Audi Vorsprung durch Technik

Q6 e-tron

Preisliste
Audi Q6 SUV e-tron
Audi SQ6 SUV e-tron
Audi Q6 Sportback e-tron
Audi SQ6 Sportback e-tron

Inhaltsverzeichnis

Grundmodelle

04 Audi Q6 SUV e-tron, Q6 Sportback e-tron
12 Audi SQ6 SUV e-tron, Audi SQ6 Sportback e-tron

18 Technologiepakete

Exterieur

22 Lackierungen
24 Räder
32 Licht
40 Spiegel
44 Dachsysteme
46 Verglasung
47 Weitere Außenausstattungen

Interieur

54 Sitzbezüge/Lederausstattungen
58 Sitze und Sitzkomfort
78 Licht
79 Dekorelemente
81 Dachhimmel
82 Lenkräder/Bedienelemente
85 Klimatisierung
88 Komfort und Funktion
94 Weitere Innenausstattungen

Technologien

102 Navigation, Medien und Soundsysteme
111 Telefon und Kommunikation
114 Assistenzsysteme
125 Fahrwerk und Bremsen
131 Technik/Sicherheit

Audi connect

136 Rechtliche Informationen und Nutzungshinweise

Zubehör

144 Audi Original Zubehör

Sonstiges

152 Audi Neuwagenabholung
153 Audi Anschlussgarantie & Versicherung

Technische Daten

156 Klassifizierung von Reifenparametern
157 Abmessungen
159 Technische Daten

Audi Q6 SUV e-tron

IN Q 602E

Audi Q6 Sportback e-tron

IN Q 620E

IN Q 620E

Grundmodelle

Audi Q6 e-tron

Der Audi Q6 e-tron beinhaltet serienmäßig folgende Umfänge:

Exterieur:

- Exterieur advanced
- Bottom line in Kontrastlackierung Mythosschwarz
- Singleframe in Wagenfarbe
- LED-Scheinwerfer und LED-Heckleuchten
- Räder, 10-Speichen, 8,0 J x 18 mit Reifen 235/65 R 18 vorn, 9,0 J x 18 mit Reifen 255/60 R 18 hinten
- Fensterzierleisten schwarz
- Dachreling schwarz matt (nur für Q6 SUV e-tron)

Interieur:

- Normalsitze vorn in Stoff Argument
- Dekoreinlage Feinlack vulkangrau
- Softwrap
- Doppelspeichen-Lederlenkrad mit Multifunktion
- Einstiegsleisten mit Aluminiumeinlegern vorn

Highlights:

- 3-Zonen-Komfortklimaautomatik
- MMI experience mit Audi Soundsystem
- Audi virtual Cockpit plus
- Komfortschlüssel mit digitalem Schlüssel
- Adaptiver Geschwindigkeitsassistent
- Einparkhilfe plus mit Distanzanzeige und Parkassistent plus
- Rückfahrkamera

Weitere Umfänge der Serienausstattung entnehmen Sie bitte dem Ausstattungsteil.

Informationen zur Klassifizierung von Reifenparametern finden Sie auf Seite 156. Erläuterungen zu den Fußnoten finden Sie ab Seite 162.

Q6 SUV/Sportback S line business e-tron performance
Q6 SUV/Sportback S line business e-tron quattro

Sportlich, markant und attraktiv. S line business kombiniert das progressiv-sportliche Design der Ausstattung Exterieur S line mit funktionalen Ausstattungshighlights hinsichtlich Komfort, Infotainment und Assistenzsystemen.

Die S line business beinhaltet zusätzlich zur Serienausstattung des Grundmodells folgende Umfänge:

Exterieur:
- Exterieur S line
- Räder, 5-Doppelarm-Falx, 8,5 J | 10,0 J x 20, Reifen 255/50 | 285/45 R 20
- Sonnenschutzverglasung abgedunkelt

Interieur:
- Interieur mit Sportsitzen, Stoff schwarz
- Doppelspeichen-Lederlenkrad mit Multifunktion und Schaltwippen
- Vordersitze elektrisch einstellbar mit Memory-Funktion für den Fahrersitz und die Außenspiegel

Weitere Ausstattungen:
- Tech plus
- Telefonablage mit induktiver Ladefunktion und Mobilfunk-Koppelantenne
- Ablage- und Gepäckraumpaket

Detaillierte Informationen zu den einzelnen Ausstattungen können den jeweiligen Einzelbeschreibungen entnommen werden.

Audi Q6 SUV e-tron

Antrieb	**Batterie** in kWh	**Elektrische Leistung**[1] maximal in kW	**Elektrisches Drehmoment** maximal in Nm	**Verbrauch**[2] kombiniert in kWh/100 km	**CO_2-Emissionen**[2] kombiniert in g/km	**Q6 e-tron** **EUR inkl. 19 % MwSt.**[3] EUR ohne MwSt.[3] Bestellschlüssel	**S line business** **EUR inkl. 19 % MwSt.**[3] EUR ohne MwSt.[3] Bestellschlüssel
e-tron	Lithium-Ionen-Batterie 83,0 (Bruttokapazität) 75,8 (Nettokapazität)	185	hinten: 450 vorn: –	18,4–15,6	0	**63.500,–** 53.361,34 GFBA1A	**–**
e-tron performance	Lithium-Ionen-Batterie 100,0 (Bruttokapazität) 94,9 (Nettokapazität)	225	hinten: 485 vorn: –	18,8–15,9	0	**68.800,–** 57.815,13 GFBA28	**72.800,–** 61.176,47 GFBA28/Y4B
e-tron quattro	Lithium-Ionen-Batterie 100,0 (Bruttokapazität) 94,9 (Nettokapazität)	315	hinten: 580 vorn: 275	19,3–16,3	0	**74.700,–** 62.773,11 GFBA48	**78.700,–** 66.134,45 GFBA48/Y4B

Audi Q6 Sportback e-tron

e-tron	Lithium-Ionen-Batterie 83,0 (Bruttokapazität) 75,8 (Nettokapazität)	185	hinten: 450 vorn: –	17,4–15,1	0	**65.900,–** 55.378,15 GFNA1A	**–**
e-tron performance	Lithium-Ionen-Batterie 100,0 (Bruttokapazität) 94,9 (Nettokapazität)	225	hinten: 485 vorn: –	17,8–15,4	0	**71.200,–** 59.831,93 GFNA28	**75.200,–** 63.193,28 GFNA28/Y4B
e-tron quattro	Lithium-Ionen-Batterie 100,0 (Bruttokapazität) 94,9 (Nettokapazität)	315	hinten: 580 vorn: 275	18,4–15,9	0	**77.100,–** 64.789,92 GFNA48	**81.100,–** 68.151,26 GFNA48/Y4B

Hinweis: Die Kapazität der Hochvoltbatterie eines elektrisch betriebenen Fahrzeugs unterteilt sich in Brutto- und Nettokapazität. Die Bruttokapazität beschreibt dabei das gesamte physische Fassungsvermögen der Hochvoltbatterie. Zum Schutz vor Selbstentladung, zur Steigerung der Lebensdauer und zur Sicherstellung der Notstartreserve wird der theoretisch verfügbare Energieinhalt jedoch technisch beschränkt. Diesen tatsächlich nutzbaren Energieinhalt bezeichnet man als Nettokapazität.

Weitere technische Daten finden Sie ab Seite 159. Erläuterungen zu den Fußnoten finden Sie ab Seite 162.

IN Q 620 E

Audi SQ6 SUV e-tron

IN SQ602E

IN SQ602E

IN SQ602E

Audi SQ6 Sportback e-tron

IN SQ 620E

IN SQ 620E

Grundmodelle

Audi SQ6 e-tron

Der Audi SQ6 e-tron beinhaltet serienmäßig folgende Umfänge:

Exterieur:
- S-Modell Exterieur
- Bottom line in Kontrastlackierung Mythosschwarz
- Singleframe in Wagenfarbe mit Einlegern in Aluminium
- Matrix LED-Scheinwerfer mit dynamischer Lichtinszenierung und LED-Heckleuchten pro mit durchgehendem Leuchtenband
- S-Sportfahrwerk
- Räder, 5-Arm-Struktur, graphitgrau, glanzgedreht[4], 8,5 J x 20 mit Reifen 255/50 R 20 vorn, 10,0 J x 20 mit Reifen 285/45 R 20 hinten
- Fensterzierleisten schwarz
- Außenspiegelgehäuse Chromoptik matt silber
- Dachreling Aluminium (nur für SQ6 SUV e-tron)
- e-tron Sportsound

Interieur:
- Sportsitze in Leder/Kunstleder-Kombination schwarz
- Dekoreinlage Aluminium matt gebürstet anthrazit
- Softwrap
- Sportlederlenkrad, 3-Speichen, oben und unten abgeflacht mit Multifunktion und Schaltwippen inkl. S-Emblem
- Pedalerie und Fußstütze in Edelstahl
- Einstiegsleisten mit Aluminiumeinlegern vorn, beleuchtet mit S-Schriftzug

Highlights:
- Tech
- MMI experience mit Audi Soundsystem
- Audi virtual Cockpit plus
- Komfortschlüssel mit digitalem Schlüssel
- Adaptiver Geschwindigkeitsassistent
- Einparkhilfe plus mit Distanzanzeige und Parkassistent plus
- Umgebungskameras

Weitere Umfänge der Serienausstattung entnehmen Sie bitte dem Ausstattungsteil.

Informationen zur Klassifizierung von Reifenparametern finden Sie auf Seite 156.
Erläuterungen zu den Fußnoten finden Sie ab Seite 162.

Audi SQ6 SUV e-tron

Antrieb	**Batterie** in kWh	**Elektrische Leistung**[1] maximal in kW	**Elektrisches Drehmoment** maximal in Nm	**Verbrauch**[2] kombiniert in kWh/100 km	**CO_2-Emissionen**[2] kombiniert in g/km	**SQ6 e-tron** **EUR inkl. 19 % MwSt.**[3] EUR ohne MwSt.[3] Bestellschlüssel
SQ6 e-tron	Lithium-Ionen-Batterie 100,0 (Bruttokapazität) 94,9 (Nettokapazität)	360	hinten: 580 vorn: 275	18,6–17,7	0	**93.800,–** 78.823,53 GFBS58

Audi SQ6 Sportback e-tron

SQ6 e-tron	Lithium-Ionen-Batterie 100,0 (Bruttokapazität) 94,9 (Nettokapazität)	360	hinten: 580 vorn: 275	18,1–17,3	0	**96.200,–** 80.840,34 GFNS58

Hinweis: Die Kapazität der Hochvoltbatterie eines elektrisch betriebenen Fahrzeugs unterteilt sich in Brutto- und Nettokapazität. Die Bruttokapazität beschreibt dabei das gesamte physische Fassungsvermögen der Hochvoltbatterie. Zum Schutz vor Selbstentladung, zur Steigerung der Lebensdauer und zur Sicherstellung der Notstartreserve wird der theoretisch verfügbare Energieinhalt jedoch technisch beschränkt. Diesen tatsächlich nutzbaren Energieinhalt bezeichnet man als Nettokapazität.

Weitere technische Daten finden Sie ab Seite 159.

Technologiepakete

		Bestellschlüssel	**EUR inkl. 19 % MwSt.**[3] EUR ohne MwSt.[3]	**Q6 SUV/Q6 Sportback e-tron**	**Q6 SUV/Q6 Sportback e-tron performance**	**Q6 SUV/Q6 Sportback e-tron quattro**	**Q6 SUV/Q6 Sportback S line business e-tron**	**SQ6 SUV/ SQ6 Sportback e-tron**
Tech	Tech bietet attraktive Features, die den Komfort erhöhen und Sie beim Fahren unterstützen. Tech beinhaltet: ▸ LED-Scheinwerfer plus ▸ LED-Heckleuchten pro ▸ Innenspiegel automatisch abblendend ▸ Komfortmittelarmlehne vorn ▸ Außenspiegel elektrisch einstell-, beheizbar und anklappbar, beidseitig automatisch abblendend ▸ Projektionsleuchte in den Außenspiegeln Optional erhältlich: Matrix LED-Scheinwerfer (PXC) Detaillierte Informationen zu den einzelnen Ausstattungen können den jeweiligen Einzelbeschreibungen entnommen werden.	PQA	**1.550,–** 1.302,52	●	●	●	–	–
Tech plus	Tech plus begeistert durch neue und bewährte Technik-Highlights wie den adaptiven Fahrassistenten plus[5] oder die Matrix LED-Scheinwerfer. Für mehr Sicherheit und Komfort. **Q6 e-tron** Tech plus beinhaltet folgende Umfänge von Tech: ▸ LED-Heckleuchten pro ▸ Innenspiegel automatisch abblendend ▸ Komfortmittelarmlehne vorn ▸ Außenspiegel elektrisch einstell-, beheizbar und anklappbar, beidseitig automatisch abblendend ▸ Projektionsleuchte in den Außenspiegeln Tech plus beinhaltet zusätzlich zu Tech folgende Umfänge: ▸ Matrix LED-Scheinwerfer ▸ Adaptiver Fahrassistent plus[5] ▸ Umgebungskameras[5] ▸ Doppelspeichen-Lederlenkrad mit Multifunktion und Schaltwippen ▸ e-tron Sportsound[6] ▸ Spurverlassenswarnung mit Notfallassistent[5] ▸ proaktiver Insassenschutz Front, Seite und Heck[5] **SQ6 e-tron** Tech plus beinhaltet: ▸ Adaptiver Fahrassistent plus[5] ▸ Spurverlassenswarnung mit Notfallassistent[5] ▸ Proaktiver Insassenschutz Front, Seite und Heck[5] Detaillierte Informationen zu den einzelnen Ausstattungen können den jeweiligen Einzelbeschreibungen entnommen werden.	PQB	**3.800,–** 3.193,28 **1.340,–** 1.126,05	● –	● –	● –	○ –	– ●

● = als Sonderausstattung lieferbar ○ = Serienausstattung ◐ = Serien-/Sonderausstattung modellabhängig – = kein Angebot. Erläuterungen zu den Fußnoten finden Sie ab Seite 162.

		Bestellschlüssel	**EUR inkl. 19 % MwSt.**[3] EUR ohne MwSt.[3]	**Q6 SUV/Q6 Sportback e-tron**	**Q6 SUV/Q6 Sportback e-tron performance**	**Q6 SUV/Q6 Sportback e-tron quattro**	**Q6 SUV/Q6 Sportback S line business e-tron**	**SQ6 SUV/ SQ6 Sportback e-tron**
Tech pro	Tech pro bietet innovative Audi Technologien, die kaum noch Wünsche offenlassen. Zu den Top-Ausstattungen gehören unter anderem die Umgebungskameras 3D und 360°[5] und der Parkassistent pro mit Remote-Funktionalität[5, 7]. **Q6 e-tron** Tech pro beinhaltet folgende Umfänge von Tech plus: ▸ Doppelspeichen-Lederlenkrad mit Multifunktion und Schaltwippen ▸ Matrix LED-Scheinwerfer ▸ Innenspiegel automatisch abblendend ▸ Komfortmittelarmlehne vorn ▸ Außenspiegel elektrisch einstell-, beheizbar und anklapp-bar, beidseitig automatisch abblendend ▸ Projektionsleuchte in den Außenspiegeln ▸ Adaptiver Fahrassistent plus[5] ▸ Proaktiver Insassenschutz Front, Seite und Heck[5] ▸ Spurverlassenswarnung mit Notfallassistent[5] ▸ e-tron Sportsound[6] Tech pro beinhaltet zusätzlich zu Tech plus folgende Umfänge: ▸ digitale OLED-Heckleuchten[5] ▸ Parkassistent pro mit Remote-Funktionalität[5, 7] ▸ Umgebungskameras 3D und 360°[5] ▸ Notbremsassistent vorn und hinten[5] ▸ Insassenerkennung im Fond[5, 8] **SQ6 e-tron** Tech pro beinhaltet folgende Umfänge von Tech plus: ▸ Adaptiver Fahrassistent plus[5] ▸ Spurverlassenswarnung mit Notfallassistent[5] ▸ Proaktiver Insassenschutz Front, Seite und Heck[5] Tech pro beinhaltet zusätzlich zu Tech plus: ▸ Parkassistent pro mit Remote-Funktionalität[5, 7] ▸ Umgebungskameras 3D und 360°[5] ▸ Digitale OLED-Heckleuchten ▸ Insassenerkennung im Fond[5, 8] ▸ Notbremsassistent vorn und hinten[5] Detaillierte Informationen zu den einzelnen Ausstattungen können den jeweiligen Einzelbeschreibungen entnommen werden.	PQC	**5.650,–** 4.747,90 **3.220,–** 2.705,88 **1.850,–** 1.554,62	● – –	● – –	● – –	– – ●	– ● –

Exterieur

Lackierungen

	Bestellschlüssel	EUR inkl. 19 % MwSt.[3] EUR ohne MwSt.[3]	Q6 SUV/Q6 Sportback e-tron	Q6 SUV/Q6 Sportback e-tron performance	Q6 SUV/Q6 Sportback e-tron quattro	Q6 SUV/Q6 Sportback S line business e-tron	SQ6 SUV/ SQ6 Sportback e-tron
Unilackierung							
G5 ▸ Magnetgrau		ohne Mehrpreis	●	●	●	●	●
Metalliclackierung							
2Y ▸ Gletscherweiß Metallic; 0E ▸ Mythosschwarz Metallic Hinweis: nur in Verbindung mit Volllackierung; H1 ▸ Manhattangrau Metallic; 3D ▸ Plasmablau Metallic		**950,–** 798,32	●	●	●	●	●
9W ▸ Ascariblau Metallic Ein Angebot der Audi Sport GmbH; G1 ▸ Soneirarot Metallic Hinweis: nur in Verbindung mit Kontrastlackierung Ein Angebot der Audi Sport GmbH		**1.400,–** 1.176,47	●	●	●	●	●
Perleffektlackierung							
6Y ▸ Daytonagrau Perleffekt Hinweis: nur in Verbindung mit Exterieur S line (PY2)		**950,–** 798,32	●	●	●	●	●

● = als Sonderausstattung lieferbar ○ = Serienausstattung ◐ = Serien-/Sonderausstattung modellabhängig – = kein Angebot. Erläuterungen zu den Fußnoten finden Sie ab Seite 162.

		Bestellschlüssel	**EUR inkl. 19 % MwSt.**[3] EUR ohne MwSt.[3]	**Q6 SUV/Q6 Sportback e-tron**	**Q6 SUV/Q6 Sportback e-tron performance**	**Q6 SUV/Q6 Sportback e-tron quattro**	**Q6 SUV/Q6 Sportback S line business e-tron**	**SQ6 SUV/ SQ6 Sportback e-tron**
Kontrastlackierung				○	○	○	○	○
	in Mythosschwarz Metallic							
Volllackierung		FB4	**350,–** 294,12	●	●	●	●	●
	Bottom line in Wagenfarbe, bestehend aus Stoßfänger unten an Front und Heck sowie Radlaufblenden inklusive Schweller an der Seite							
	Hinweis: nicht in Verbindung mit Soneirarot Metallic in Verbindung mit Mythosschwarz	Y4T	ohne Mehrpreis	●	●	●	●	●

Räder

Sommerräder

	Bestellschlüssel	EUR inkl. 19 % MwSt.[3] EUR ohne MwSt.[3]	Q6 SUV/Q6 Sportback e-tron	Q6 SUV/Q6 Sportback e-tron performance	Q6 SUV/Q6 Sportback e-tron quattro	Q6 SUV/Q6 Sportback S line business e-tron	SQ6 SUV/ SQ6 Sportback e-tron
Räder, 10-Speichen, 8,0 J | 9,0 J x 18, Reifen 235/65 | 255/60 R 18 Leichtmetallräder			○	○	○	–	–
Räder, 5-Doppelarm-Flag, 8,0 J | 9,0 J x 19, Reifen 235/60 | 255/55 R 19 Leichtmetallräder Hinweis: nicht bestellbar in Verbindung mit Exterieur S line (PY2)	41A	**950,–** 798,32	●	●	●	–	–
Räder, 5-Doppelspeichen-Dynamik, graphitgrau, glanzgedreht[4], 8,0 J | 9,0 J x 19, Reifen 235/60 | 255/55 R 19 Leichtmetallräder	41M	**1.250,–** 1.050,42	●	●	●	–	–
in Verbindung mit Exterieur S line		ohne Mehrpreis	●	●	●	–	–
Räder, 5-Arm-Struktur, graphitgrau, glanzgedreht[4], 8,5 J | 10,0 J x 20, Reifen 255/50 | 285/45 R 20 Leichtmetallräder	52T	**2.000,–** 1.680,67	●	●	●	–	○
in Verbindung mit Exterieur S line		**750,–** 630,25	●	●	●	–	–
		200,– 168,07	–	–	–	●	–
Räder, 5-Doppelarm-Falx, 8,5 J | 10,0 J x 20, Reifen 255/50 | 285/45 R 20 Leichtmetallräder	54V	**1.800,–** 1.512,61	●	●	●	–	–
		ohne Mehrpreis	–	–	–	–	●
in Verbindung mit Exterieur S line		**550,–** 462,18	●	●	●	○	–

● = als Sonderausstattung lieferbar ○ = Serienausstattung ◐ = Serien-/Sonderausstattung modellabhängig – = kein Angebot. Erläuterungen zu den Fußnoten finden Sie ab Seite 162.
Informationen zur Klassifizierung von Reifenparametern finden Sie auf Seite 156.

Sommerräder

	Bestellschlüssel	EUR inkl. 19 % MwSt.[3] EUR ohne MwSt.[3]	Q6 SUV/Q6 Sportback e-tron	Q6 SUV/Q6 Sportback e-tron performance	Q6 SUV/Q6 Sportback e-tron quattro	Q6 SUV/Q6 Sportback S line business e-tron	SQ6 SUV/ SQ6 Sportback e-tron
Räder Audi Sport, 10-Speichen-Trapez, schwarz metallic, glanzgedreht[4], 8,5 J | 10,0 J x 20, Reifen 255/50 | 285/45 R 20 Leichtmetallräder Ein Angebot der Audi Sport GmbH	CG6	**2.640,–** 2.218,49	●	●	●	–	–
		640,– 537,82	–	–	–	–	●
in Verbindung mit Exterieur S line		**1.390,–** 1.168,07	●	●	●	–	–
		840,– 705,88	–	–	–	●	–
Räder Audi Sport, 5-Doppelspeichen-Offset, grau seidenmatt, glanzgedreht[4], 8,5 J | 10,0 J x 20, Reifen 255/50 | 285/45 R 20 Leichtmetallräder Ein Angebot der Audi Sport GmbH	C6R	**2.640,–** 2.218,49	●	●	●	–	–
		640,– 537,82	–	–	–	–	●
in Verbindung mit Exterieur S line		**1.390,–** 1.168,07	●	●	●	–	–
		840,– 705,88	–	–	–	●	–
Räder, 5-V-Speichen-Struktur, graphitgrau, glanzgedreht[4], 9,0 J | 10,0 J x 21, Reifen 255/45 | 285/40 R 21 Leichtmetallräder	46X	**2.950,–** 2.478,99	●	●	●	–	–
		950,– 798,32	–	–	–	–	●
in Verbindung mit Exterieur S line		**1.700,–** 1.428,57	●	●	●	–	–
		1.150,– 966,39	–	–	–	●	–

● = als Sonderausstattung lieferbar ○ = Serienausstattung ◐ = Serien-/Sonderausstattung modellabhängig – = kein Angebot. Erläuterungen zu den Fußnoten finden Sie ab Seite 162.
Informationen zur Klassifizierung von Reifenparametern finden Sie auf Seite 156.

	Bestellschlüssel	EUR inkl. 19 % MwSt.[3] EUR ohne MwSt.[3]	Q6 SUV/Q6 Sportback e-tron	Q6 SUV/Q6 Sportback e-tron performance	Q6 SUV/Q6 Sportback e-tron quattro	Q6 SUV/Q6 Sportback S line business e-tron	SQ6 SUV/ SQ6 Sportback e-tron
Räder Audi Sport, 5-Y-Speichen-Dynamik, schwarz metallic, glanzgedreht[4], 9,0 J | 10,0 J x 21, Reifen 255/45 | 285/40 R 21 Leichtmetallräder Ein Angebot der Audi Sport GmbH	CT0	**3.590,–** 3.016,81	●	●	●	–	–
		1.590,– 1.336,13	–	–	–	–	●
in Verbindung mit Exterieur S line		**2.340,–** 1.966,39	●	●	●	–	–
		1.790,– 1.504,20	–	–	–	●	–
Räder Audi Sport, 5-Arm-Aero, schwarz metallic, glanzgedreht[4], abgedunkelt, 9,0 J | 10,0 J x 21, Reifen 255/45 | 285/40 R 21 Leichtmetallräder Ein Angebot der Audi Sport GmbH	C1R	**3.990,–** 3.352,94	●	●	●	–	–
		1.990,– 1.672,27	–	–	–	–	●
in Verbindung mit Exterieur S line		**2.740,–** 2.302,52	●	●	●	–	–
		2.190,– 1.840,34	–	–	–	●	–

Winterräder

		Bestellschlüssel	**EUR inkl. 19 % MwSt.**[3] EUR ohne MwSt.[3]	**Q6 SUV/Q6 Sportback e-tron**	**Q6 SUV/Q6 Sportback e-tron performance**	**Q6 SUV/Q6 Sportback e-tron quattro**	**Q6 SUV/Q6 Sportback S line business e-tron**	**SQ6 SUV/ SQ6 Sportback e-tron**
	Räder, 5-Doppelarm-Flag, 8,0 J | 9,0 J x 19, Winterreifen 235/60 | 255/55 R 19 Leichtmetallräder Hinweis: schneekettentauglich nur an der Hinterachse	2WE	**2.400,–** 2.016,81	●	●	●	●	–
	Räder, 5-Doppelarm-Falx, 8,5 J | 10,0 J x 20, Winterreifen 255/50 | 285/45 R 20 Leichtmetallräder Hinweis: schneekettentauglich nur an der Hinterachse	2WF	**2.800,–** 2.352,94	●	●	●	●	●

● = als Sonderausstattung lieferbar ○ = Serienausstattung ◐ = Serien-/Sonderausstattung modellabhängig – = kein Angebot. Erläuterungen zu den Fußnoten finden Sie ab Seite 162.
Informationen zur Klassifizierung von Reifenparametern finden Sie auf Seite 156.

Räder Sonstiges

		Bestellschlüssel	**EUR inkl. 19 % MwSt.**[3] EUR ohne MwSt.[3]	**Q6 SUV/Q6 Sportback e-tron**	**Q6 SUV/Q6 Sportback e-tron performance**	**Q6 SUV/Q6 Sportback e-tron quattro**	**Q6 SUV/Q6 Sportback S line business e-tron**	**SQ6 SUV/ SQ6 Sportback e-tron**
Reifen 235/65 R 18 110H xl vorn, Reifen 255/60 R 18 112H xl hinten				○	○	○	–	–
Reifen 235/60 R 19 107H xl vorn, Reifen 255/55 R 19 111H xl hinten mit Notlaufeigenschaften	Hinweis: nur bestellbar in Verbindung mit ▸ Rädern, 5-Doppelarm-Flag, 8,0 J | 9,0 J x 19, Reifen 235/60 | 255/55 R 19 (41A) oder ▸ Rädern, 5-Doppelspeichen-Dynamik, graphitgrau, glanzgedreht[4], 8,0 J | 9,0 J x 19, Reifen 235/60 | 255/55 R 19 (41M)	81X	**200,–** 168,07	●	●	●	–	–
Reifen 255/50 R 20 109W xl vorn, Reifen 285/45 R 20 112W xl hinten				–	–	–	○	○
Reifen 255/50 R 20 109W xl vorn, Reifen 285/45 R 20 112W xl hinten mit Notlaufeigenschaften	Hinweis: nur bestellbar in Verbindung mit ▸ Rädern, 5-Arm-Struktur, graphitgrau, glanzgedreht[4], 8,5 J | 10,0 J x 20, Reifen 255/50 | 285/45 R 20 (52T), ▸ Rädern, 5-Doppelarm-Falx, 8,5 J | 10,0 J x 20, Reifen 255/50 | 285/45 R 20 (54V), ▸ Rädern Audi Sport, 5-Doppelspeichen-Offset, grau seidenmatt, glanzgedreht[4], 8,5 J | 10,0 J x 20, Reifen 255/50 | 285/45 R 20 (C6R) oder ▸ Räder Audi Sport, 10-Speichen-Trapez, schwarz metallic, glanzgedreht[4], 8,5 J | 10,0 J x 20, Reifen 255/50 | 285/45 R 20 (CG6)	81Y	**200,–** 168,07	●	●	●	●	●
Dynamische Nabenkappen	Charakteristisch für die dynamischen Nabenkappen sind die sowohl im Stand als auch während der Fahrt immer waagerecht ausbalancierten Audi Ringe in der Felgenmitte.	YML	**120,–** 100,84	●	●	●	●	●
Reifenreparaturset	Mit dem Reifendichtmittel und dem 12-Volt-Kompressor kann bei Fahrzeugen ohne vollwertiges Reserverad oder Notlaufrad im Falle einer Reifenpanne der Reifen provisorisch repariert werden. Für die Weiterfahrt, z. B. in die Werkstatt, sind maximal 80 km/h Höchstgeschwindigkeit erlaubt.			○	○	○	○	○
Reifendruckkontrolle	Bei Druckverlust an einem oder mehreren Rädern erfolgt eine optische und akustische Warnung im Audi virtual cockpit plus.			○	○	○	○	○
Reifendruck-Kontrollsystem	Während der Fahrt überwachen Reifendrucksensoren den eingestellten Luftdruck der Räder. Auch bei werkseitig gelieferten Winterrädern. Bei Druckverlust an einem oder mehreren Rädern erfolgt eine optische und akustische Warnung im Audi virtual cockpit plus und im MMI. Der Status der Luftdrücke und der Temperaturen der einzelnen Räder wird beim Fahren im MMI-System angezeigt. Hinweis: nur bestellbar in Verbindung mit Tech pro (PQC)	7K3	**300,–** 252,10	●	●	●	●	●
Radschrauben diebstahlhemmend	Die Radschrauben können nur mit dem mitgelieferten Adapter gelöst werden. Der Adapterkopf hat eine an die Radschrauben des Fahrzeugs individuell angepasste Form und kann ausschließlich für diese verwendet werden.	1PD	**40,–** 33,61	●	●	●	●	●

Räder Sonstiges

		Bestellschlüssel	**EUR inkl. 19 % MwSt.**[3] EUR ohne MwSt.[3]	**Q6 SUV/Q6 Sportback e-tron**	**Q6 SUV/Q6 Sportback e-tron performance**	**Q6 SUV/Q6 Sportback e-tron quattro**	**Q6 SUV/Q6 Sportback S line business e-tron**	**SQ6 SUV/ SQ6 Sportback e-tron**
Audi Neuwagen-Reifengarantie	Die Audi Neuwagen-Reifengarantie mit 36 Monaten Laufzeit ab Fahrzeugübergabe an den Erstkunden – für alle Audi Modelle[10]. Mit dem Erwerb Ihres neuen Audi durch Kauf, Finanzierung oder Leasing erhalten Sie auf alle ab Werk am Fahrzeug montierten Audi Original-Reifen die Audi Neuwagen-Reifengarantie inklusive. Hiervon erfasst sind auch zusätzliche Audi Original-Reifen als Teil von Winterkompletträdern (4 Stück), die Sie zusammen mit Ihrem neuen Audi erwerben.	Y4R	ohne Mehrpreis	●	●	●	●	●

● = als Sonderausstattung lieferbar ○ = Serienausstattung ◐ = Serien-/Sonderausstattung modellabhängig – = kein Angebot. Erläuterungen zu den Fußnoten finden Sie ab Seite 162.

IN Q 602 E

Licht

		Bestellschlüssel	**EUR inkl. 19 % MwSt.**[3] EUR ohne MwSt.[3]	**Q6 SUV/Q6 Sportback e-tron**	**Q6 SUV/Q6 Sportback e-tron performance**	**Q6 SUV/Q6 Sportback e-tron quattro**	**Q6 SUV/Q6 Sportback S line business e-tron**	**SQ6 SUV/ SQ6 Sportback e-tron**
Tagesfahrlicht mit Assistenzfahrlicht und Coming- und Leaving-Home-Funktion automatisch				○	○	○	○	○
Scheinwerfer-Reinigungsanlage	Die Scheinwerfer-Reinigungsanlage sorgt durch eine Reinigung des Scheinwerfers mit Wasser und Hochdruck für eine bessere Leuchtkraft der Scheinwerfer und eine gute Sicht bei ungünstigen Witterungsverhältnissen.	8X8	**270,–** 226,89	●	●	●	●	○
LED-Scheinwerfer	Die LED-Scheinwerfer erzeugen eine tageslichtähnliche Ausleuchtung der Fahrbahn und überzeugen durch einen geringen Energieverbrauch, eine hohe Lebensdauer und eine gute Sichtbarkeit für andere. Die LED-Scheinwerfer beinhalten folgende Funktionalitäten: ▸ Abblendlicht ▸ Fernlicht ▸ Tagfahrlicht ▸ Positionslicht ▸ Blinklicht			○	○	○	○	–

● = als Sonderausstattung lieferbar ○ = Serienausstattung ◐ = Serien-/Sonderausstattung modellabhängig – = kein Angebot. Erläuterungen zu den Fußnoten finden Sie ab Seite 162.

Licht

		Bestellschlüssel	**EUR inkl. 19 % MwSt.**[3] EUR ohne MwSt.[3]	**Q6 SUV/Q6 Sportback e-tron**	**Q6 SUV/Q6 Sportback e-tron performance**	**Q6 SUV/Q6 Sportback e-tron quattro**	**Q6 SUV/Q6 Sportback S line business e-tron**	**SQ6 SUV/ SQ6 Sportback e-tron**
LED-Scheinwerfer plus	Die LED-Scheinwerfer plus erzeugen eine tageslichtähnliche Ausleuchtung der Fahrbahn und überzeugen durch einen geringen Energieverbrauch, eine hohe Lebensdauer und eine gute Sichtbarkeit für andere. Adaptive Lichtfunktionen passen die Ausleuchtung der Straße an die jeweilige Fahrsituation an. Die dynamische Lichtinszenierung der Coming-Home-/Leaving-Home-Funktion sorgt für zusätzliche Helligkeit auf dem Weg vom bzw. zum Fahrzeug. Die LED-Scheinwerfer plus beinhalten folgende Funktionalitäten: ▸ optisch aufgewertetes/digitales Tagfahrlicht ▸ Abblendlicht ▸ Fernlicht ▸ Positionslicht ▸ Blinklicht ▸ Abbiegelicht (Ergänzung der seitlichen Ausleuchtung beim Abbiegen) ▸ Allwetterlicht (zur Verringerung der Eigenblendung bei schlechten Sichtverhältnissen) ▸ Autobahnlicht (erweiterte Leuchtreichweite bei hohen Geschwindigkeiten) ▸ statisches Kurvenlicht (Ergänzung der seitlichen Ausleuchtung in engen Kurven) ▸ Rangierlicht (Ausleuchtung des Rangierbereichs vorn seitlich beim Rückwärtsfahren) ▸ automatisch-dynamische Leuchtweitenregulierung ▸ Kreuzungslicht (Ergänzung der seitlichen Ausleuchtung im Kreuzungsbereich in Verbindung mit MMI Navigation plus) ▸ dynamische Lichtinszenierung der Coming-Home-/Leaving-Home-Funktion im Stand Hinweis: im Q6 e-tron nur in Verbindung mit Tech (PQA) erhältlich	8IY	ohne Mehrpreis	●	●	●	○	○

● = als Sonderausstattung lieferbar ○ = Serienausstattung ◐ = Serien-/Sonderausstattung modellabhängig – = kein Angebot. Erläuterungen zu den Fußnoten finden Sie ab Seite 162.

		Bestellschlüssel	**EUR inkl. 19 % MwSt.**[3] EUR ohne MwSt.[3]	**Q6 SUV/Q6 Sportback e-tron**	**Q6 SUV/Q6 Sportback e-tron performance**	**Q6 SUV/Q6 Sportback e-tron quattro**	**Q6 SUV/Q6 Sportback S line business e-tron**	**SQ6 SUV/ SQ6 Sportback e-tron**
Matrix LED-Scheinwerfer 	Die Matrix LED-Scheinwerfer umfassen: ▸ LED-Scheinwerfer plus ▸ Matrix-Funktion Die LED-Scheinwerfer plus erzeugen eine tageslichtähnliche Ausleuchtung der Fahrbahn und überzeugen durch einen geringen Energieverbrauch, eine hohe Lebensdauer und eine gute Sichtbarkeit für andere. Adaptive Lichtfunktionen passen die Ausleuchtung der Straße an die jeweilige Fahrsituation an. Die hochadaptive Lichtverteilung der Matrix-Funktion ermöglicht eine präzise und hoch aufgelöste Ausleuchtung der Straße. Blendeffekte für entgegenkommende bzw. vorausfahrende Fahrzeuge können deutlich reduziert werden. Werden Fahrzeuge durch das Kamerasystem erkannt, blendet das System selektiv nur diesen Bereich aus, während in den restlichen Segmenten das Fernlicht aktiv bleibt. Die Matrix-Funktion beinhaltet dynamische Blinklichter vorn und eine zusätzliche, im MMI auswählbare digitale Lichtsignatur. Hinweis: nur in Verbindung mit Tech (PQA) bestellbar; bereits Inhalt in Tech plus (PQB) und Tech pro (PQC)	PXC	**250,–** 210,08	●	●	●	○	○
LED-Heckleuchten 	Die Lichtsignatur ist ein sichtbares Erkennungszeichen nach hinten. Die Heckleuchten in LED-Technologie ermöglichen durch die schnellere Aktivierung des Schluss- und Bremslichts eine frühere Wahrnehmung durch den nachfolgenden Verkehr. Die LED-Heckleuchten umfassen: ▸ Blinkleuchten ▸ Bremsleuchten ▸ Schlussleuchten ▸ Heckkennzeichenleuchten ▸ Rückfahrleuchten			○	○	○	–	–

Licht

		Bestellschlüssel	EUR inkl. 19 % MwSt.[3] EUR ohne MwSt.[3]	Q6 SUV/Q6 Sportback e-tron	Q6 SUV/Q6 Sportback e-tron performance	Q6 SUV/Q6 Sportback e-tron quattro	Q6 SUV/Q6 Sportback S line business e-tron	SQ6 SUV/ SQ6 Sportback e-tron
LED-Heckleuchten pro	Die Lichtsignatur mit durchgehendem Leuchtenband ist ein sichtbares Erkennungszeichen nach hinten. Das durchgehende Leuchtenband im Heck verbindet die Heckleuchten und ist ein optisches Design-Highlight. Die Heckleuchten in LED-Technologie ermöglichen durch die schnellere Aktivierung des Schluss- und Bremslichts eine frühere Wahrnehmung durch den nachfolgenden Verkehr. Das dynamische Blinklicht läuft beim Blinken immer zur Außenseite in Abbiegerichtung und ist dadurch gut wahrnehmbar. Die dynamische Lichtinszenierung der Coming-Home-/Leaving-Home-Funktion über das gesamte Leuchtenband setzt ein progressives Statement und sorgt für zusätzliche Helligkeit auf dem Weg vom bzw. zum Fahrzeug. Die LED-Heckleuchten pro umfassen: ▸ dynamische Blinkleuchten ▸ Bremsleuchten ▸ Schlussleuchten ▸ Heckkennzeichenleuchten ▸ Rückfahrleuchten ▸ durchgehendes Leuchtenband ▸ dynamische Lichtinszenierung der Coming-Home-/Leaving-Home-Funktion im Stand Hinweis: im Q6 e-tron Paketinhalt von Tech (PQA) und Tech plus (PQB)			●	●	●	○	○

● = als Sonderausstattung lieferbar ○ = Serienausstattung ◐ = Serien-/Sonderausstattung modellabhängig – = kein Angebot. Erläuterungen zu den Fußnoten finden Sie ab Seite 162.

		Bestellschlüssel	EUR inkl. 19 % MwSt.[3] EUR ohne MwSt.[3]	Q6 SUV/Q6 Sportback e-tron	Q6 SUV/Q6 Sportback e-tron performance	Q6 SUV/Q6 Sportback e-tron quattro	Q6 SUV/Q6 Sportback S line business e-tron	SQ6 SUV/ SQ6 Sportback e-tron
Digitale OLED-Heckleuchten[5]	Die zweite Generation der innovativen, digitalen OLED-Technologie der Heckleuchten ermöglicht ein neues Level neuartigen Lichtdesigns und erreicht eine beeindruckende Homogenität sowie scharfe Kontraste in der Ausleuchtung. Die Lichtsignatur mit durchgehendem Leuchtenband ist ein sichtbares Erkennungszeichen nach hinten. Dreidimensionale Effekte ermöglichen eindrucksvolle Lichtszenarien und -inszenierungen. In Verbindung mit der Ausstattung digitale Lichtsignaturen[9, 11] werden bis zu acht verschiedene Schlusslichtsignaturen ermöglicht. Die digitalen OLED-Heckleuchten beinhalten: ▸ dynamische Blinkleuchten ▸ beleuchtetes Leuchtenband ▸ dynamische Lichtinszenierung der Coming-Home-/Leaving-Home-Funktion ▸ in Verbindung mit der Ausstattung digitale Lichtsignaturen[9, 11] bis zu acht verschiedene Schlusslichtsignaturen, wählbar über MMI oder die myAudi App[9, 12] ▸ Annäherungserkennung[13] ▸ Kommunikationslicht[13] Das Kommunikationslicht[13] warnt andere Verkehrsteilnehmende vorausschauend vor Unfall- und Pannenstellen durch die Anzeige von Warnsymbolen in der digitalen OLED-Heckleuchte. Dazu werden die Daten der lokalen Gefahreninformation genutzt, die vor Ereignissen auf der Route wie Pannen, Unfällen, Sichtbehinderungen und Schleudergefahren warnt. Des Weiteren wird im Kommunikationslicht[13] durch die Funktion Annäherungserkennung[13] die beleuchtete Fläche der digitalen OLED-Segmente automatisch vergrößert, wenn sich andere Verkehrsteilnehmende dem stehenden Fahrzeug von hinten annähern. Während eines automatisierten Parkvorgangs[9, 11, 14] zeigt das Kommunikationslicht[13] mit einer spezifischen Schlusslichtsignatur ein entsprechendes Hinweissymbol innerhalb der digitalen OLED-Heckleuchte an. Die Aufteilung der OLEDs in kleine, einzeln ansteuerbare Segmente mit dreidimensionalem Effekt ermöglicht dank eindrucksvoller Inszenierung neue Lichtszenarien. Fast futuristisch mutet die dynamische Lichtinszenierung der Coming-Home-/Leaving-Home-Funktion an. Auch sie ist auf die gewählte Schlusslichtsignatur abgestimmt und sorgt für zusätzliche Helligkeit auf dem Weg vom bzw. zum Fahrzeug. Hinweis: Paketinhalt von Tech pro (PQC)			●	●	●	●	●

Licht

		Bestellschlüssel	**EUR inkl. 19 % MwSt.**[3] EUR ohne MwSt.[3]	**Q6 SUV/Q6 Sportback e-tron**	**Q6 SUV/Q6 Sportback e-tron performance**	**Q6 SUV/Q6 Sportback e-tron quattro**	**Q6 SUV/Q6 Sportback S line business e-tron**	**SQ6 SUV/ SQ6 Sportback e-tron**
Digitale Lichtsignaturen[9]	Innovative Technologie trifft auf markantes Design. Licht wird digital. Unverwechselbar und dynamisch bei Tag und bei Nacht. Mit sechs wählbaren Kombinationen der Tagfahrlicht- und Schlusslichtsignatur und futuristisch anmutender dynamischer Lichtinszenierung. Indem zwischen den verschiedenen Grafiken im MMI oder in der myAudi App[9, 12] ausgewählt werden kann, ist das Erscheinungsbild des Fahrzeugs immer wieder aufs Neue individuell gestaltbar. Mit den aktiven digitalen Lichtsignaturen wird ein neues Lichtdesign erlebbar. Die digitalen Lichtsignaturen können als Functions on Demand-Funktionen[15] nachträglich erworben werden. Hinweis: im Q6 e-tron nur in Verbindung mit Tech (PQA), Tech plus (PQB) oder Tech pro (PQC) erhältlich	LW1	**150,–** 126,05	●	●	●	●	●
Fernlichtassistent[5] 	Durch automatisches Ein- und Ausschalten des Fernlichts wird das Blenden des Gegenverkehrs und anderer Verkehrsbeteiligter innerhalb der Systemgrenzen vermindert. Der Fernlichtassistent bietet: ▸ selbstständige Erkennung von Scheinwerfern des Gegenverkehrs, Rückleuchten anderer Fahrzeuge und Lichtquellen von Ortschaften im Rahmen der Systemgrenzen ▸ automatisches Ein- oder Ausschalten des Fernlichts je nach Verkehrssituation ▸ Verbesserung der Sicht und einen Zugewinn an Komfort			○	○	○	○	○

● = als Sonderausstattung lieferbar ○ = Serienausstattung ◐ = Serien-/Sonderausstattung modellabhängig – = kein Angebot. Erläuterungen zu den Fußnoten finden Sie ab Seite 162.

IN SQ 620E
D
S Q6 e-tron

Spiegel

		Bestellschlüssel	EUR inkl. 19 % MwSt.[3] EUR ohne MwSt.[3]	Q6 SUV/Q6 Sportback e-tron	Q6 SUV/Q6 Sportback e-tron performance	Q6 SUV/Q6 Sportback e-tron quattro	Q6 SUV/Q6 Sportback S line business e-tron	SQ6 SUV/ SQ6 Sportback e-tron
Außenspiegelgehäuse in Wagenfarbe				○	○	○	○	–
Außenspiegelgehäuse Chromoptik matt silber				–	–	–	–	○
Außenspiegelgehäuse Carbon	setzen markante und hochwertige Akzente	6FQ	**670,–** 563,03	●	●	●	●	●

● = als Sonderausstattung lieferbar ○ = Serienausstattung ◐ = Serien-/Sonderausstattung modellabhängig – = kein Angebot. Erläuterungen zu den Fußnoten finden Sie ab Seite 162.

Spiegel

		Bestellschlüssel	**EUR inkl. 19 % MwSt.**[3] EUR ohne MwSt.[3]	**Q6 SUV/Q6 Sportback e-tron**	**Q6 SUV/Q6 Sportback e-tron performance**	**Q6 SUV/Q6 Sportback e-tron quattro**	**Q6 SUV/Q6 Sportback S line business e-tron**	**SQ6 SUV/ SQ6 Sportback e-tron**
Projektionsleuchte in den Außenspiegeln	Die Projektionsleuchte an der Unterseite der Außenspiegel projiziert ein grafisches Element auf den Untergrund. Dies sorgt nicht nur für eine Verbesserung der Ausleuchtung im Einstiegsbereich des Fahrzeugs beim Ein- und Aussteigen, sondern auch für einen ausdrucksstarken Blickfang. Hinweis: im Q6 e-tron Paketinhalt von Tech (PQA), Tech plus (PQB) und Tech pro (PQC)			●	●	●	○	○

● = als Sonderausstattung lieferbar ○ = Serienausstattung ◐ = Serien-/Sonderausstattung modellabhängig – = kein Angebot. Erläuterungen zu den Fußnoten finden Sie ab Seite 162.

BANG & OLUFSEN
VIEW
OK
SET
SPEED
FRONT
AUTO
REAR
SET

Dachsysteme

		Bestellschlüssel	EUR inkl. 19 % MwSt.[3] EUR ohne MwSt.[3]	Q6 SUV/Q6 Sportback e-tron	Q6 SUV/Q6 Sportback e-tron performance	Q6 SUV/Q6 Sportback e-tron quattro	Q6 SUV/Q6 Sportback S line business e-tron	SQ6 SUV/ SQ6 Sportback e-tron
Dachreling Schwarz	* Preis für Q6 Sportback e-tron als Einzeloption Hinweis: Serie im Q6 SUV e-tron; im Q6 Sportback e-tron und SQ6 e-tron Paketinhalt von Exterieurpaket schwarz (PAH)	3S2		–	–	–	–	●
			350,– 294,12	◐*	◐*	◐*	◐*	–
Dachreling Aluminiumoptik	Hinweis: Serie im SQ6 SUV e-tron	3S1	**350,–** 294,12	–	–	–	–	◐
Panorama-Schiebedach	Das zweiteilige, elektrisch bedienbare Schiebedach hat extragroße, getönte Glasflächen. Diese verleihen dem Innenraum des Fahrzeugs eine exklusive Atmosphäre und unterstreichen das progressive Design des Interieurs durch eine angenehme Lichtstimmung. Geöffnet sorgt das Panorama-Schiebedach zudem für ein erfrischendes Innenraumklima. Ein integrierter Windabweiser reduziert dabei die Windgeräusche. Für eine komfortable Bedienung erfolgen das Ausstellen und Öffnen des Glaselements sowie die Betätigung des Sonnenrollos elektrisch. Von außen kann mit dem Komfortschlüssel das Panorama-Schiebedach mitbedient werden.	3FU	**1.520,–** 1.277,31	●	●	●	●	●

● = als Sonderausstattung lieferbar ○ = Serienausstattung ◐ = Serien-/Sonderausstattung modellabhängig – = kein Angebot. Erläuterungen zu den Fußnoten finden Sie ab Seite 162.

Verglasung

		Bestellschlüssel	EUR inkl. 19 % MwSt.[3] EUR ohne MwSt.[3]	Q6 SUV/Q6 Sportback e-tron	Q6 SUV/Q6 Sportback e-tron performance	Q6 SUV/Q6 Sportback e-tron quattro	Q6 SUV/Q6 Sportback S line business e-tron	SQ6 SUV/ SQ6 Sportback e-tron
Wärmeschutz- und Akustikverglasung Frontscheibe	Durch die Akustikfolie wird das Geräuschniveau im Innenraum verbessert.			○	○	○	○	○
Scheiben seitlich und hinten in Wärmeschutzverglasung	Die grün getönten Scheiben reflektieren UV-Strahlung und können damit das Aufheizen des Fahrzeuginnenraums reduzieren. Die beheizbare Heckscheibe kann über eine Zeitschaltung gesteuert werden.			○	○	○	○	○
Akustikverglasung Türscheiben vorn	Die Akustikverglasung der Türscheiben vorn sorgt für eine verbesserte Außengeräuschdämmung.	VW5	**150,–** 126,05	●	●	●	●	●
Sonnenschutzrollo manuell für die Türscheiben hinten	Das Sonnenschutzrollo ist manuell aus- und einfahrbar. Zur Fixierung kann es am Fensterrahmen oben eingehängt werden. Dadurch wird der Fahrzeuginnenraum im Fond bei Sonneneinstrahlung verdunkelt und vor neugierigen Blicken von außen verdeckt. Bei Nichtgebrauch kann das Sonnenschutzrollo im Fensterschacht vollständig versenkt werden.	3Y4	**180,–** 151,26	●	●	●	●	●
Sonnenschutzverglasung abgedunkelt	schützt vor Sonneneinstrahlung und unerwünschten Einblicken in den hinteren Fahrzeuginnenraum Sie besteht aus einer abgedunkelten Heckscheibe sowie abgedunkelten hinteren Tür- und Seitenscheiben.	QL5	**440,–** 369,75	●	●	●	○	●

● = als Sonderausstattung lieferbar ○ = Serienausstattung ◐ = Serien-/Sonderausstattung modellabhängig – = kein Angebot. Erläuterungen zu den Fußnoten finden Sie ab Seite 162.

Weitere Außenausstattungen

		Bestellschlüssel	**EUR inkl. 19 % MwSt.**[3] EUR ohne MwSt.[3]	**Q6 SUV/Q6 Sportback e-tron**	**Q6 SUV/Q6 Sportback e-tron performance**	**Q6 SUV/Q6 Sportback e-tron quattro**	**Q6 SUV/Q6 Sportback S line business e-tron**	**SQ6 SUV/ SQ6 Sportback e-tron**
Stoßfänger advanced				○	○	○	–	–
Stoßfänger S-Modell	▸ Kühlerschutzgitter in Wagenfarbe ▸ Akzente in Aluminiumsilber matt und Selenitsilber			–	–	–	–	○
Türgriffe in Wagenfarbe				○	○	○	○	○
Fensterzierleisten schwarz				○	○	○	○	○
Dachkantenspoiler Carbon	Der durchströmte Dachkantenspoiler in hochwertigem Carbon setzt einen individuellen, optischen Akzent und unterstreicht so den kraftvollen Auftritt. Er betont zusätzlich das sportliche Design und verleiht dem Heck einen markanten Abschluss. Hinweis: nur für Q6/SQ6 SUV e-tron verfügbar	5J5	**1.750,–** 1.470,59	●/–	●/–	●/–	●/–	●/–

Weitere Außenausstattungen

	Bestellschlüssel	EUR inkl. 19 % MwSt.[3] EUR ohne MwSt.[3]	Q6 SUV/Q6 Sportback e-tron	Q6 SUV/Q6 Sportback e-tron performance	Q6 SUV/Q6 Sportback e-tron quattro	Q6 SUV/Q6 Sportback S line business e-tron	SQ6 SUV/ SQ6 Sportback e-tron
Exterieur S line Die Sportlichkeit kommt sehr wirkungsvoll durch dynamische Designelemente und markante Akzente zur Geltung. Exterieur S line beinhaltet: ▸ Stoßfänger S line mit Kühlerschutzgitter in Wagenfarbe und Akzenten in Selenitsilber dunkel im Bereich Front und Heck ▸ Räder, 5-Doppelspeichen-Dynamik, graphitgrau, glanzgedreht[4], 8,0 J | 9,0 J x 19, Reifen 235/60 | 255/55 R 19 ▸ Kontrastlackierung in Mythosschwarz Metallic 	PY2	**2.000,–** 1.680,67	●	●	●	○	–
Exterieurpaket schwarz ohne Dachreling Schwarze Designelemente erzeugen einen eindrucksvollen Kontrast zur Fahrzeuglackierung. Dadurch kommen die Sportlichkeit und das progressive Design noch mehr zur Geltung. Das Paket beinhaltet: ▸ Kühlerschutzgitter schwarz ▸ Außenspiegelgehäuse schwarz ▸ Fensterzierleisten und Anbauteile dunkel mit Audi Ringen vorn und hinten in Anthrazitgrau Hinweis: nur für Q6 Sportback e-tron und SQ6 Sportback e-tron; im Q6 Sportback e-tron nur bestellbar in Verbindung mit Exterieur S line (PY2)	PAJ	**900,–** 756,30	–/●	–/●	–/●	–/●	–/●

● = als Sonderausstattung lieferbar ○ = Serienausstattung ◐ = Serien-/Sonderausstattung modellabhängig – = kein Angebot. Erläuterungen zu den Fußnoten finden Sie ab Seite 162.

	Bestellschlüssel	**EUR inkl. 19 % MwSt.**[3] EUR ohne MwSt.[3]	**Q6 SUV/Q6 Sportback e-tron**	**Q6 SUV/Q6 Sportback e-tron performance**	**Q6 SUV/Q6 Sportback e-tron quattro**	**Q6 SUV/Q6 Sportback S line business e-tron**	**SQ6 SUV/ SQ6 Sportback e-tron**
Exterieurpaket schwarz	PAH	**1.250,–** 1.050,42	–/●	–/●	–/●	–/●	–/●
		900,– 756,30	●/–	●/–	●/–	●/–	●/–

Schwarze Designelemente erzeugen einen eindrucksvollen Kontrast zur Fahrzeuglackierung. Dadurch kommen die Sportlichkeit und das progressive Design noch mehr zur Geltung.

Das Exterieurpaket schwarz beinhaltet:

- Kühlerschutzgitter schwarz
- Außenspiegelgehäuse schwarz
- Fensterzierleisten und Anbauteile dunkel mit Audi Ringen vorn und hinten in Anthrazitgrau
- für Q6 Sportback e-tron und SQ6 e-tron zusätzlich Dachreling in Schwarz

Hinweis: im Q6 e-tron nur in Verbindung mit Exterieur S line (PY2) bestellbar

Weitere Außenausstattungen

		Bestellschlüssel	EUR inkl. 19 % MwSt.[3] EUR ohne MwSt.[3]	Q6 SUV/Q6 Sportback e-tron	Q6 SUV/Q6 Sportback e-tron performance	Q6 SUV/Q6 Sportback e-tron quattro	Q6 SUV/Q6 Sportback S line business e-tron	SQ6 SUV/ SQ6 Sportback e-tron
Modellkennzeichnung am Heck				○	○	○	○	○
Entfall Modellkennzeichnung am Heck		2Z0	ohne Mehrpreis	●	●	●	●	●
Vorbereitung für Anhängevorrichtung	Die Ausstattung ermöglicht die spätere Nachrüstung einer Anhängevorrichtung und beinhaltet bereits die dafür notwendigen technischen Voraussetzungen. Eine Anhängevorrichtung ist über Audi Original Zubehör erhältlich. Sie sollte durch eine Fachwerkstatt nachgerüstet werden, da unter Umständen zusätzliche Umbauten am Fahrzeug erforderlich sind.			○	○	○	○	○
Anhängevorrichtung mechanisch schwenkbar	Die Anhängevorrichtung mit mechanisch schwenkbarem Kugelkopf lässt sich komfortabel über eine Taste im Gepäckraum elektrisch entriegeln. Die Gespannstabilisierung erfolgt während der Fahrt über die elektronische Stabilisierungskontrolle (ESC). Eine schwenkbare Systemsteckdose ermöglicht den Dauerbetrieb von elektrischen Geräten im Anhänger oder Wohnwagen. Die Anhängevorrichtung sowie die Systemsteckdose können unsichtbar hinter die Stoßfängerschürze geschwenkt werden. Zwei zusätzliche Pins unterhalb der Kupplungskugel sorgen für eine stabile Verbindung zwischen Fahrradträger und Anhängevorrichtung. Dadurch wird eine einfache Montage und Demontage ermöglicht. Herkömmliche Anhänger und Trägersysteme können mit diesem Kugelkopf weiterhin verwendet werden. Der Anhängerassistent[16] unterstützt beim Einsatz des Fahrzeugs als Zugfahrzeug und ist kompatibel mit allen Anhängern mit starrer Deichsel. Bei der Rückwärtsfahrt kann das Gespann mit dem Anhängerassistenten[16] automatisch gelenkt werden. Die Richtung wird dabei komfortabel per Touchbedienung auf dem MMI touch-Display gesteuert. Das Kamerabild zeigt bei der Rückwärtsfahrt den Systemzustand und die Reaktion des Gespanns sowie den aktuellen bzw. den gewünschten Knickwinkel an. Bei aktivem System kann die Kollision zwischen Fahrzeug und Hänger beim Rückwärtsfahren vermieden werden.	1D4	**1.100,–** 924,37	●	●	●	●	●

● = als Sonderausstattung lieferbar ○ = Serienausstattung ◐ = Serien-/Sonderausstattung modellabhängig – = kein Angebot. Erläuterungen zu den Fußnoten finden Sie ab Seite 162.

IN Q 620E

Interieur

Sitzbezüge/Lederausstattungen

Basis

		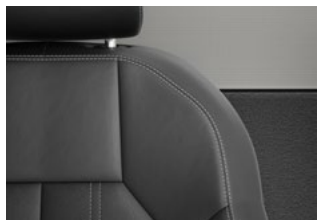		
Farbe (Bestellschlüssel)	**Schwarz** (MI)	**Schwarz** (FW)	**Santosbraun** (HB)	**Perlmuttbeige** (II)
Normalsitze	▸ Interieur mit Normalsitzen in Stoff Argument (Serienausstattung, s. Abb.)	▸ Interieur mit Normalsitzen, Leder/ Kunstleder mono.pur 550-Kombination (PWA, s. Abb.)	▸ Interieur mit Normalsitzen, Leder/ Kunstleder mono.pur 550-Kombination (PWB)	▸ Interieur mit Normalsitzen, Leder/ Kunstleder mono.pur 550-Kombination (PWC, s. Abb.)
Sportsitze	▸ Interieur mit Sportsitzen in Stoff Argument (PWD)	▸ Interieur mit Sportsitzen, Leder/ Kunstleder mono.pur 550-Kombination (PWE)	–	▸ Interieur mit Sportsitzen, Leder/ Kunstleder mono.pur 550-Kombination (PWF)
Schalttafel oben (Kontrastnaht)	**Schwarz** (Stahlgrau)	**Schwarz** (Stahlgrau)	**Schwarz** (Stahlgrau)	**Schwarz** (Stahlgrau)
Softwrap (Kontrastnaht)	**Schwarz**	**Schwarz** (Stahlgrau)	**Santosbraun** (Stahlgrau)	**Perlmuttbeige** (Stahlgrau)
Lenkrad, Schalttafel unten	**Schwarz**	**Schwarz**	**Schwarz**	**Schwarz**
Türspiegel, Tür Armauflage (Kontrastnaht)	**Schwarz**	**Schwarz** (Stahlgrau)	**Santosbrau** (Stahlgrau)	**Perlmuttbeige** (Stahlgrau)
Türbrüstung	**Schwarz**	**Schwarz**	**Schwarz**	**Schwarz**
Mittelkonsole Wings, Mittelarmlehne	**Schwarz**	**Schwarz**	**Santosbraun**	**Perlmuttbeige**
Sitzbezug (Kontrastnaht vorn)	**Schwarz**	**Schwarz**	**Santosbraun** (Stahlgrau)	**Perlmuttbeige** (Stahlgrau)
Sicherheitsgurte	**Schwarz**	**Schwarz**	**Schwarz**	**Schwarz**
Teppichboden, Fußmatten	**Schwarz**	**Schwarz**	**Schwarz**	**Schwarz**
Laderaumabdeckung	**Schwarz**	**Schwarz**	**Schwarz**	**Schwarz**
Dachhimmel	**Felsgrau**	**Felsgrau**	**Felsgrau**	**Felsgrau**

Sitzbezüge/Lederausstattungen

Interieur S line

Farbe (Bestellschlüssel)	**Schwarz** (MM)	**Schwarz** (GX)	**Stahlgrau** (ET)	**Schwarz** (AR)
Sportsitze	▸ Interieur mit Sportsitzen in Stoff Elastic Melange/Kunstleder mono.pur 550-Kombination mit S-Prägung (PWK)	▸ Interieur mit Sportsitzen, Leder/Kunstleder mono.pur 550-Kombination mit S-Prägung (PWL, s. Abb.)	▸ Interieur mit Sportsitzen, Leder/Kunstleder mono.pur 550-Kombination mit S-Prägung (PWM)	–
Sportsitz plus (mit Trichterblende in den Sitzlehnen)	–	▸ Interieur mit Sportsitzen plus, Mikrofaser Dinamica/Leder Perlnappa-Kombination mit Rautensteppung (PWN) oder Sportsitzen plus, Leder Feinnappa mit Rautensteppung (PWO)	–	▸ Interieur mit Sportsitzen plus, Mikrofaser Dinamica/Leder Perlnappa-Kombination mit Rautensteppung (YYB)
Schalttafel oben (Kontrastnaht)	**Schwarz** (Stahlgrau)	**Schwarz** (Stahlgrau)	**Schwarz** (Stahlgrau)	**Schwarz** (Stahlgrau)
Softwrap (Kontrastnaht)	**Schwarz-Anthrazit** (Felsgrau)	**Schwarz** (Stahlgrau)	**Schwarz** (Stahlgrau)	**Schwarz** (Expressrot)
Lenkrad (Kontrastnaht)	**Schwarz** (Felsgrau)	**Schwarz** (Felsgrau)	**Schwarz** (Felsgrau)	**Schwarz** (Felsgrau)
Schalttafel unten, Türbrüstung	**Schwarz**	**Schwarz**	**Schwarz**	**Schwarz**
Türspiegel, Tür Armauflage (Kontrastnaht)	**Schwarz-Anthrazit** (Felsgrau)	**Schwarz** (Stahlgrau)	**Schwarz** (Stahlgrau)	**Schwarz** (Expressrot)
Mittelkonsole Wings, Mittelarmlehne	**Schwarz-Anthrazit**	**Schwarz**	**Schwarz**	**Schwarz**
Sitzbezug (Kontrastnaht vorn)	**Schwarz**	**Schwarz** (Stahlgrau)	**Stahlgrau** (Anthrazit)	**Schwarz** (Expressrot)
Sicherheitsgurte (Kontrastnaht)	**Schwarz**	**Schwarz**	**Schwarz**	**Schwarz** (Crescendorot)
Teppichboden, Fußmatten	**Schwarz**	**Schwarz**	**Schwarz**	**Schwarz**
Laderaumabdeckung	**Schwarz**	**Schwarz**	**Schwarz**	**Schwarz**
Dachhimmel	**Schwarz**	**Schwarz**	**Schwarz**	**Schwarz**

Interieur S Modell

Farbe (Bestellschlüssel)	**Schwarz** (GX)	**Stahlgrau** (ET)	**Arrasrot** (OR)	**Schwarz** (AR)
Sportsitze	▸ Interieur mit Sportsitzen, Leder/Kunstleder mono.pur 550-Kombination mit S-Prägung (Serienausstattung, s. Abb.)	▸ Interieur mit Sportsitzen, Leder/Kunstleder mono.pur 550-Kombination mit S-Prägung (PWM)	–	–
Sportsitze plus (mit Trichterblende in den Sitzlehnen)	▸ Interieur mit Sportsitzen plus, Mikrofaser Dinamica/Leder Perlnappa-Kombination (PWN) oder Sportsitze plus, Leder Feinnappa mit Rautensteppung (PWO)	–	▸ Interieur mit Sportsitzen plus, Leder Feinnappa mit Rautensteppung (PWQ)	▸ Interieur mit Sportsitzen plus, Mikrofaser Dinamica/Leder Perlnappa-Kombination mit Rautensteppung (YYB)
Schalttafel oben (Kontrastnaht)	**Schwarz** (Stahlgrau)	**Schwarz** (Stahlgrau)	**Schwarz** (Stahlgrau)	**Schwarz** (Stahlgrau)
Softwrap (Kontrastnaht)	**Schwarz** (Stahlgrau)	**Schwarz** (Stahlgrau)	**Schwarz** (Stahlgrau)	**Schwarz** (Expressrot)
Lenkrad (Kontrastnaht)	**Schwarz** (Felsgrau)	**Schwarz** (Felsgrau)	**Schwarz** (Felsgrau)	**Schwarz** (Felsgrau)
Schalttafel unten, Türbrüstung	**Schwarz**	**Schwarz**	**Schwarz**	**Schwarz**
Türspiegel, Tür Armauflage (Kontrastnaht)	**Schwarz** (Stahlgrau)	**Schwarz** (Stahlgrau)	**Schwarz** (Stahlgrau)	**Schwarz** (Expressrot)
Mittelkonsole Wings, Mittelarmlehne	**Schwarz**	**Schwarz**	**Schwarz**	**Schwarz**
Sitzbezug (Kontrastnaht vorn)	**Schwarz** (Stahlgrau)	**Stahlgrau** (Anthrazit)	**Arrasrot** (Stahlgrau)	**Schwarz** (Expressrot)
Sicherheitsgurte (Kontrastnaht)	**Schwarz**	**Schwarz**	**Schwarz**	**Schwarz** (Crescendorot)
Teppichboden, Fußmatten	**Schwarz**	**Schwarz**	**Schwarz**	**Schwarz**
Laderaumabdeckung	**Schwarz**	**Schwarz**	**Schwarz**	**Schwarz**
Dachhimmel	**Schwarz**	**Schwarz**	**Schwarz**	**Schwarz**

Sitze und Sitzkomfort

		Bestellschlüssel	**EUR inkl. 19 % MwSt.**[3] EUR ohne MwSt.[3]	**Q6 SUV/Q6 Sportback e-tron**	**Q6 SUV/Q6 Sportback e-tron performance**	**Q6 SUV/Q6 Sportback e-tron quattro**	**Q6 SUV/Q6 Sportback S line business e-tron**	**SQ6 SUV/ SQ6 Sportback e-tron**
Stoff Argument[17]	Für Normalsitze vorn: ▸ Sitzmittelbahnen in Stoff Argument schwarz ▸ Sitzseitenwangen, Kopfstützen und Mittelarmlehne der Fondsitze in Stoff uni schwarz Die Sitzbezüge im Fond sind optisch an die Vordersitze angepasst.			○	○	○	○	–
Normalsitze vorn	Die Normalsitze vorn bieten angenehmen Sitzkomfort und können mit verschiedenen Sitzbezugmaterialien und -farben kombiniert werden. Hinweis: in der Ausstattungsvariante S line business nur in Verbindung mit einem Interieurpaket bestellbar			○	○	○	●	–
Sportsitze vorn	auf sportliche Ambitionen abgestimmt; Sportsitze vorn mit ausgeprägter Form und individueller Einstellung Die Sportsitze vorn verfügen über: ▸ manuell ausziehbare Oberschenkelauflage ▸ optisch integrierte Kopfstützen ▸ ausgeprägte Sitzseitenwangen für guten Seitenhalt in Kurven Hinweis: für Q6 e-tron nur in Verbindung mit einem Interieurpaket bestellbar			●	●	●	○	○
Sportsitze plus vorn	Die Sportsitze plus vorn zeichnen sich besonders durch markante Details wie die integrierten Kopfstützen und das S-Emblem aus. Die Sportsitze plus vorn verfügen über: ▸ manuell ausziehbare Oberschenkelauflage ▸ optisch integrierte Kopfstützen ▸ ausgeprägte Sitzseitenwangen für besseren Seitenhalt in Kurven ▸ Dekorblende im Lehnenkopf mit S-Emblem Hinweis: nur in Verbindung mit einem Interieurpaket bestellbar			●	●	●	●	●

● = als Sonderausstattung lieferbar ○ = Serienausstattung ◐ = Serien-/Sonderausstattung modellabhängig – = kein Angebot. Erläuterungen zu den Fußnoten finden Sie ab Seite 162.

Sitze und Sitzkomfort

	Bestellschlüssel	**EUR inkl. 19 % MwSt.**[3] EUR ohne MwSt.[3]	**Q6 SUV/Q6 Sportback e-tron**	**Q6 SUV/Q6 Sportback e-tron performance**	**Q6 SUV/Q6 Sportback e-tron quattro**	**Q6 SUV/Q6 Sportback S line business e-tron**	**SQ6 SUV/ SQ6 Sportback e-tron**
Vordersitze manuell einstellbar Es steht eine Vielzahl manueller Einstellmöglichkeiten zur Verfügung: ▸ Sitzhöhe ▸ Sitzlängsposition ▸ Lehnenneigung ▸ Kopfstützen- und Gurthöhe			○	○	○	–	–
Vordersitze elektrisch einstellbar mit Memory-Funktion für den Fahrersitz und die Außenspiegel Für Fahrer- und Beifahrersitz steht eine Vielzahl elektrischer Einstellmöglichkeiten zur Verfügung. Die Einstellungen werden für den Fahrersitz gespeichert und zusätzlich automatisch in persönlichen Profilen gesichert. Das Paket beinhaltet: ▸ Vordersitze elektrisch einstellbar mit Memory-Funktion für den Fahrersitz ▸ Außenspiegel mit Memory-Funktion Sitzhöhe, Sitzlängsposition sowie Sitz- und Lehnenneigung der Vordersitze können elektrisch eingestellt werden. Die Memory-Funktion für die Fahrerseite bietet zwei Speicherplätze für den elektrisch einstellbaren Fahrersitz und die Außenspiegel. Über die Speichertaste in der Türverkleidung können die Einstellungen gespeichert und abgerufen werden. Durch „Personalisierung“ wird zusätzlich die letzte Sitz-/Außenspiegelposition automatisch im persönlichen Profil gespeichert. Hinweis: im Q6 e-tron nur bestellbar in Verbindung mit einem Interieurpaket und Tech (PQA), Tech plus (PQB) oder Tech pro (PQC)	PV3	**970,–** 815,13	●	●	●	○	○

● = als Sonderausstattung lieferbar ○ = Serienausstattung ◐ = Serien-/Sonderausstattung modellabhängig – = kein Angebot. Erläuterungen zu den Fußnoten finden Sie ab Seite 162.

		Bestellschlüssel	**EUR inkl. 19 % MwSt.**[3] EUR ohne MwSt.[3]	**Q6 SUV/Q6 Sportback e-tron**	**Q6 SUV/Q6 Sportback e-tron performance**	**Q6 SUV/Q6 Sportback e-tron quattro**	**Q6 SUV/Q6 Sportback S line business e-tron**	**SQ6 SUV/ SQ6 Sportback e-tron**
Mittelarmlehne vorn				○	○	○	–	–
Komfortmittelarmlehne vorn	in der Neigung 4-fach verstellbar, mit Verriegelungstaste Hinweis: im Q6 e-tron Paketinhalt von Tech (PQA), Tech plus (PQB) und Tech pro (PQC)			●	●	●	○	○
Kopfstützen vorn	für die Vordersitze manuell in der Höhe einstellbar Hinweis: nur für Normalsitze vorn; in der Ausstattungsvariante S line business nur in Verbindung mit einem Interieurpaket bestellbar			○	○	○	●	–
Variable Kopfstützen für die Vordersitze	mit manueller Einstellung von Kopfstützenhöhe und -abstand Hinweis: nur bestellbar in Verbindung mit einem Interieur mit Normalsitzen (PWA/PWB/PWC)	5ZC	**125,–** 105,04	●	●	●	●	–
4-Wege-Lendenwirbelstütze für die Vordersitze	Elektrisch, horizontal und vertikal in vier Richtungen individuell einstellbar, sorgt die Lendenwirbelstütze für eine entspannte, ergonomische Sitzhaltung. Hinweis: im Q6 e-tron nur in Verbindung mit einem Interieurpaket bestellbar			●	●	●	○	○

Sitze und Sitzkomfort

		Bestellschlüssel	EUR inkl. 19 % MwSt.[3] EUR ohne MwSt.[3]	Q6 SUV/Q6 Sportback e-tron	Q6 SUV/Q6 Sportback e-tron performance	Q6 SUV/Q6 Sportback e-tron quattro	Q6 SUV/Q6 Sportback S line business e-tron	SQ6 SUV/ SQ6 Sportback e-tron
Kindersitzbefestigung i-Size-konform auf Beifahrerseite und äußeren Fondsitzen, Top Tether für äußere Fondsitze	Normhalterung zur praktischen Befestigung von i-Size- und ISOFIX-konformen Kindersitzen vorn und auf den äußeren Fondsitzen. Mit dem sogenannten Top Tether steht ein zusätzlicher Befestigungspunkt oben am Sitz für die äußeren Fondsitze zur Verfügung. Die empfohlenen Kindersitze von Audi Original Zubehör erhalten Sie bei Ihrem Audi Partner.			○	○	○	○	○
Interieur mit Normalsitzen, Leder/Kunstleder-Kombination schwarz	Das Paket Interieur mit Normalsitzen, Leder/Kunstleder-Kombination schwarz, beinhaltet: ▸ Normalsitze vorn ▸ Sitzmittelbahnen in Leder schwarz, Sitzseitenwangen, Kopfstützen und Mittelarmlehnen in Kunstleder schwarz, Kontrastnähte in Stahlgrau (Sitzbezüge im Fond optisch an die Vordersitze angepasst) ▸ 4-Wege-Lendenwirbelstütze für die Vordersitze, elektrisch, horizontal und vertikal in vier Richtungen individuell einstellbar ▸ Interieurelemente oben und unten Kunstleder plus: Dekorelemente in der Instrumententafel und den Türen in Kunstleder plus in Feinoptik mit Kontrastnähten, Mittelarmlehne in Kunstleder in Klassikoptik, Mittelkonsole und Türarmauflagen in Kunstleder plus in Feinoptik ▸ Farbe des Kunstleders plus in Feinoptik und des Kunstleders in Klassikoptik, farbangepasst an die jeweilige Innenausstattungsfarbe ▸ Akzentflächen und Bedientasten schwarz glänzend für Elemente in Mittelkonsole und Rollo Getränkehalter ▸ Dekoreinlage Aluminium matt gebürstet anthrazit für Einleger in der Instrumententafel ▸ Einstiegsleisten mit Aluminiumeinlegern vorn, beleuchtet	PWA	**1.960,–** 1.647,06 **1.310,–** 1.100,84	● –	● –	● –	– ●	– –

● = als Sonderausstattung lieferbar ○ = Serienausstattung ◐ = Serien-/Sonderausstattung modellabhängig – = kein Angebot. Erläuterungen zu den Fußnoten finden Sie ab Seite 162.

		Bestellschlüssel	**EUR inkl. 19 % MwSt.**[3] EUR ohne MwSt.[3]	**Q6 SUV/Q6 Sportback e-tron**	**Q6 SUV/Q6 Sportback e-tron performance**	**Q6 SUV/Q6 Sportback e-tron quattro**	**Q6 SUV/Q6 Sportback S line business e-tron**	**SQ6 SUV/ SQ6 Sportback e-tron**
Interieur mit Normalsitzen, Leder/Kunstleder-Kombination braun		PWB	**1.960,–** 1.647,06	●	●	●	–	–
	Das Paket Interieur mit Normalsitzen, Leder/Kunstleder-Kombination braun, beinhaltet: ▸ Normalsitze vorn ▸ Sitzmittelbahnen in Leder santosbraun, Sitzseitenwangen, Kopfstützen und Mittelarmlehnen in Kunstleder santosbraun, Kontrastnähte in Stahlgrau (Sitzbezüge im Fond optisch an die Vordersitze angepasst) ▸ 4-Wege-Lendenwirbelstütze für die Vordersitze, elektrisch, horizontal und vertikal in vier Richtungen individuell einstellbar ▸ Interieurelemente oben und unten Kunstleder plus: Dekorelemente in der Instrumententafel und den Türen in Kunstleder plus in Feinoptik mit Kontrastnähten, Mittelarmlehne in Kunstleder in Klassikoptik, Mittelkonsole und Türarmauflagen in Kunstleder plus in Feinoptik ▸ Farbe des Kunstleders plus in Feinoptik und des Kunstleders in Klassikoptik, farbangepasst an die jeweilige Innenausstattungsfarbe ▸ Akzentflächen und Bedientasten schwarz glänzend für Elemente in Mittelkonsole und Rollo Getränkehalter ▸ Dekoreinlage Aluminium matt gebürstet anthrazit für Einleger in der Instrumententafel ▸ Einstiegsleisten mit Aluminiumeinlegern vorn, beleuchtet		**1.310,–** 1.100,84	–	–	–	●	–
Interieur mit Normalsitzen, Leder/Kunstleder-Kombination beige		PWC	**1.960,–** 1.647,06	●	●	●	–	–
	Das Paket Interieur mit Normalsitzen, Leder/Kunstleder-Kombination beige, beinhaltet: ▸ Normalsitze vorn ▸ Sitzmittelbahnen in Leder perlmuttbeige, Sitzseitenwangen, Kopfstützen und Mittelarmlehnen in Kunstleder perlmuttbeige, Kontrastnähte in Stahlgrau (Sitzbezüge im Fond optisch an die Vordersitze angepasst) ▸ 4-Wege-Lendenwirbelstütze für die Vordersitze, elektrisch, horizontal und vertikal in vier Richtungen individuell einstellbar ▸ Interieurelemente oben und unten Kunstleder plus: Dekorelemente in der Instrumententafel und den Türen in Kunstleder plus in Feinoptik mit Kontrastnähten, Mittelarmlehne in Kunstleder in Klassikoptik, Mittelkonsole und Türarmauflagen in Kunstleder plus in Feinoptik ▸ Farbe des Kunstleders plus in Feinoptik und des Kunstleders in Klassikoptik, farbangepasst an die jeweilige Innenausstattungsfarbe ▸ Akzentflächen und Bedientasten schwarz glänzend für Elemente in Mittelkonsole und Rollo Getränkehalter ▸ Dekoreinlage Aluminium matt gebürstet anthrazit für Einleger in der Instrumententafel ▸ Einstiegsleisten mit Aluminiumeinlegern vorn, beleuchtet		**1.310,–** 1.100,84	–	–	–	●	–

Sitze und Sitzkomfort

		Bestellschlüssel	**EUR inkl. 19 % MwSt.**[3] EUR ohne MwSt.[3]	**Q6 SUV/Q6 Sportback e-tron**	**Q6 SUV/Q6 Sportback e-tron performance**	**Q6 SUV/Q6 Sportback e-tron quattro**	**Q6 SUV/Q6 Sportback S line business e-tron**	**SQ6 SUV/ SQ6 Sportback e-tron**
Interieur mit Sportsitzen, Stoff schwarz	Das Paket Interieur mit Sportsitzen, Stoff schwarz, beinhaltet: ▸ Sportsitze vorn mit manuell ausziehbarer Oberschenkelauflage, optisch integrierten Kopfstützen und ausgeprägten Sitzseitenwangen für guten Seitenhalt in Kurven ▸ Sitzmittelbahnen in Stoff Argument[17] schwarz, Sitzseitenwangen, Kopfstütze und Mittelarmlehne der Fondsitze in Stoff uni recycelt schwarz (Sitzbezüge im Fond optisch an die Vordersitze angepasst) ▸ 4-Wege-Lendenwirbelstütze für die Vordersitze, elektrisch, horizontal und vertikal in vier Richtungen individuell einstellbar ▸ Interieurelemente oben und unten Kunstleder: Dekorelemente in der Instrumententafel und den Türen und Türarmauflagen, Mittelarmlehne und Mittelkonsole in Kunstleder in Klassikoptik, schwarz ▸ Akzentflächen und Bedientasten schwarz matt für Elemente in Mittelkonsole ▸ Einstiegsleisten mit Aluminiumeinlegern vorn	PWD	**650,–** 546,22	●	●	●	○	–
Interieur mit Sportsitzen, Leder/Kunstleder-Kombination schwarz	Das Paket Interieur mit Sportsitzen, Leder/Kunstleder-Kombination schwarz, beinhaltet: ▸ Sportsitze vorn mit manuell ausziehbarer Oberschenkelauflage, optisch integrierten Kopfstützen und ausgeprägten Sitzseitenwangen für guten Seitenhalt in Kurven ▸ Sitzmittelbahnen in Leder schwarz, Sitzseitenwangen, Kopfstützen und Mittelarmlehnen in Kunstleder schwarz, Kontrastnähte in Stahlgrau (Sitzbezüge im Fond optisch an die Vordersitze angepasst) ▸ 4-Wege-Lendenwirbelstütze für die Vordersitze, elektrisch, horizontal und vertikal in vier Richtungen individuell einstellbar ▸ Interieurelemente oben und unten Kunstleder plus: Dekorelemente in der Instrumententafel und den Türen in Kunstleder plus in Feinoptik mit Kontrastnähten, Mittelarmlehne in Kunstleder in Klassikoptik, Mittelkonsole und Türarmauflagen in Kunstleder plus in Feinoptik ▸ Farbe des Kunstleders plus in Feinoptik und des Kunstleders in Klassikoptik, farbangepasst an die jeweilige Innenausstattungsfarbe ▸ Akzentflächen und Bedientasten schwarz glänzend für Elemente in Mittelkonsole und Rollo Getränkehalter ▸ Dekoreinlage Aluminium matt gebürstet anthrazit für Einleger in der Instrumententafel ▸ Einstiegsleisten mit Aluminiumeinlegern vorn, beleuchtet	PWE	**2.370,–** 1.991,60 **1.720,–** 1.445,38	● – –	● – –	● – –	– ● –	– – –

● = als Sonderausstattung lieferbar ○ = Serienausstattung ◐ = Serien-/Sonderausstattung modellabhängig – = kein Angebot. Erläuterungen zu den Fußnoten finden Sie ab Seite 162.

		Bestellschlüssel	**EUR inkl. 19 % MwSt.**[3] EUR ohne MwSt.[3]	**Q6 SUV/Q6 Sportback e-tron**	**Q6 SUV/Q6 Sportback e-tron performance**	**Q6 SUV/Q6 Sportback e-tron quattro**	**Q6 SUV/Q6 Sportback S line business e-tron**	**SQ6 SUV/ SQ6 Sportback e-tron**
Interieur mit Sportsitzen, Leder/Kunstleder-Kombination beige		PWF	**2.370,–** 1.991,60	●	●	●	–	–
	Das Paket Interieur mit Sportsitzen, Leder/Kunstleder-Kombination beige, beinhaltet: ▸ Sportsitze vorn mit manuell ausziehbarer Oberschenkelauflage, optisch integrierten Kopfstützen und ausgeprägten Sitzseitenwangen für guten Seitenhalt in Kurven ▸ Sitzmittelbahn der Vordersitze und Sitzmittelbahn der beiden äußeren Fondsitze in Leder perforiert perlmuttbeige, Sitzseitenwangen und Mittelarmlehne der Fondsitze, mittleren Fondsitzplatz und Kopfstützen in Kunstleder perlmuttbeige, Kontrastnähte in Stahlgrau ▸ 4-Wege-Lendenwirbelstütze für die Vordersitze, elektrisch, horizontal und vertikal in vier Richtungen individuell einstellbar ▸ Interieurelemente oben und unten Kunstleder plus: Dekorelemente in der Instrumententafel sowie in den Türen in Kunstleder plus in Feinoptik mit Kontrastnähten in Stahlgrau, Mittelarmlehne in Kunstleder in Klassikoptik, Mittelkonsole und Türarmauflagen in Kunstleder plus in Feinoptik ▸ Farbe des Kunstleders plus in Feinoptik und des Kunstleders in Klassikoptik, farbangepasst an die jeweilige Innenausstattungsfarbe ▸ Instrumententafel-Oberseite schwarz mit Kontrastnaht in Stahlgrau ▸ Akzentflächen und Bedientasten schwarz glänzend für Elemente in Mittelkonsole und Rollo Getränkehalter ▸ Dekoreinlage Aluminium matt gebürstet anthrazit für Einleger in der Instrumententafel ▸ Einstiegsleisten mit Aluminiumeinlegern vorn, beleuchtet Hinweis: nur bestellbar in Verbindung mit Sitzbelüftung (4D3), Vordersitze elektrisch einstellbar mit Memory-Funktion für den Fahrersitz und die Außenspiegel und Tech (PQA), Tech plus (PQB) oder Tech pro (PQC)		**1.720,–** 1.445,38	–	–	–	●	–

Sitze und Sitzkomfort

	Bestellschlüssel	**EUR inkl. 19 % MwSt.**[3] EUR ohne MwSt.[3]	**Q6 SUV/Q6 Sportback e-tron**	**Q6 SUV/Q6 Sportback e-tron performance**	**Q6 SUV/Q6 Sportback e-tron quattro**	**Q6 SUV/Q6 Sportback S line business e-tron**	**SQ6 SUV/ SQ6 Sportback e-tron**
Interieur S mit Sportsitzen, Stoff/Kunstleder-Kombination schwarz-grau	PWK	**2.195,–** 1.844,54	●	●	●	–	–
 Das Paket Interieur S line mit Sportsitzen, Stoff/Kunstleder-Kombination schwarz, beinhaltet: ▸ Sportsitze vorn mit manuell ausziehbarer Oberschenkelauflage, optisch integrierten Kopfstützen und ausgeprägten Sitzseitenwangen für guten Seitenhalt in Kurven ▸ Sitzmittelbahnen in Stoff Melange[18] schwarz/anthrazit, Sitzseitenwangen und Kopfstützen in Kunstleder, Kontrastnähte in Felsgrau, S-Emblem in den Lehnen der Vordersitze (Sitzbezüge im Fond optisch an die Vordersitze angepasst) ▸ 4-Wege-Lendenwirbelstütze für die Vordersitze, elektrisch, horizontal und vertikal in vier Richtungen individuell einstellbar ▸ Dachhimmel Stoff schwarz ▸ Interieurelemente oben und unten in Stoff: Dekorelemente in der Instrumententafel und den Türen in Stoff Melange[18] schwarz/anthrazit mit Kontrastnähten, Mittelarmlehne, Mittelkonsole und Türarmauflagen in Stoff Melange[18] schwarz/anthrazit ▸ Akzentflächen und Bedientasten schwarz glänzend für Elemente in Mittelkonsole und Rollo Getränkehalter ▸ Dekoreinlage Aluminium matt gebürstet anthrazit für Einleger in der Instrumententafel ▸ Sportlederlenkrad, 3-Speichen, oben und unten abgeflacht, mit Multifunktion und Schaltwippen sowie Lenkradapplikation Chromoptik, S-Emblem, Lenkradgriffe in perforiertem Leder und Kontrastnaht ▸ Pedalerie und Fußstütze in Edelstahl ▸ Einstiegsleisten mit Aluminiumeinlegern vorn, beleuchtet, S-Schriftzug		**1.425,–** 1.197,48	–	–	–	●	–
in Verbindung mit Tech plus oder Tech pro		**2.075,–** 1.743,70	●	●	●	–	–

● = als Sonderausstattung lieferbar ○ = Serienausstattung ◐ = Serien-/Sonderausstattung modellabhängig – = kein Angebot. Erläuterungen zu den Fußnoten finden Sie ab Seite 162.

	Bestellschlüssel	**EUR inkl. 19 % MwSt.**[3] EUR ohne MwSt.[3]	**Q6 SUV/Q6 Sportback e-tron**	**Q6 SUV/Q6 Sportback e-tron performance**	**Q6 SUV/Q6 Sportback e-tron quattro**	**Q6 SUV/Q6 Sportback S line business e-tron**	**SQ6 SUV/ SQ6 Sportback e-tron**
Interieur S mit Sportsitzen, Leder/Kunstleder-Kombination schwarz	PWL	**3.075,–** 2.584,03	●	●	●	–	○
 Das Paket Interieur S mit Sportsitzen, Leder/Kunstleder-Kombination schwarz, beinhaltet: ▸ Sportsitze vorn mit manuell ausziehbarer Oberschenkelauflage, optisch integrierten Kopfstützen und ausgeprägten Sitzseitenwangen für guten Seitenhalt in Kurven ▸ Sitzmittelbahnen in Leder schwarz, Sitzseitenwangen, Mittelarmlehnen und Kopfstützen in Kunstleder schwarz, Kontrastnähte in Stahlgrau, S-Emblem in den Lehnen der Vordersitze (Sitzbezüge im Fond optisch an die Vordersitze angepasst) ▸ 4-Wege-Lendenwirbelstütze für die Vordersitze, elektrisch, horizontal und vertikal in vier Richtungen individuell einstellbar ▸ Dachhimmel Stoff schwarz ▸ Interieurelemente oben und unten Kunstleder plus: Dekorelemente in der Instrumententafel und den Türen in Kunstleder plus in Feinoptik, schwarz, mit Kontrastnähten, Mittelarmlehne in Kunstleder in Klassikoptik, schwarz, Mittelkonsole und Türarmauflagen in Kunstleder plus in Feinoptik, schwarz ▸ Akzentflächen und Bedientasten schwarz glänzend für Elemente in Mittelkonsole und Rollo Getränkehalter ▸ Dekoreinlage Aluminium matt gebürstet anthrazit für Einleger in der Instrumententafel ▸ Sportlederlenkrad, 3-Speichen, oben und unten abgeflacht, mit Multifunktion und Schaltwippen sowie Lenkradapplikation Chromoptik, S-Emblem, Lenkradgriffe in perforiertem Leder und Kontrastnaht ▸ Pedalerie und Fußstütze in Edelstahl ▸ Einstiegsleisten mit Aluminiumeinlegern vorn, beleuchtet, S-Schriftzug		**2.305,–** 1.936,97	–	–	–	●	–
in Verbindung mit Tech plus oder Tech pro		**2.955,–** 2.483,19	●	●	●	–	–

Sitze und Sitzkomfort

	Bestellschlüssel	EUR inkl. 19 % MwSt.[3] EUR ohne MwSt.[3]	Q6 SUV/Q6 Sportback e-tron	Q6 SUV/Q6 Sportback e-tron performance	Q6 SUV/Q6 Sportback e-tron quattro	Q6 SUV/Q6 Sportback S line business e-tron	SQ6 SUV/ SQ6 Sportback e-tron
Interieur S mit Sportsitzen, Leder/Kunstleder-Kombination grau	PWM	**3.075,–** 2.584,03	●	●	●	–	–
Das Paket Interieur S mit Sportsitzen, Leder/Kunstleder-Kombination grau, beinhaltet für den Q6 e-tron: ▸ Sportsitze vorn mit manuell ausziehbarer Oberschenkelauflage, optisch integrierten Kopfstützen und ausgeprägten Sitzseitenwangen für guten Seitenhalt in Kurven ▸ Sitzmittelbahnen in Leder stahlgrau, Sitzseitenwangen und Kopfstützen in Kunstleder stahlgrau, Kontrastnähte in Anthrazit, S-Emblem in den Lehnen der Vordersitze (Sitzbezüge im Fond optisch an die Vordersitze angepasst) ▸ Dachhimmel Stoff schwarz ▸ 4-Wege-Lendenwirbelstütze für die Vordersitze, elektrisch, horizontal und vertikal in vier Richtungen individuell einstellbar ▸ Interieurelemente oben und unten Kunstleder plus: Dekorelemente in der Instrumententafel und den Türen in Kunstleder plus in Feinoptik, schwarz, mit Kontrastnähten, Mittelarmlehne in Kunstleder in Klassikoptik, schwarz, Mittelkonsole und Türarmauflagen in Kunstleder plus in Feinoptik, schwarz ▸ Akzentflächen und Bedientasten schwarz glänzend für Elemente in Mittelkonsole und Rollo Getränkehalter ▸ Dekoreinlage Aluminium matt gebürstet anthrazit für Einleger in der Instrumententafel ▸ Sportlederlenkrad, 3-Speichen, oben und unten abgeflacht, mit Multifunktion und Schaltwippen sowie Lenkradapplikation Chromoptik, S-Emblem, Lenkradgriffe in perforiertem Leder und Kontrastnaht ▸ Pedalerie und Fußstütze in Edelstahl ▸ Einstiegsleisten mit Aluminiumeinlegern vorn, beleuchtet, S-Schriftzug		**2.305,–** 1.936,97	–	–	–	●	–
		ohne Mehrpreis	–	–	–	–	●
in Verbindung mit Tech plus oder Tech pro		**2.955,–** 2.483,19	●	●	●	–	–

● = als Sonderausstattung lieferbar ○ = Serienausstattung ◐ = Serien-/Sonderausstattung modellabhängig – = kein Angebot. Erläuterungen zu den Fußnoten finden Sie ab Seite 162.

		Bestellschlüssel	EUR inkl. 19 % MwSt.[3] EUR ohne MwSt.[3]	Q6 SUV/Q6 Sportback e-tron	Q6 SUV/Q6 Sportback e-tron performance	Q6 SUV/Q6 Sportback e-tron quattro	Q6 SUV/Q6 Sportback S line business e-tron	SQ6 SUV/ SQ6 Sportback e-tron
Interieur S mit Sportsitzen plus, Mikrofaser Dinamica[19]/ Leder-Kombination schwarz		PWN	**3.650,–** 3.067,23	●	●	●	–	–
	Das Paket Interieur S mit Sportsitzen plus, Mikrofaser Dinamica/Leder-Kombination schwarz, beinhaltet: ▸ Sportsitze plus vorn mit manuell ausziehbarer Oberschenkelauflage, optisch integrierten Kopfstützen, ausgeprägten Sitzseitenwangen für guten Seitenhalt in Kurven, Dekorblende im Lehnenkopf mit S-Emblem ▸ Sitzmittelbahnen in Mikrofaser Dinamica schwarz mit Rautensteppung und Kontrastnähten, Sitzseitenwangen und Kopfstützen in Leder schwarz mit Kontrastnähten in Stahlgrau, Mittelarmlehne in Mikrofaser Dinamica (Sitzbezüge im Fond optisch an die Vordersitze angepasst) ▸ Lendenwirbelstütze pneumatisch einstellbar mit Massagefunktion für die Vordersitze ▸ Dachhimmel Stoff schwarz ▸ Interieurelemente oben und unten Mikrofaser Dinamica: Dekorelemente in der Instrumententafel und den Türen in Mikrofaser Dinamica schwarz mit Kontrastnähten, Mittelarmlehne, Mittelkonsole und Türarmauflagen in Mikrofaser Dinamica schwarz ▸ Akzentflächen und Bedientasten schwarz glänzend für Elemente in Mittelkonsole und Rollo Getränkehalter ▸ Dekoreinlage Aluminium matt gebürstet anthrazit für Einleger in der Instrumententafel ▸ Sportlederlenkrad, 3-Speichen, oben und unten abgeflacht, mit Multifunktion und Schaltwippen sowie Lenkradapplikation Chromoptik, S-Emblem, Lenkradgriffe in perforiertem Leder und Kontrastnaht ▸ Pedalerie und Fußstütze in Edelstahl ▸ Einstiegsleisten mit Aluminiumeinlegern vorn, beleuchtet, S-Schriftzug		**2.880,–** 2.420,17	–	–	–	●	–
			575,– 483,19	–	–	–	–	●
	Hinweis: im Q6 e-tron nur in Verbindung mit Vordersitzen elektrisch einstellbar mit Memory-Funktion für den Fahrersitz und die Außenspiegel (PV3) und Tech (PQA), Tech plus (PQB) oder Tech pro (PQC) erhältlich in Verbindung mit Tech plus oder Tech pro		**3.530,–** 2.966,39	●	●	●	–	–

Sitze und Sitzkomfort

	Bestellschlüssel	EUR inkl. 19 % MwSt.[3] EUR ohne MwSt.[3]	Q6 SUV/Q6 Sportback e-tron	Q6 SUV/Q6 Sportback e-tron performance	Q6 SUV/Q6 Sportback e-tron quattro	Q6 SUV/Q6 Sportback S line business e-tron	SQ6 SUV/ SQ6 Sportback e-tron
Interieur S mit Sportsitzen plus, Leder schwarz	PWO	**4.550,–**	●	●	●	–	–
Das Paket Interieur S mit Sportsitzen plus, Leder schwarz, beinhaltet:		3.823,53					
▸ Sportsitze plus vorn mit manuell ausziehbarer Oberschenkelauflage, optisch integrierten Kopfstützen, ausgeprägten Sitzseitenwangen für guten Seitenhalt in Kurven, Dekorblende im Lehnenkopf mit S-Emblem		**3.780,–**	–	–	–	●	–
		3.176,47					
▸ Sitze in Leder Feinnappa schwarz mit Kontrastnähten in Stahlgrau, Sitzmittelbahnen mit Rautensteppung, Mittelarmlehne in Mikrofaser Dinamica[19] (Sitzbezüge im Fond optisch an die Vordersitze angepasst)		**1.475,–**	–	–	–	–	●
		1.239,50					
▸ Lendenwirbelstütze pneumatisch einstellbar mit Massagefunktion für die Vordersitze							
▸ Dachhimmel Stoff schwarz							
▸ Interieurelemente oben und unten Mikrofaser Dinamica[19]: Dekorelemente in der Instrumententafel und den Türen in Mikrofaser Dinamica[19] schwarz mit Kontrastnähten in Stahlgrau, Mittelarmlehne, Mittelkonsole und Türarmauflagen in Mikrofaser Dinamica[19] schwarz							
▸ Akzentflächen und Bedientasten schwarz glänzend für Elemente in Mittelkonsole und Rollo Getränkehalter							
▸ Dekoreinlage Aluminium matt gebürstet anthrazit für Einleger in der Instrumententafel							
▸ Sportlederlenkrad, 3-Speichen, oben und unten abgeflacht, mit Multifunktion und Schaltwippen sowie Lenkradapplikation Chromoptik, S-Emblem, Lenkradgriffe in perforiertem Leder und Kontrastnaht							
▸ Pedalerie und Fußstütze in Edelstahl							
▸ Einstiegsleisten mit Aluminiumeinlegern vorn, beleuchtet, S-Schriftzug							
Hinweis: im Q6 e-tron nur in Verbindung mit Vordersitzen elektrisch einstellbar mit Memory-Funktion für den Fahrersitz und die Außenspiegel (PV3) und Tech (PQA), Tech plus (PQB) oder Tech pro (PQC) erhältlich — in Verbindung mit Tech plus oder Tech pro		**4.430,–**	●	●	●	–	–
		3.722,69					

● = als Sonderausstattung lieferbar ○ = Serienausstattung ◐ = Serien-/Sonderausstattung modellabhängig – = kein Angebot. Erläuterungen zu den Fußnoten finden Sie ab Seite 162.

		Bestellschlüssel	**EUR inkl. 19 % MwSt.**[3] EUR ohne MwSt.[3]	**Q6 SUV/Q6 Sportback e-tron**	**Q6 SUV/Q6 Sportback e-tron performance**	**Q6 SUV/Q6 Sportback e-tron quattro**	**Q6 SUV/Q6 Sportback S line business e-tron**	**SQ6 SUV/ SQ6 Sportback e-tron**
Interieur S mit Sportsitzen plus, Leder rot	Das Paket Interieur S mit Sportsitzen plus, Leder rot, beinhaltet zusätzlich zum serienmäßigen Interieur-Design: ▸ Sportsitze plus vorn mit manuell ausziehbarer Oberschenkelauflage, optisch integrierten Kopfstützen, ausgeprägten Sitzseitenwangen für besseren Seitenhalt in Kurven, Dekorblende im Lehnenkopf mit S-Emblem ▸ Sitze in Leder Feinnappa arrasrot mit Kontrastnähten in Stahlgrau, Sitzmittelbahnen mit Rautensteppung, Mittelarmlehne in Mikrofaser Dinamica[19] (Sitzbezüge im Fond optisch an die Vordersitze angepasst) ▸ Lendenwirbelstütze pneumatisch einstellbar mit Massagefunktion für die Vordersitze ▸ Interieurelemente oben und unten Mikrofaser Dinamica[19]: Dekorelemente in der Instrumententafel und den Türen in Mikrofaser Dinamica[19] schwarz mit Kontrastnähten, Mittelarmlehne, Mittelkonsole und Türarmauflagen in Mikrofaser Dinamica[19] schwarz Hinweis: nicht in Verbindung mit den Außenlackierungen Ascariblau Metallic und Soneirarot Metallic bestellbar	PWQ	**1.475,–** 1.239,50	–	–	–	–	●

Sitze und Sitzkomfort

	Bestellschlüssel	EUR inkl. 19 % MwSt.[3] EUR ohne MwSt.[3]	Q6 SUV/Q6 Sportback e-tron	Q6 SUV/Q6 Sportback e-tron performance	Q6 SUV/Q6 Sportback e-tron quattro	Q6 SUV/Q6 Sportback S line business e-tron	SQ6 SUV/ SQ6 Sportback e-tron
Interieur S mit Sportsitzen plus, Mikrofaser Dinamica[19]/ Leder-Kombination schwarz, Farbnähte rot Audi Sport GmbH	YYB	**4.330,–** 3.638,66	●	●	●	–	–
Das Paket Interieur S mit Sportsitzen plus, Mikrofaser Dinamica/Leder-Kombination schwarz, Farbnähte rot Audi Sport GmbH, beinhaltet:		**3.560,–** 2.991,60	–	–	–	●	–
▸ Sportsitze plus vorn mit manuell ausziehbarer Oberschenkelauflage, optisch integrierten Kopfstützen, ausgeprägten Sitzseitenwangen für guten Seitenhalt in Kurven, Dekorblende im Lehnenkopf mit S-Emblem		**1.255,–** 1.054,62	–	–	–	–	●
▸ Sitzmittelbahnen in Mikrofaser Dinamica schwarz mit Rautensteppung und Kontrastnähten in Expressrot, Sitzseitenwangen und Kopfstützen in Leder schwarz mit Kontrastnähten in Expressrot, Mittelarmlehne in Mikrofaser Dinamica (Sitzbezüge im Fond optisch an die Vordersitze angepasst)							
▸ Lendenwirbelstütze pneumatisch einstellbar mit Massagefunktion für die Vordersitze							
▸ Dachhimmel Stoff schwarz							
▸ Interieurelemente oben und unten Mikrofaser Dinamica: Dekorelemente in der Instrumententafel und den Türen in Mikrofaser Dinamica schwarz mit Kontrastnähten in Expressrot, Mittelarmlehne, Mittelkonsole und Türarmauflagen in Mikrofaser Dinamica schwarz							
▸ Akzentflächen und Bedientasten schwarz glänzend für Elemente in Mittelkonsole und Rollo Getränkehalter							
▸ Dekoreinlage Aluminium matt gebürstet anthrazit für Einleger in der Instrumententafel							
▸ Sportlederlenkrad, 3-Speichen, oben und unten abgeflacht, mit Multifunktion und Schaltwippen sowie Lenkradapplikation Chromoptik, S-Emblem, Lenkradgriffe in perforiertem Leder und Kontrastnaht							
▸ Pedalerie und Fußstütze in Edelstahl							
▸ Einstiegsleisten mit Aluminiumeinlegern vorn, beleuchtet, S-Schriftzug							
▸ Kontrastnähte in Expressrot auf Sitzbezügen, auf Dekorelementen in der Instrumententafel und auf den Türen in Mikrofaser Dinamica schwarz							
▸ Gurtbänder schwarz mit Rändern in Rot (für Vordersitze und äußere Fondsitze)							
Ein Angebot der Audi Sport GmbH							
Hinweis: im Q6 e-tron nur in Verbindung mit Vordersitzen elektrisch einstellbar mit Memory-Funktion für den Fahrersitz und die Außenspiegel (PV3) und Tech (PQA), Tech plus (PQB) oder Tech pro (PQC) erhältlich in Verbindung mit Tech plus oder Tech pro		**4.210,–** 3.537,82	●	●	●	–	–
			–	–	–	●	–

● = als Sonderausstattung lieferbar ○ = Serienausstattung ◐ = Serien-/Sonderausstattung modellabhängig – = kein Angebot. Erläuterungen zu den Fußnoten finden Sie ab Seite 162.

		Bestellschlüssel	EUR inkl. 19 % MwSt.[3] EUR ohne MwSt.[3]	Q6 SUV/Q6 Sportback e-tron	Q6 SUV/Q6 Sportback e-tron performance	Q6 SUV/Q6 Sportback e-tron quattro	Q6 SUV/Q6 Sportback S line business e-tron	SQ6 SUV/ SQ6 Sportback e-tron
Interieur S mit Sportsitzen plus, Mikrofaser Dinamica[19]/ Leder-Kombination schwarz, Farbnähte Audi exclusive		YN1	**8.540,–** 7.176,47	●	●	●	–	–
 Baikalblau	Das Paket Interieur S mit Sportsitzen plus, Mikrofaser Dinamica[19]/Leder-Kombination schwarz, Farbnähte Audi exclusive, beinhaltet: ▸ Kontrastnähte im Innenraum, wählbar aus den Audi exclusive-Farben Baikalblau, Cognacbraun, Diamantsilber, Ingwerweiß, Jetgrau, Karmesinrot, Mandelbeige, Mintgrau, Moraviolett, Neodymgold, Iguanagrün, Leuchtorange oder Ozeanblau ▸ Audi exclusive-Emblem in den Türverkleidungseinsätzen ▸ Sportsitze plus vorn mit manuell ausziehbarer Oberschenkelauflage, optisch integrierten Kopfstützen, ausgeprägten Sitzseitenwangen für guten Seitenhalt in Kurven, Dekorblende im Lehnenkopf mit S-Emblem ▸ Sitzmittelbahnen in Mikrofaser Dinamica[19] schwarz mit Rautensteppung und Kontrastnähten Audi exclusive, Sitzseitenwangen und Kopfstützen in Leder schwarz mit Kontrastnähten Audi exclusive, Mittelarmlehne in Mikrofaser Dinamica[19] (Sitzbezüge im Fond optisch an die Vordersitze angepasst) ▸ Lendenwirbelstütze pneumatisch einstellbar mit Massagefunktion für die Vordersitze ▸ Dachhimmel Stoff schwarz ▸ Interieurelemente oben und unten Mikrofaser Dinamica[19]: Dekorelemente in der Instrumententafel und den Türen in Mikrofaser Dinamica[19] schwarz mit Kontrastnähten Audi exclusive, Mittelarmlehne, Mittelkonsole und Türarmauflagen in Mikrofaser Dinamica[19] schwarz ▸ Instrumententafel-Oberseite schwarz mit Kontrastnaht Audi exclusive ▸ Akzentflächen und Bedientasten schwarz glänzend für Elemente in Mittelkonsole und Rollo Getränkehalter ▸ Dekoreinlage Aluminium matt gebürstet anthrazit für Einleger in der Instrumententafel ▸ Sportlederlenkrad, 3-Speichen, oben und unten abgeflacht, mit Multifunktion und Schaltwippen sowie Lenkradapplikation Chromoptik, S-Emblem, Lenkradgriffe in perforiertem Leder und Kontrastnaht Audi exclusive ▸ Fußmatten schwarz Audi exclusive mit Keder in Schwarz und Kontrastnaht Audi exclusive ▸ Pedalerie und Fußstütze in Edelstahl ▸ Einstiegsleisten mit Aluminiumeinlegern vorn, beleuchtet, S-Schriftzug Ein Angebot der Audi Sport GmbH		**7.770,–** 6.529,41	–	–	–	●	–
			5.465,– 4.592,44	–	–	–	–	●
	Hinweis: im Q6 e-tron nur bestellbar in Verbindung mit Vordersitzen elektrisch einstellbar mit Memory-Funktion für den Fahrersitz und die Außenspiegel (PV3) und Tech (PQA), Tech plus (PQB) oder Tech pro (PQC) in Verbindung mit Tech plus oder Tech pro		**8.420,–** 7.075,63	●	●	●	–	–

Sitze und Sitzkomfort

	Bestellschlüssel	EUR inkl. 19 % MwSt.[3] EUR ohne MwSt.[3]	Q6 SUV/Q6 Sportback e-tron	Q6 SUV/Q6 Sportback e-tron performance	Q6 SUV/Q6 Sportback e-tron quattro	Q6 SUV/Q6 Sportback S line business e-tron	SQ6 SUV/ SQ6 Sportback e-tron
Interieur S mit Sportsitzen plus, Leder schwarz, Farbnähte Audi exclusive	YN2	**9.440,–** 7.932,77	●	●	●	–	–
		8.670,– 7.285,71	–	–	–	●	–
		6.365,– 5.348,74	–	–	–	–	●
in Verbindung mit Tech plus oder Tech pro		**9.320,–** 7.831,93	●	●	●	–	–

Hochwertige Materialien und eine Auswahl markanter Farben für die Nähte verleihen dem Innenraum eine ganz persönliche Note.

Das Paket Interieur S mit Sportsitzen plus, Leder schwarz, Farbnähte Audi exclusive, beinhaltet:

- Kontrastnähte im Innenraum, wählbar aus den Audi exclusive-Farben Baikalblau, Cognacbraun, Diamantsilber, Ingwerweiß, Jetgrau, Karmesinrot, Mandelbeige, Mintgrau, Moraviolett, Neodymgold, Iguanagrün, Leuchtorange oder Ozeanblau
- Audi exclusive-Emblem in den Türverkleidungseinsätzen
- Sportsitze plus vorn mit manuell ausziehbarer Oberschenkelauflage, optisch integrierten Kopfstützen, ausgeprägten Sitzseitenwangen für guten Seitenhalt in Kurven, Dekorblende im Lehnenkopf mit S-Emblem
- Sitze in Leder Feinnappa schwarz mit Kontrastnähten Audi exclusive, Sitzmittelbahnen mit Rautensteppung, Mittelarmlehne in Mikrofaser Dinamica[19] (Sitzbezüge im Fond optisch an die Vordersitze angepasst)
- Lendenwirbelstütze pneumatisch einstellbar mit Massagefunktion für die Vordersitze
- Dachhimmel Stoff schwarz
- Interieurelemente oben und unten Mikrofaser Dinamica[19]: Dekorelemente in der Instrumententafel und den Türen in Mikrofaser Dinamica[19] schwarz mit Kontrastnähten Audi exclusive, Mittelarmlehne, Mittelkonsole und Türarmauflagen in Mikrofaser Dinamica[19] schwarz
- Instrumententafel-Oberseite schwarz mit Kontrastnaht Audi exclusive
- Akzentflächen und Bedientasten schwarz glänzend für Elemente in Mittelkonsole und Rollo Getränkehalter
- Dekoreinlage Aluminium matt gebürstet anthrazit für Einleger in der Instrumententafel
- Sportlederlenkrad, 3-Speichen, oben und unten abgeflacht, mit Multifunktion und Schaltwippen sowie Lenkradapplikation Chromoptik, S-Emblem, Lenkradgriffe in perforiertem Leder und Kontrastnaht Audi exclusive
- Fußmatten schwarz Audi exclusive mit Keder in Schwarz und Kontrastnaht Audi exclusive
- Pedalerie und Fußstütze in Edelstahl
- Einstiegsleisten mit Aluminiumeinlegern vorn, beleuchtet, S-Schriftzug

Ein Angebot der Audi Sport GmbH

Hinweis: im Q6 e-tron nur bestellbar in Verbindung mit Vordersitzen elektrisch einstellbar mit Memory-Funktion für den Fahrersitz und die Außenspiegel (PV3) und Tech (PQA), Tech plus (PQB) oder Tech pro (PQC)

● = als Sonderausstattung lieferbar ○ = Serienausstattung ◐ = Serien-/Sonderausstattung modellabhängig – = kein Angebot. Erläuterungen zu den Fußnoten finden Sie ab Seite 162.

		Bestellschlüssel	**EUR inkl. 19 % MwSt.**[3] EUR ohne MwSt.[3]	**Q6 SUV/Q6 Sportback e-tron**	**Q6 SUV/Q6 Sportback e-tron performance**	**Q6 SUV/Q6 Sportback e-tron quattro**	**Q6 SUV/Q6 Sportback S line business e-tron**	**SQ6 SUV/ SQ6 Sportback e-tron**
Interieur S mit Sportsitzen, Leder/Kunstleder-Kombination, schwarz-cognacbraun Audi exclusive		YDG	**9.805,–** 8.239,50	●	●	●	–	–
	Das Paket Interieur S mit Sportsitzen, Leder/Kunstleder-Kombination, schwarz-cognacbraun Audi exclusive, beinhaltet: ▸ Sportsitze vorn mit manuell ausziehbarer Oberschenkelauflage, optisch integrierten Kopfstützen und ausgeprägten Sitzseitenwangen für guten Seitenhalt in Kurven ▸ Farbindividualisierung Sitze Audi exclusive mit Sitzmittelbahnen in Leder cognacbraun und Kontrastnaht in Schwarz, Sitzseitenwangen und Kopfstützen in Kunstleder schwarz, Kontrastnähte in Cognacbraun, S-Emblem in den Lehnen der Vordersitze (Sitzbezüge im Fond optisch an die Vordersitze angepasst) ▸ 4-Wege-Lendenwirbelstütze für die Vordersitze, elektrisch, horizontal und vertikal in 4 Richtungen individuell einstellbar ▸ Audi exclusive-Emblem in den Türverkleidungseinsätzen ▸ Dachhimmel Stoff schwarz ▸ Farbindividualisierung Interieurelemente Audi exclusive mit Interieurelementen oben und unten Mikrofaser Dinamica[19]: Dekorelemente in der Instrumententafel und den Türen und Türarmauflagen vorn und hinten in Mikrofaser Dinamica[19] schwarz mit Kontrastnähten in Cognacbraun, Mittelarmlehne und Mittelkonsole in Mikrofaser Dinamica[19] cognacbraun ▸ Farbindividualisierung Interieurelemente Audi exclusive mit Instrumententafel-Oberseite schwarz mit Kontrastnaht Audi exclusive in Cognacbraun ▸ Akzentflächen und Bedientasten schwarz glänzend für Elemente in Mittelkonsole und Rollo Getränkehalter ▸ Dekoreinlage Technikgewebe anthrazit[20] für Einleger in der Instrumententafel ▸ Sportlederlenkrad, 3-Speichen, oben und unten abgeflacht, mit Multifunktion und Schaltwippen sowie Lenkradapplikation Chromoptik, S-Emblem, Lenkradgriffe in perforiertem Leder und Kontrastnaht Audi exclusive in Cognacbraun ▸ Pedalerie und Fußstütze in Edelstahl ▸ Fußmatten schwarz Audi exclusive mit Keder in Cognacbraun und Nähten in Schwarz ▸ Einstiegsleisten mit Aluminiumeinlegern vorn, beleuchtet, S-Schriftzug Ein Angebot der Audi Sport GmbH		**9.035,–** 7.592,44 **6.960,–** 5.848,74	– –	– –	– –	● –	– ●
	in Verbindung mit Tech plus oder Tech pro		**9.685,–** 8.138,66	●	●	●	–	–

Sitze und Sitzkomfort

	Bestellschlüssel	EUR inkl. 19 % MwSt.[3] EUR ohne MwSt.[3]	Q6 SUV/Q6 Sportback e-tron	Q6 SUV/Q6 Sportback e-tron performance	Q6 SUV/Q6 Sportback e-tron quattro	Q6 SUV/Q6 Sportback S line business e-tron	SQ6 SUV/ SQ6 Sportback e-tron
Interieur S mit Sportsitzen plus, Leder jetgrau-ozeanblau Audi exclusive	YDH	**11.770,–** 9.890,76	●	●	●	–	–
Das Paket Interieur S mit Sportsitzen plus, Leder jetgrau-ozeanblau Audi exclusive, beinhaltet: ▸ Sportsitze plus vorn mit manuell ausziehbarer Oberschenkelauflage, optisch integrierten Kopfstützen, ausgeprägten Sitzseitenwangen für guten Seitenhalt in Kurven, Dekorblende im Lehnenkopf mit S-Emblem ▸ Farbindividualisierung Sitze Audi exclusive in Leder Feinnappa jetgrau, umlaufendes Band in Leder Feinnappa ozeanblau, Sitzmittelbahnen mit Rautensteppung und Kontrastnähten in Ozeanblau (Sitzbezüge im Fond optisch an die Vordersitze angepasst) ▸ Lendenwirbelstütze pneumatisch einstellbar mit Massagefunktion für die Vordersitze ▸ Audi exclusive-Emblem in den Türverkleidungseinsätzen ▸ Dachhimmel Stoff schwarz ▸ Farbindividualisierung Interieurelemente Audi exclusive mit Interieurelementen oben und unten Mikrofaser Dinamica[19]: Dekorelemente in der Instrumententafel und den Türen und Türarmauflagen vorn und hinten in Mikrofaser Dinamica[19] jetgrau mit Kontrastnähten in Ozeanblau, Mittelarmlehne und Mittelkonsole in Mikrofaser Dinamica[19] jetgrau ▸ Farbindividualisierung Interieurelemente Audi exclusive mit Instrumententafel-Oberseite schwarz mit Kontrastnaht Audi exclusive in Ozeanblau ▸ Akzentflächen und Bedientasten schwarz glänzend für Elemente in Mittelkonsole und Rollo Getränkehalter ▸ Dekoreinlage Carbon Mikro-Köper Struktur für Einleger in der Instrumententafel ▸ Bedienelemente schwarz mit Kontrastnaht Audi exclusive in Ozeanblau ▸ Sportlederlenkrad, 3-Speichen, oben und unten abgeflacht, mit Multifunktion und Schaltwippen sowie Lenkradapplikation Chromoptik, S-Emblem, Lenkradgriffe in perforiertem Leder und Kontrastnaht Audi exclusive in Ozeanblau ▸ Pedalerie und Fußstütze in Edelstahl ▸ Fußmatten schwarz Audi exclusive mit Keder in Ozeanblau und Nähten in Jetgrau ▸ Einstiegsleisten mit Aluminiumeinlegern vorn, beleuchtet, S-Schriftzug Ein Angebot der Audi Sport GmbH		**11.000,–** 9.243,70	–	–	–	●	–
		8.695,– 7.306,72	–	–	–	–	●
Hinweis: im Q6 e-tron nur bestellbar in Verbindung mit Seitenairbags vorn und hinten mit Kopfairbagsystem und Interaktionsairbag vorn (6C4), Vordersitzen elektrisch einstellbar mit Memory-Funktion für den Fahrersitz und die Außenspiegel (PV3) und Tech (PQA), Tech plus (PQB) oder Tech pro (PQC); im SQ6 e-tron nur bestellbar in Verbindung mit Seitenairbags vorn und hinten mit Kopfairbagsystem und Interaktionsairbag vorn (6C4)	in Verbindung mit Tech plus oder Tech pro	**11.650,–** 9.789,92	●	●	●	–	–

● = als Sonderausstattung lieferbar ○ = Serienausstattung ◐ = Serien-/Sonderausstattung modellabhängig – = kein Angebot. Erläuterungen zu den Fußnoten finden Sie ab Seite 162.

		Bestellschlüssel	**EUR inkl. 19 % MwSt.**[3] EUR ohne MwSt.[3]	**Q6 SUV/Q6 Sportback e-tron**	**Q6 SUV/Q6 Sportback e-tron performance**	**Q6 SUV/Q6 Sportback e-tron quattro**	**Q6 SUV/Q6 Sportback S line business e-tron**	**SQ6 SUV/ SQ6 Sportback e-tron**
Farbindividualisierung Sitze Audi exclusive	Hochwertige Lederqualität und eine Auswahl besonderer Farben verleihen dem Innenraum des Fahrzeugs eine ganz persönliche Note. Für Sportsitze plus in Leder Feinnappa mit Rautensteppung steht eine große Auswahl an Audi exclusive-Farben für das Leder und die Nähte zur Verfügung. Die Farbe des Leders und der Nähte kann aus dem Angebot der Hauptfarben Audi exclusive gewählt werden: ▸ Baikalblau ▸ Ingwerweiß ▸ Mandelbeige ▸ Neodymgold ▸ Cognacbraun ▸ Jetgrau ▸ Mintgrau ▸ Schwarz ▸ Diamantsilber ▸ Karmesinrot ▸ Moraviolett Die Farbe der Nähte kann zusätzlich aus dem Angebot der Akzentfarben Audi exclusive gewählt werden: ▸ Iguanagrün ▸ Leuchtorange ▸ Ozeanblau Weitere Kontrastnahtfarben sind auf Anfrage verfügbar. Ein Angebot der Audi Sport GmbH Hinweis: im Q6 e-tron nur bestellbar in Verbindung mit Interieur S mit Sportsitzen plus, Leder schwarz (PWO), Vordersitzen elektrisch einstellbar mit Memory-Funktion für den Fahrersitz und die Außenspiegel (PV3), Seitenairbags vorn und hinten mit Kopfairbagsystem und Interaktionsairbag vorn (6C4) und Tech (PQA), Tech plus (PQB) oder Tech pro (PQC); im SQ6 e-tron nur bestellbar in Verbindung mit Interieur S mit Sportsitzen plus, Leder schwarz (PWO) und Seitenairbags vorn und hinten mit Kopfairbagsystem und Interaktionsairbag vorn (6C4)	FC1	**3.950,–** 3.319,33	●	●	●	●	●
Sicherheitsgurte schwarz mit farbigem Rand Audi exclusive	Die Farbe des Rands der schwarzen Sicherheitsgurte ist wählbar aus dem Angebot der Akzentfarben Audi exclusive: Iguanagrün, Leuchtorange und Ozeanblau. Ein Angebot der Audi Sport GmbH Hinweis: Der mittlere Gurt der Rücksitzbank ist immer vollflächig in Schwarz ausgeführt. Im Q6 e-tron nur bestellbar in Verbindung mit ausgewählten Interieurpaketen und Lenkrad schwarz mit Kontrastnaht Audi exclusive (0UD), Farbindividualisierung Interieurelemente Audi exclusive (Q8H) oder Fußmatten Audi exclusive (0TF) sowie Tech plus (PQB) oder Tech pro (PQC); im SQ6 e-tron nur mit Lenkrad schwarz mit Kontrastnaht Audi exclusive, Farbindividualisierung Interieurelemente Audi exclusive (Q8H) oder Fußmatten Audi exclusive (0TF) und Tech plus (PQB) oder Tech pro (PQC)	FZ9	**1.500,–** 1.260,50	●	●	●	●	●

Licht

		Bestellschlüssel	**EUR inkl. 19 % MwSt.**[3] EUR ohne MwSt.[3]	**Q6 SUV/Q6 Sportback e-tron**	**Q6 SUV/Q6 Sportback e-tron performance**	**Q6 SUV/Q6 Sportback e-tron quattro**	**Q6 SUV/Q6 Sportback S line business e-tron**	**SQ6 SUV/ SQ6 Sportback e-tron**
Ambiente-Lichtpaket	Die Ambientebeleuchtung in LED-Technologie schafft eine angenehme Atmosphäre durch helles Lichtdesign und eindrucksvolle Lichtinszenierung im Fahrzeuginnenraum. Das Ambiente-Lichtpaket beinhaltet: ▸ Make-up-Spiegel auf Fahrer- und Beifahrerseite, beleuchtet ▸ Ambientebeleuchtung der Türflächen vorn und hinten (weiß) ▸ Ambientebeleuchtung Audi virtual cockpit (weiß) ▸ Telefonablage mit induktiver Ladefunktion und Mobilfunk-Koppelantenne (weiß) ▸ Einstiegsleuchten auf der Unterseite der Türen vorn ▸ LED-Dachmodul vorn und hinten, inklusive Leseleuchten (weiß) ▸ Fußraumbeleuchtung vorn (weiß) ▸ Vorfeldbeleuchtung Heckklappe ▸ Gepäckraumleuchte ▸ Handschuhfachbeleuchtung (weiß)			○	○	○	○	○

● = als Sonderausstattung lieferbar ○ = Serienausstattung ◐ = Serien-/Sonderausstattung modellabhängig – = kein Angebot. Erläuterungen zu den Fußnoten finden Sie ab Seite 162.

Dekorelemente

		Bestellschlüssel	**EUR inkl. 19 % MwSt.**[3] EUR ohne MwSt.[3]	**Q6 SUV/Q6 Sportback e-tron**	**Q6 SUV/Q6 Sportback e-tron performance**	**Q6 SUV/Q6 Sportback e-tron quattro**	**Q6 SUV/Q6 Sportback S line business e-tron**	**SQ6 SUV/ SQ6 Sportback e-tron**
Dekoreinlage Feinlack vulkangrau	für Einleger in der Instrumententafel			○	○	○	○	–
Dekoreinlage Aluminium matt gebürstet anthrazit	für Einleger in der Instrumententafel Hinweis: im Q6 e-tron nur bestellbar in Verbindung mit einem Interieurpaket	5TG	ohne Mehrpreis	●	●	●	●	○
Dekoreinlage Holz Amberbaum braun naturell	für Einleger in der Instrumententafel Hinweis: nur in Verbindung mit einem Interieurpaket bestellbar	5TF	**170,–** 142,86	●	●	●	●	–

Dekorelemente

		Bestellschlüssel	EUR inkl. 19 % MwSt.[3] EUR ohne MwSt.[3]	Q6 SUV/Q6 Sportback e-tron	Q6 SUV/Q6 Sportback e-tron performance	Q6 SUV/Q6 Sportback e-tron quattro	Q6 SUV/Q6 Sportback S line business e-tron	SQ6 SUV/ SQ6 Sportback e-tron
Dekoreinlage Holz Birke linear steingrau naturell	für Einleger in der Instrumententafel Hinweis: nur in Verbindung mit einem Interieurpaket bestellbar	7TP	**170,–** 142,86	●	●	●	●	–
Dekoreinlage Carbon Mikro-Köper Struktur	für Einleger in der Instrumententafel Ein Angebot der Audi Sport GmbH Hinweis: für Q6 e-tron nur in Verbindung mit einem Interieurpaket bestellbar	5MK	**520,–** 436,97	●	●	●	●	●
Dekoreinlage Technikgewebe anthrazit	für Einleger in der Instrumententafel Technikgewebe ist ein innovatives, technisch anmutendes Polyestergewebe mit haptischer Struktur und in neuartiger Optik. Ein Angebot der Audi Sport GmbH Hinweis: für Q6 e-tron nur in Verbindung mit einem Interieurpaket bestellbar	5MC	**420,–** 352,94	●	●	●	●	●

● = als Sonderausstattung lieferbar ○ = Serienausstattung ◐ = Serien-/Sonderausstattung modellabhängig – = kein Angebot. Erläuterungen zu den Fußnoten finden Sie ab Seite 162.

Dachhimmel

	Bestellschlüssel	EUR inkl. 19 % MwSt.[3] EUR ohne MwSt.[3]	Q6 SUV/Q6 Sportback e-tron	Q6 SUV/Q6 Sportback e-tron performance	Q6 SUV/Q6 Sportback e-tron quattro	Q6 SUV/Q6 Sportback S line business e-tron	SQ6 SUV/ SQ6 Sportback e-tron
Dachhimmel Stoff, Farbe spezifisch 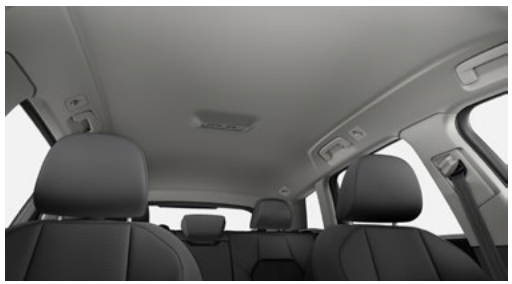 in Felsgrau			○	○	○	○	–
Dachhimmel Stoff schwarz 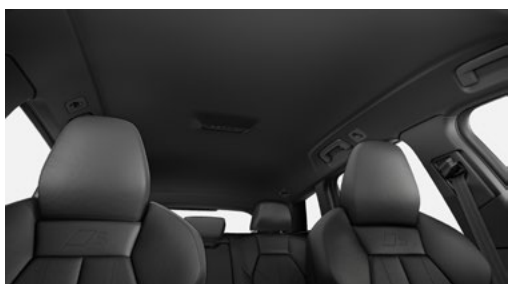	6NQ	**255,–** 214,29	●	●	●	●	○

Lenkräder/Bedienelemente

		Bestellschlüssel	**EUR inkl. 19 % MwSt.**[3] EUR ohne MwSt.[3]	**Q6 SUV/Q6 Sportback e-tron**	**Q6 SUV/Q6 Sportback e-tron performance**	**Q6 SUV/Q6 Sportback e-tron quattro**	**Q6 SUV/Q6 Sportback S line business e-tron**	**SQ6 SUV/ SQ6 Sportback e-tron**
Doppelspeichen-Lederlenkrad mit Multifunktion	Das progressive und markante Doppelspeichen-Lederlenkrad mit Aluminiumoptik liegt gut in der Hand und integriert sich nahtlos in das Interieur des Fahrzeugs. Zur einfachen Bedienung der umfangreichen serienmäßigen und optional gegen Aufpreis erhältlichen Infotainment-Umfänge ist das Lenkrad mit Multifunktionstasten und haptischen Walzen ausgestattet.			○	○	○	–	–
Sportlederlenkrad, 3-Speichen, oben und unten abgeflacht mit Multifunktion und Schaltwippen	Das progressive und markante Sportlederlenkrad im 3-Speichen-Design mit Lenkradgriffen in perforiertem Leder ist oben und unten abgeflacht und bietet eine besonders sportliche Optik. Es liegt gut in der Hand und integriert sich nahtlos in das Interieur des Fahrzeugs. Zur einfachen Bedienung der umfangreichen serienmäßigen und optional gegen Aufpreis erhältlichen Infotainment-Umfänge ist das Lenkrad mit Multifunktionstasten und haptischen Walzen ausgestattet. Schaltwippen ermöglichen das manuelle Wechseln der Rekuperationsstufen. Wenn der Fahrer den Fuß vom Fahrpedal nimmt, kann mittels Rekuperation kinetische Energie situationsabhängig und bedarfsgerecht in elektrische Energie umgewandelt werden. Diese wird entsprechend genutzt, um die Batterie zu laden. Damit können eine gesteigerte Effizienz und eine erhöhte Reichweite erzielt werden. Hinweis: im Q6 e-tron nur in ausgewählten Interieurpaketen erhältlich			●	●	●	●	○

● = als Sonderausstattung lieferbar ○ = Serienausstattung ◐ = Serien-/Sonderausstattung modellabhängig – = kein Angebot. Erläuterungen zu den Fußnoten finden Sie ab Seite 162.

		Bestellschlüssel	**EUR inkl. 19 % MwSt.**[3] EUR ohne MwSt.[3]	**Q6 SUV/Q6 Sportback e-tron**	**Q6 SUV/Q6 Sportback e-tron performance**	**Q6 SUV/Q6 Sportback e-tron quattro**	**Q6 SUV/Q6 Sportback S line business e-tron**	**SQ6 SUV/ SQ6 Sportback e-tron**
Doppelspeichen-Lederlenkrad mit Multifunktion und Schaltwippen 	Das progressive und markante Doppelspeichen-Lederlenkrad mit Aluminiumoptik liegt gut in der Hand und integriert sich nahtlos in das Interieur des Fahrzeugs. Zur einfachen Bedienung der umfangreichen serienmäßigen und optional gegen Aufpreis erhältlichen Infotainment-Umfänge ist das Lenkrad mit Multifunktionstasten und haptischen Walzen ausgestattet. Schaltwippen ermöglichen das manuelle Wechseln der Rekuperationsstufen. Wenn der Fahrer den Fuß vom Fahrpedal nimmt, kann mittels Rekuperation kinetische Energie situationsabhängig und bedarfsgerecht in elektrische Energie umgewandelt werden. Diese wird entsprechend genutzt, um die Batterie zu laden. Damit können eine gesteigerte Effizienz und eine erhöhte Reichweite erzielt werden.	2ZQ	**120,–** 100,84	●	●	●	○	–
	Hinweis: nur bestellbar in Verbindung mit Tech (PQA) und Klimatisierungspaket Winter (PYE) oder Tech plus (PQB) oder Tech pro (PQC) in Verbindung mit Tech plus oder Tech pro		ohne Mehrpreis	●	●	●	–	–
Doppelspeichen-Sportlederlenkrad, oben und unten abgeflacht, mit Multifunktion und Schaltwippen 	Das progressive und markante Doppelspeichen-Sportlederlenkrad mit Aluminiumoptik ist oben und unten abgeflacht und bietet eine besonders sportliche Optik. Es liegt gut in der Hand und integriert sich nahtlos in das Interieur des Fahrzeugs. Zur einfachen Bedienung der umfangreichen serienmäßigen und optional gegen Aufpreis erhältlichen Infotainment-Umfänge ist das Lenkrad mit Multifunktionstasten und haptischen Walzen ausgestattet. Schaltwippen ermöglichen das manuelle Wechseln der Rekuperationsstufen. Wenn der Fahrer den Fuß vom Fahrpedal nimmt, kann mittels Rekuperation kinetische Energie situationsabhängig und bedarfsgerecht in elektrische Energie umgewandelt werden. Diese wird entsprechend genutzt, um die Batterie zu laden. Damit können eine gesteigerte Effizienz und eine erhöhte Reichweite erzielt werden.	2FS	**320,–** 268,91	●	●	●	–	–
	in Verbindung mit Tech plus oder Tech pro		**200,–** 168,07	●	●	●	●	–
Lenkradheizung	mit beheizbarem Lenkradkranz Hinweis: Paketinhalt von Klimatisierungspaket Winter (PYE)			●	●	●	●	●

Lenkräder/Bedienelemente

		Bestellschlüssel	EUR inkl. 19 % MwSt.[3] EUR ohne MwSt.[3]	Q6 SUV/Q6 Sportback e-tron	Q6 SUV/Q6 Sportback e-tron performance	Q6 SUV/Q6 Sportback e-tron quattro	Q6 SUV/Q6 Sportback S line business e-tron	SQ6 SUV/ SQ6 Sportback e-tron
Lenkradeinstellung manuell	Das Lenkrad lässt sich manuell in die gewünschte Position bringen. Es ist in Höhe und Abstand einstellbar.			○	○	○	○	○
Lenkradeinstellung elektrisch	Das Lenkrad kann bequem per Knopfdruck in Höhe und Abstand in die gewünschte Position eingestellt werden. Die Ein- und Ausstiegsautomatik bringt das Lenkrad bei Bedarf in eine Position, die das Ein- und Aussteigen komfortabler macht. In Verbindung mit Vordersitzen elektrisch einstellbar und Memory-Funktion lassen sich die individuellen Einstellungen des Lenkrads speichern. Hinweis: nur in Verbindung mit Tech pro (PQC) bestellbar	2C7	**400,–** 336,13	●	●	●	●	●
Lenkrad schwarz mit Kontrastnaht Audi exclusive	Für die Kontrastnaht sind folgende Farben wählbar: Baikalblau, Cognacbraun, Diamantsilber, Ingwerweiß, Jetgrau, Karmesinrot, Mandelbeige, Mintgrau, Moraviolett, Neodymgold und Schwarz. Die Kontrastnaht ist auch in folgenden Akzentfarben wählbar: ▸ Iguanagrün ▸ Leuchtorange ▸ Ozeanblau Weitere Kontrastnahtfarben sind auf Anfrage verfügbar. Ein Angebot der Audi Sport GmbH Hinweis: nur bestellbar in Verbindung mit einem Interieurpaket	0UD	**850,–** 714,29	●	●	●	●	●

● = als Sonderausstattung lieferbar ○ = Serienausstattung ◐ = Serien-/Sonderausstattung modellabhängig – = kein Angebot. Erläuterungen zu den Fußnoten finden Sie ab Seite 162.

Klimatisierung

		Bestellschlüssel	**EUR inkl. 19 % MwSt.**[3] EUR ohne MwSt.[3]	**Q6 SUV/Q6 Sportback e-tron**	**Q6 SUV/Q6 Sportback e-tron performance**	**Q6 SUV/Q6 Sportback e-tron quattro**	**Q6 SUV/Q6 Sportback S line business e-tron**	**SQ6 SUV/ SQ6 Sportback e-tron**
Elektrische Luftzusatzheizung				○	○	○	○	○
Automatische Umluftregelung	Mithilfe einer intelligenten Umluft- und Frischluftsteuerung kann die Innenraumluftqualität deutlich verbessert werden. Der PM2.5 Innenraumluftfilter trägt mit einer Filterung von Feinstaubpartikeln, deren Durchmesser kleiner ist als 2,5 µm, zur Steigerung der Innenraumluftqualität bei.			○	○	○	○	○
Wärmepumpe	Die Wärmepumpe nutzt im Rahmen der Systemgrenzen die Abwärme der elektrischen Antriebskomponenten sowie die Außenluft, um den Fahrzeuginnenraum aufzuwärmen. Damit wird die Bereitstellung der benötigten Heizleistung bei niedrigen Außentemperaturen unterstützt. Die dadurch nicht gebrauchte elektrische Energie zum Heizen kann beispielsweise auch einen positiven Effekt auf die Reichweite haben.			○	○	○	○	○
3-Zonen-Komfortklimaautomatik	elektronisch geregelte Klimaautomatik für angenehme und komfortable Klimatisierung des Fahrzeuginnenraums; inklusive vielseitiger Einstellmöglichkeiten und Zusatzfunktionen In der 3-Zonen-Komfortklimaautomatik sind folgende Funktionen enthalten: ▸ elektronische Regelung der Lufttemperatur, -menge und -verteilung ▸ sonnenstandsabhängige Regelung ▸ Komfortassistenten mit 4 vordefinierten Klimamodi, die über einen Button aktiviert werden können ▸ Tasten für die Enteisung der Front- und Heckscheibe ▸ automatische Umluftregelung ▸ staub- und geruchsabscheidender PM2.5 Innenraumfilter, der für eine geringere Belastung des Fahrzeuginnenraums mit Staubpartikeln, die selbst kleiner als 2,5 µm sind, Gerüchen und Allergenen sorgt ▸ Klimabedienteil zur Einstellung der Fondraumtemperatur in der Mittelkonsole hinten ▸ Ausströmer in der Mittelkonsole hinten			○	○	○	○	○
Luftqualität-Paket	Erfrischende Luftqualität und verbesserte Reinheit. Der Feinstaubsensor misst die Belastung mit Feinstaubpartikeln, deren Durchmesser kleiner ist als 2,5 µm, außerhalb des Fahrzeugs und im Fahrzeuginnenraum. Die gemessene Luftgüte wird farbig in einer Skala im MMI touch-Display visualisiert. Die Innenraumluftqualität kann durch Zuschaltung einer intelligenten Automatikfunktion deutlich verbessert werden. Die Luftionisation kann zu einem verbesserten Frischegefühl der Luft beitragen.	2V4	**400,–** 336,13	●	●	●	●	●

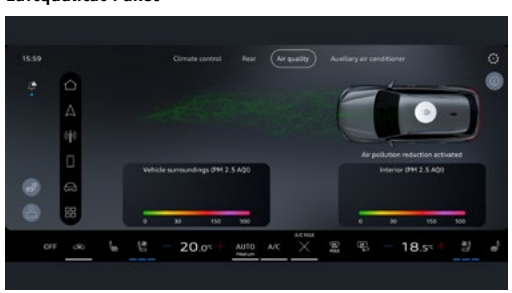

Klimatisierung

		Bestellschlüssel	EUR inkl. 19 % MwSt.[3] EUR ohne MwSt.[3]	Q6 SUV/Q6 Sportback e-tron	Q6 SUV/Q6 Sportback e-tron performance	Q6 SUV/Q6 Sportback e-tron quattro	Q6 SUV/Q6 Sportback S line business e-tron	SQ6 SUV/ SQ6 Sportback e-tron
Standklimatisierung 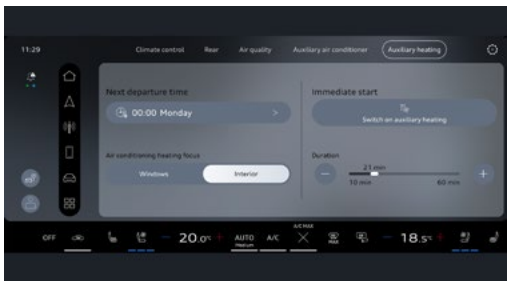	Mit der serienmäßigen Standklimatisierung ist es möglich, den Innenraum im Sommer vor Fahrtbeginn herunterzukühlen oder ihn im Winter vorzuheizen. Die Standklimatisierung kann gezielt geplant und durch die Eingabe eines Abfahrtszeitpunkts unmittelbar vor Beginn der Fahrt gestartet werden. Die Funktionen sind komfortabel über das MMI touch im Fahrzeug programmierbar oder über die myAudi App[9, 12] programmier- und aktivierbar und können mit der myAudi App[9, 12] komfortabel eingeschalten werden. Die Standklimatisierung funktioniert unabhängig davon, ob das Auto gerade über die Ladeinfrastruktur geladen wird oder nicht – ein ausreichend hoher Ladezustand der Hochvoltbatterie vorausgesetzt. Um den Fahrzeuginnenraum während kurzer Pausen (z. B. beim Einkaufen) warm bzw. kühl zu halten, ist beim Verlassen des Fahrzeugs zudem ein Sofortstart der Standklimatisierung über das MMI touch-Display möglich.			○	○	○	○	○
Komfort-Standklimatisierung	Die Komfort-Standklimatisierung kühlt oder erwärmt den Innenraum vor Fahrtantritt auf eine gewünschte Temperatur. So wird schon beim Einsteigen in das Fahrzeug ein sehr hoher Klimakomfort erreicht. Wenn weitere optional gegen Aufpreis erhältliche Ausstattungen wie Sitzheizung, Lenkradheizung und Glasflächenheizung gewählt wurden, können diese zusätzlich mit aktiviert werden. Die Komfort-Standklimatisierung kann gezielt geplant und durch die Eingabe eines Abfahrtszeitpunkts unmittelbar vor Beginn der Fahrt gestartet werden. Die jeweilige Wunschtemperatur ist dabei individuell einstellbar. Die Funktionen sind komfortabel über das MMI touch im Fahrzeug oder über die myAudi App[9, 12] programmier- und aktivierbar. Die Komfort-Standklimatisierung funktioniert unabhängig davon, ob das Auto gerade über die Ladeinfrastruktur geladen wird oder nicht – einen ausreichend hohen Ladezustand der Hochvoltbatterie vorausgesetzt. Beim Entriegeln des Fahrzeugs mit dem Komfortschlüssel kann zusätzlich eine „Kurz-Klimatisierung“ gestartet werden. Hinweis: Paketinhalt von Klimatisierungspaket Winter (PYE)			●	●	●	●	●
Sitzheizung vorn	Die Sitzheizung beheizt die Sitz- und Lehnenmittelbahn sowie in Verbindung mit einer Lederausstattung und Sportsitzen vorn bzw. Sportsitzen plus vorn auch die Sitzseitenwangen der Vordersitze. Im MMI touch-Display ist die Sitzheizung für den Fahrer- und Beifahrersitz individuell in drei Stufen einstellbar. Mit der Sitzklima-Balance-Funktion kann über das MMI touch-Display die Beheizung von Sitzlehne und Sitzfläche der Vordersitze individuell geregelt werden.			○	○	○	○	○

● = als Sonderausstattung lieferbar ○ = Serienausstattung ◐ = Serien-/Sonderausstattung modellabhängig – = kein Angebot. Erläuterungen zu den Fußnoten finden Sie ab Seite 162.

		Bestellschlüssel	**EUR inkl. 19 % MwSt.**[3] EUR ohne MwSt.[3]	**Q6 SUV/Q6 Sportback e-tron**	**Q6 SUV/Q6 Sportback e-tron performance**	**Q6 SUV/Q6 Sportback e-tron quattro**	**Q6 SUV/Q6 Sportback S line business e-tron**	**SQ6 SUV/ SQ6 Sportback e-tron**
Klimatisierungspaket Winter	Zum Klimatisierungspaket Winter zählen Ausstattungen, die den Komfort in der kalten Jahreszeit spürbar steigern können. Das Klimatisierungspaket Winter beinhaltet: ▸ Lenkradheizung ▸ Sitzheizung vorn und hinten ▸ Komfort-Standklimatisierung Bei der Lenkradheizung ist der Lenkradkranz beheizbar. Die Sitzheizung vorn und hinten beheizt die Sitz- und Lehnenmittelbahn der Vorder- und der äußeren Fondsitze sowie in Verbindung mit einer Lederausstattung und Sportsitzen vorn bzw. Sportsitzen plus vorn auch die Sitzseitenwangen der Vordersitze. Die Komfort-Standklimatisierung kühlt oder erwärmt den Innenraum vor Fahrtantritt auf eine gewünschte Temperatur. So wird schon beim Einsteigen in das Fahrzeug ein sehr hoher Klimakomfort erreicht. Hinweis: im Q6 e-tron nur bestellbar in Verbindung mit Doppelspeichen-Lederlenkrad mit Multifunktion und Schaltwippen (2ZQ), Doppelspeichen-Sportlederlenkrad, oben und unten abgeflacht, mit Multifunktion und Schaltwippen (2FS) oder Sportlederlenkrad, 3-Speichen, oben und unten abgeflacht mit Multifunktion und Schaltwippen (1XY) und Tech (PQA), Tech plus (PQB) oder Tech pro (PQC); im SQ6 e-tron nur bestellbar mit Tech plus (PQB) oder Tech pro (PQC)	PYE	**770,–** 647,06	●	●	●	●	●
Sitzbelüftung vorn 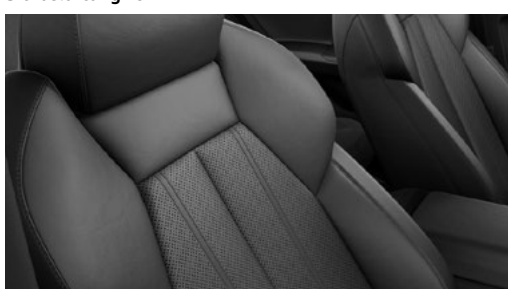	Die aktive Sitzbelüftung reguliert die Belüftung von Fahrer- und Beifahrersitz. Zur Belüftung wird Luft mittels Lüfter durch das perforierte Leder der Sitz- und Lehnenmittelbahn angesaugt. Die Stärke des Luftstroms ist in drei Stufen direkt im MMI touch-Display einstellbar. Der Unterkühlschutz wird durch automatische Beheizung erreicht. Mit der Sitzklima-Balance-Funktion kann über das MMI touch-Display die Belüftung von Sitzlehne und Sitzfläche individuell geregelt werden. Hinweis: Bei der Sitzbelüftung vorn ist das Leder der belüfteten Vorder- und der unbelüfteten äußeren Fondsitze perforiert. Im Q6 e-tron nur in Verbindung mit ausgewählten Interieurpaketen und Vordersitzen elektrisch einstellbar mit Memory-Funktion für den Fahrersitz und die Außenpiegel (PV3) sowie Tech (PQA), Tech plus (PQB) oder Tech pro (PQC) bestellbar; im SQ6 e-tron nur bestellbar in Verbindung mit der Serienausstattung oder Interieur S mit Sportsitzen, Leder/Kunstleder-Kombination, schwarz-cognacbraun Audi exclusive (YDG)	4D3	**900,–** 756,30	●	●	●	●	●

Komfort und Funktion

		Bestellschlüssel	**EUR inkl. 19 % MwSt.**[3] EUR ohne MwSt.[3]	**Q6 SUV/Q6 Sportback e-tron**	**Q6 SUV/Q6 Sportback e-tron performance**	**Q6 SUV/Q6 Sportback e-tron quattro**	**Q6 SUV/Q6 Sportback S line business e-tron**	**SQ6 SUV/ SQ6 Sportback e-tron**
Komfortschlüssel ohne Safelock[21]	Mit dem Komfortschlüssel kann das Fahrzeug durch drahtlose Kommunikation zwischen dem Schlüssel und dem Fahrzeug durch Betätigung des Türgriffs ohne aktive Verwendung des Schlüssels geöffnet werden. Dies ist bei allen Türen möglich. Dazu muss der Komfortschlüssel lediglich mitgeführt werden. Der Schlüssel wird über die Ultra-Breitband-Technologie vom Fahrzeug erkannt. Zum Verriegeln des Fahrzeugs von außen genügt das Berühren einer der Sensortasten, die sich an allen Türgriffen befinden. Ein komfortables Öffnen der elektrischen Gepäckraumklappe ist mittels der Gepäckraumtaste des Komfortschlüssels, der Taste in der Fahrertür, der Softtouch-Taste des Gepäckraumklappengriffs oder, wenn man gerade keine Hand frei hat, mit einer Fußgeste durch Kick-Bewegung am Heck möglich. Die Kick-Position wird dabei mithilfe einer Projektionsleuchte angezeigt. Die Gepäckraumklappe wird automatisch verschlossen durch Betätigung der Taste am Komfortschlüssel, in der Fahrertür oder an der Gepäckraumklappe oder durch eine Kick-Bewegung am Heck. Die Freigabe der Motorstartberechtigung erfolgt ebenfalls ohne aktive Betätigung des Komfortschlüssels. Der Komfortschlüssel muss dazu im Fahrzeug mitgeführt werden. Das Starten und Abstellen des Fahrzeugs erfolgt über die Start-Stop-Taste in der Mittelkonsole.			○	○	○	○	○
Digitaler Schlüssel[9, 22]	Mit dem digitalen Schlüssel komfortablen Zugang zum Fahrzeug erhalten. Das alleinige Mitführen des digitalen Schlüssels auf einem kompatiblen Smartphone (iPhone[23] oder Android-Gerät[23]), einer Apple Watch[23] oder einer anderen Smartwatch[23] reicht aus, um das Fahrzeug zu ent- oder verriegeln. Die Freigabe der Motorstartberechtigung erfolgt ebenfalls ohne aktive Betätigung des digitalen Schlüssels. Das Smartphone oder die Smartwatch muss dazu eingeschaltet sein und über eine aktive Bluetooth-Verbindung verfügen. Alternativ kann der digitale Fahrzeugschlüssel über die NFC-Technologie benutzt werden (z. B. zur Nutzung über einen gewissen Zeitraum, wenn das Smartphone aufgeladen werden muss). Dazu müssen das Smartphone oder die Smartwatch an den Griff der Fahrertür gehalten werden, um das Fahrzeug zu ent- oder versperren. Zum Starten des Fahrzeugs kann das ausgeschaltete Smartphone in die Telefonablage mit induktiver Ladefunktion gelegt werden. Der digitale Schlüssel bietet: ▸ bis zu 5 digitale Fahrzeugschlüssel, die an 4 weitere Personen einfach und bequem über das Wallet auf dem Smartphone[23] weitergegeben werden können. Der jeweilige digitale Schlüssel kann auf mindestens 2 kompatiblen[23] Endgeräten genutzt werden. ▸ eine NFC-fähige Schlüsselkarte zur schnellen Weitergabe an Dritte (z. B. Parkservice, Werkstattservice) Um den Dienst zu nutzen, ist ein aktivierter und verifizierter myAudi Account[24] des Hauptnutzers des Fahrzeugs erforderlich. Die myAudi App[9, 25] zur Vergabe und Verwaltung der digitalen Fahrzeugschlüssel ist kostenlos erhältlich. Der digitale Schlüssel wird nach Einrichtung auf dem Smartphone[23] gespeichert und über die Ultrabreitband-Technologie und Bluetooth Low Energy-Technologie vom Fahrzeug erkannt.			○	○	○	○	○

		Bestellschlüssel	**EUR inkl. 19 % MwSt.**[3] EUR ohne MwSt.[3]	**Q6 SUV/Q6 Sportback e-tron**	**Q6 SUV/Q6 Sportback e-tron performance**	**Q6 SUV/Q6 Sportback e-tron quattro**	**Q6 SUV/Q6 Sportback S line business e-tron**	**SQ6 SUV/ SQ6 Sportback e-tron**
Garagentoröffner[26]	Der Garagentoröffner (HomeLink®) ist eine integrierte programmierbare Funkfernbedienung zur Bedienung von Garagentoren, Grundstückstoren, Parkbarrieren, Sicherheitssystemen und Beleuchtungsanlagen. Die fest in das Bedienkonzept integrierte Steuerungs- und Sendeeinheit ist frei programmierbar. Touchscreen-Felder zur Bedienung können individuell benannt werden. Insgesamt können bis zu acht verschiedene Systeme gespeichert werden. Die verwendete Funktechnologie gewährleistet Zuverlässigkeit und Sicherheit. Ein externer Zugriff auf das Steuerungssys-tem über das Internet ist nicht möglich. Bei Annäherung an den gespeicherten Standort erscheint eine entsprechende Benachrichtigung zur Auslösung des Sendevorgangs. Zur Einrichtung des Systems steht eine benutzerfreundlich geführte Programmierunterstützung über das MMI touch mit passenden Bordbuchinformationen zur Verfügung. Durch die feste Integration der universellen Funkfernbedienung müssen keine Handsender mehr mitgeführt werden, da mit dem Garagentoröffner (HomeLink®) das Fahrzeug selbst die Schnittstelle zu Haussystemen wird. Hinweis: nur bestellbar in Verbindung mit Tech pro (PQC)	VC2	**250,–** 210,08	●	●	●	●	●
Wegfahrsperre elektronisch	Die elektronische Wegfahrsperre ist eine in das Steuergerät integrierte Sicherheitsfunktion, die das unberechtigte Starten des Fahrzeugs verhindert. Die automatische Aktivierung erfolgt durch den Fahrzeugschlüssel beim Verlassen des Fahrzeugs. Beim Öffnen wird sie wieder aufgehoben.			○	○	○	○	○
Innenspiegel automatisch abblendend	Der automatisch abblendende Innenspiegel vermindert Blendeffekte. Der nachfolgende Verkehr kann so bei Dunkelheit besser wahrgenommen werden. Hinweis: im Q6 e-tron Paketinhalt von Tech (PQA), Tech plus (PQB) und Tech pro (PQC)			●	●	●	○	○

● = als Sonderausstattung lieferbar ○ = Serienausstattung ◐ = Serien-/Sonderausstattung modellabhängig – = kein Angebot. Erläuterungen zu den Fußnoten finden Sie ab Seite 162.

Komfort und Funktion

		Bestellschlüssel	EUR inkl. 19 % MwSt.[3] EUR ohne MwSt.[3]	Q6 SUV/Q6 Sportback e-tron	Q6 SUV/Q6 Sportback e-tron performance	Q6 SUV/Q6 Sportback e-tron quattro	Q6 SUV/Q6 Sportback S line business e-tron	SQ6 SUV/ SQ6 Sportback e-tron
Außenspiegel elektrisch einstell- und beheizbar	Die Außenspiegel mit integriertem LED-Blinklicht verfügen über Spiegelglas in den Formen konvex (Beifahrerseite) und asphärisch (Fahrerseite).			○	○	○	–	–
Außenspiegel elektrisch einstell-, beheizbar und anklappbar, beidseitig automatisch abblendend	Die Außenspiegel mit integriertem LED-Blinklicht und Bordsteinautomatik für den Fahrer- und Beifahreraußenspiegel verfügen über Spiegelglas in den Formen konvex und asphärisch. Durch die Bordsteinautomatik klappt der Beifahreraußenspiegel bei eingelegtem Rückwärtsgang nach unten und ermöglicht dem Fahrer eine bessere Sicht auf die Bordsteinkante. Diese Funktion ist voreingestellt. Für den Spiegel auf der Fahrerseite kann bei eingelegtem Rückwärtsgang ebenfalls eine Bordsteinstellung aktiviert werden. Diese wird anschließend abgespeichert und beim nächsten Einlegen des Rückwärtsgangs wird auch der Spiegel auf der Fahrerseite verstellt. Sowohl Fahrer- als auch Beifahreraußenspiegel klappen nach unten. Deaktiviert werden kann die Funktion jederzeit durch eine Taste an der Bedieneinheit Fahrertür im Fahrzeug. Über die Bedieneinheit Fahrertür im Fahrzeug können die Spiegel auch manuell abgesenkt werden. Hinweis: im Q6 e-tron Paketinhalt von Tech (PQA), Tech plus (PQB) und Tech pro (PQC)			●	●	●	○	○
Rücksitzbank ungeteilt, Lehne geteilt umlegbar (dreiteilig) mit Mittelarmlehne	Die Rücksitzlehne ist im Verhältnis 40 : 20 : 40 teilbar oder vollständig umklappbar. Die Ausstattung beinhaltet: ▸ Lehnenfernentriegelung im Gepäckraum ▸ Mittelarmlehne ▸ Getränkehalter			○	○	○	○	○

		Bestellschlüssel	**EUR inkl. 19 % MwSt.**[3] EUR ohne MwSt.[3]	**Q6 SUV/Q6 Sportback e-tron**	**Q6 SUV/Q6 Sportback e-tron performance**	**Q6 SUV/Q6 Sportback e-tron quattro**	**Q6 SUV/Q6 Sportback S line business e-tron**	**SQ6 SUV/ SQ6 Sportback e-tron**
Gepäckraumklappe elektrisch öffnend und schließend	Ein komfortables Öffnen der elektrischen Gepäckraumklappe ist mittels der Gepäckraumtaste des Komfortschlüssels, der Taste in der Fahrertür, der Softtouch-Taste des Gepäckraumklappengriffs oder, wenn man gerade keine Hand frei hat, mit einer Fußgeste durch Kick-Bewegung am Heck möglich. Die Kick-Position wird dabei mithilfe einer Projektionsleuchte angezeigt. Die Gepäckraumklappe wird automatisch verschlossen durch Betätigung der Taste am Komfortschlüssel, in der Fahrertür oder an der Gepäckraumklappe oder durch eine Kick-Bewegung am Heck. Die Zuziehhilfe erleichtert das manuelle Schließen, wenn es erforderlich ist. Das Öffnen der Gepäckraumklappe bei niedrigen Deckenhöhen wird durch einen programmierbaren Öffnungswinkel komfortabel gestaltet.			○	○	○	○	○
Diebstahlwarnanlage in Verbindung mit Safelock-Verriegelung	Die Diebstahlwarnanlage dient zur Überwachung von Türen, Front- und Gepäckraumklappe. Das mit den Türschlössern gekoppelte Safelock[21] verhindert ein Öffnen der Türen von innen, sobald das Fahrzeug über den Fahrzeugschlüssel verschlossen worden ist. Die Diebstahlwarnanlage bietet außerdem: ▸ abschaltbare Innenraumüberwachung auf Ultraschallbasis ▸ Warnung im Falle eines Diebstahls durch Neigungswinkelsensor ▸ akkugestütztes Signalhorn gegen Leitungsmanipulation Das Fahrzeug wird entriegelt, wenn sich eine Person mit dem Fahrzeugschlüssel nähert. Sobald die Person das Fahrzeug verlässt und sich davon entfernt, wird es automatisch verriegelt. Die Funktion kann über das MMI deaktiviert werden.	PG3	**500,–** 420,17	●	●	●	●	–
Frontkofferraum	Unter der Fronthaube befindet sich ein zusätzlicher Stauraum.			○	○	○	○	○

● = als Sonderausstattung lieferbar ○ = Serienausstattung ◐ = Serien-/Sonderausstattung modellabhängig – = kein Angebot. Erläuterungen zu den Fußnoten finden Sie ab Seite 162.

Komfort und Funktion

	Bestellschlüssel	EUR inkl. 19 % MwSt.[3] EUR ohne MwSt.[3]	Q6 SUV/Q6 Sportback e-tron	Q6 SUV/Q6 Sportback e-tron performance	Q6 SUV/Q6 Sportback e-tron quattro	Q6 SUV/Q6 Sportback S line business e-tron	SQ6 SUV/ SQ6 Sportback e-tron
Ablage- und Gepäckraumpaket Für flexiblen Transport von Gegenständen und Komfort bietet das Ablage- und Gepäckraumpaket praktische Halterungen, Netze und Fächer. Das Ablage- und Gepäckraumpaket beinhaltet: ▸ Ablagenetz an der Rückseite der Vordersitzlehnen ▸ Ablagefach in der Mittelkonsole vorn mit Aschenbechereinsatz ▸ Ablagefach auf der Fahrerseite ▸ abschließbares Handschuhfach ▸ Gepäckraumnetz ▸ Netz Gepäckraummulde links und rechts ▸ Spannband Gepäckraumseite links	QE2	**260,–** 218,49	●	●	●	○	●
Trennnetz Für einen gesicherten Transport von Gegenständen im Gepäckraum. Die einfache und flexible Befestigung erlaubt vielseitige Einsatzmöglichkeiten. Die Netztrennwand ist: ▸ karosserieseitig oder an der umgeklappten Rücksitzlehne zu befestigen ▸ sowohl bei hochgestellter oder einseitig umgeklappter als auch bei ganz umgeklappter Rücksitzlehne verwendbar ▸ herausnehmbar und im Fahrzeug verstaubar Hiwneis: nur für Q6/SQ6 SUV e-tron verfügbar			○/–	○/–	○/–	○/–	○/–

● = als Sonderausstattung lieferbar ○ = Serienausstattung ◐ = Serien-/Sonderausstattung modellabhängig – = kein Angebot. Erläuterungen zu den Fußnoten finden Sie ab Seite 162.

		Bestellschlüssel	**EUR inkl. 19 % MwSt.**[3] EUR ohne MwSt.[3]	**Q6 SUV/Q6 Sportback e-tron**	**Q6 SUV/Q6 Sportback e-tron performance**	**Q6 SUV/Q6 Sportback e-tron quattro**	**Q6 SUV/Q6 Sportback S line business e-tron**	**SQ6 SUV/ SQ6 Sportback e-tron**
Online-Fahrtenbuch[27]	Das Online-Fahrtenbuch ist ein elektronisches Aufzeichnungssystem, das detaillierte Informationen über die gefahrenen Kilometer eines Fahrzeugs enthält. Mit dieser Funktion ist es möglich, die Nutzung eines Fahrzeugs zu dokumentieren. Folgende Umfänge werden je Fahrt erfasst: ▸ Datum und Uhrzeit der Fahrt ▸ Start- und Zielort ▸ Kilometerstand zu Beginn und am Ende der Fahrt ▸ Zweck der Fahrt (geschäftlich oder privat) Aufzeichnungen können bis zu sieben Tage nach Fahrtende noch angepasst bzw. korrigiert werden. Über die myAudi App[9, 25] sind individuell angepasste Statistiken und Ausdrucke der aufgezeichneten Fahrten möglich.	9NY	**500,–** 420,17	●	●	●	●	●

Weitere Innenausstattungen

	Bestellschlüssel	EUR inkl. 19 % MwSt.[3] EUR ohne MwSt.[3]	Q6 SUV/Q6 Sportback e-tron	Q6 SUV/Q6 Sportback e-tron performance	Q6 SUV/Q6 Sportback e-tron quattro	Q6 SUV/Q6 Sportback S line business e-tron	SQ6 SUV/ SQ6 Sportback e-tron
Einstiegsleisten mit Aluminiumeinlegern vorn 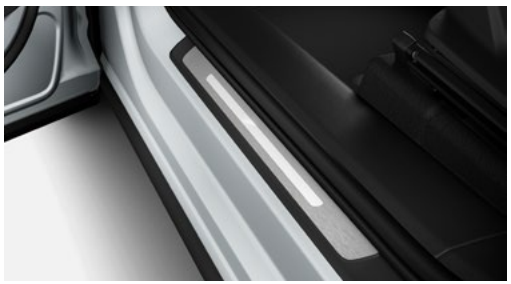			○	○	○	○	–
Einstiegsleisten mit Aluminiumeinlegern vorn, beleuchtet 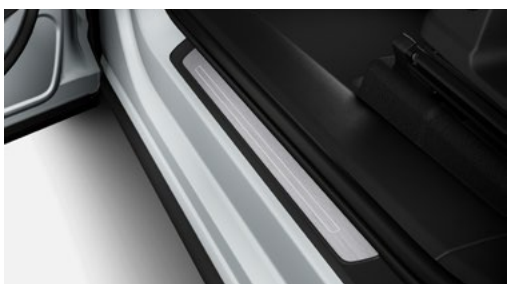 Hinweis: nur in ausgewählten Interieurpaketen erhätltich			●	●	●	●	–
Einstiegsleisten mit Aluminiumeinlegern vorn, beleuchtet, S-Schriftzug Hinweis: im Q6 e-tron Paketinhalt der Interieur S-Pakete			●	●	●	●	○

● = als Sonderausstattung lieferbar ○ = Serienausstattung ◐ = Serien-/Sonderausstattung modellabhängig – = kein Angebot. Erläuterungen zu den Fußnoten finden Sie ab Seite 162.

		Bestellschlüssel	**EUR inkl. 19 % MwSt.**[3] EUR ohne MwSt.[3]	**Q6 SUV/Q6 Sportback e-tron**	**Q6 SUV/Q6 Sportback e-tron performance**	**Q6 SUV/Q6 Sportback e-tron quattro**	**Q6 SUV/Q6 Sportback S line business e-tron**	**SQ6 SUV/ SQ6 Sportback e-tron**
Akzentflächen und Bedientasten schwarz glänzend	Elemente in Mittelkonsole und Rollo Getränkehalter schwarz glänzend Hinweis: im Q6 e-tron nur in ausgewählten Interieurpaketen erhältlich		ohne Mehrpreis	●	●	●	●	○
Instrumententafel-Oberseite schwarz mit Kontrastnaht	Kontrastnaht in Stahlgrau			○	○	○	○	○
Interieurelemente oben und unten Kunstleder	Interieurelemente oben und unten Kunstleder beinhalten: ▸ Dekorelemente in der Instrumententafel in Kunstleder in Klassikoptik, schwarz ▸ Dekorelemente in den Türen und Türarmauflagen in Kunstleder in Klassikoptik, schwarz ▸ Mittelarmlehne und Mittelkonsole in Kunstleder in Klassikoptik, schwarz			○	○	○	○	-

Weitere Innenausstattungen

		Bestellschlüssel	EUR inkl. 19 % MwSt.[3] EUR ohne MwSt.[3]	Q6 SUV/Q6 Sportback e-tron	Q6 SUV/Q6 Sportback e-tron performance	Q6 SUV/Q6 Sportback e-tron quattro	Q6 SUV/Q6 Sportback S line business e-tron	SQ6 SUV/ SQ6 Sportback e-tron
Interieurelemente oben und unten Kunstleder plus	Interieurelemente oben und unten Kunstleder plus beinhalten: ▸ Dekorelemente in der Instrumententafel und den Türen in Kunstleder plus in Feinoptik mit Kontrastnähten ▸ Mittelarmlehne in Kunstleder in Klassikoptik ▸ Mittelkonsole und Türarmauflagen in Kunstleder plus in Feinoptik Die Farbe des Kunstleders plus in Feinoptik und des Kunstleders in Klassikoptik ist farbangepasst an die jeweilige Innenausstattungsfarbe. In Verbindung mit Interieur S und für SQ6 e-tron ist die Farbe des Kunstleders plus in Feinoptik und des Kunstleders in Klassikoptik schwarz ausgeführt. Hinweis: im Q6 e-tron nur in ausgewählten Interieurpaketen erhältlich			●	●	●	●	○
Interieurapplikationen Vanadiumoptik	dunkle Akzente im Interieur in Vanadiumoptik Ein Angebot der Audi Sport GmbH Hinweis: im Q6 e-tron nur in Verbindung mit ausgewählten Interieurpaketen erhältlich	QJ3	**230,–** 193,28	●	●	●	●	●

● = als Sonderausstattung lieferbar ○ = Serienausstattung ◐ = Serien-/Sonderausstattung modellabhängig – = kein Angebot. Erläuterungen zu den Fußnoten finden Sie ab Seite 162.

		Bestellschlüssel	**EUR inkl. 19 % MwSt.**[3] EUR ohne MwSt.[3]	**Q6 SUV/Q6 Sportback e-tron**	**Q6 SUV/Q6 Sportback e-tron performance**	**Q6 SUV/Q6 Sportback e-tron quattro**	**Q6 SUV/Q6 Sportback S line business e-tron**	**SQ6 SUV/ SQ6 Sportback e-tron**
Farbindividualisierung Interieurelemente Audi exclusive	Das Interieur ist aus Mikrofasermaterial ausgeführt. Interieurelemente oben und unten Mikrofaser Dinamica[19] Audi exclusive beinhalten: ▸ Dekorelemente in der Instrumententafel (nicht in Diamantsilber erhältlich) in Mikrofaser Dinamica[19] mit Kontrastnähten ▸ Dekorelemente in den Türen und Türarmauflagen vorn und hinten in Mikrofaser Dinamica[19] mit Kontrastnähten ▸ Mittelarmlehne und Mittelkonsole in Mikrofaser Dinamica[19] Die Farben der Mikrofaser Dinamica[19] und der Nähte können aus dem Angebot der Hauptfarben Audi exclusive gewählt werden: ▸ Baikalblau ▸ Jetgrau ▸ Moraviolett ▸ Cognacbraun ▸ Karmesinrot ▸ Neodymgold ▸ Diamantsilber ▸ Mandelbeige ▸ Schwarz ▸ Ingwerweiß ▸ Mintgrau Die Nähte sind in folgenden Akzentfarben Audi exclusive wählbar: ▸ Iguanagrün ▸ Leuchtorange ▸ Ozeanblau Weitere Kontrastnahtfarben sind auf Anfrage verfügbar. Ein Angebot der Audi Sport GmbH Hinweis: nur bestellbar in Verbindung mit ausgewählten Interieurpaketen	Q8H	**2.800,–** 2.352,94 **2.500,–** 2.100,84	● –	● –	● –	● –	– ●
Fußmatten vorn und hinten 	Die Fußmatten sind serienmäßig in Schwarz ausgeführt.			○	○	○	○	○

Weitere Innenausstattungen

		Bestellschlüssel	**EUR inkl. 19 % MwSt.**[3] EUR ohne MwSt.[3]	**Q6 SUV/Q6 Sportback e-tron**	**Q6 SUV/Q6 Sportback e-tron performance**	**Q6 SUV/Q6 Sportback e-tron quattro**	**Q6 SUV/Q6 Sportback S line business e-tron**	**SQ6 SUV/ SQ6 Sportback e-tron**
Fußmatten Audi exclusive	Für die individuelle Gestaltung des Fußraums. Die Farben der Keder und der Nähte für die immer in Schwarz ausgeführten Fußmatten kann aus dem Angebot der Haupt- und Akzentfarben Audi exclusive gewählt werden: ▸ Baikalblau ▸ Jetgrau ▸ Moraviolett ▸ Cognacbraun ▸ Karmesinrot ▸ Neodymgold ▸ Diamantsilber ▸ Mandelbeige ▸ Schwarz ▸ Ingwerweiß ▸ Mintgrau Die Farbe der Nähte kann zusätzlich aus dem Angebot der Akzentfarben Audi exclusive gewählt werden: ▸ Iguanagrün ▸ Leuchtorange ▸ Ozeanblau Weitere Kontrastnahtfarben sind auf Anfrage verfügbar. Ein Angebot der Audi Sport GmbH Hinweis: in der Ausstattungsvariante S line business nur bestellbar in Verbindung mit ausgewählten Interieurpaketen	0TF	**430,–** 361,34	●	●	●	●	●
Pedalerie und Fußstütze in Edelstahl 	Hinweis: im Q6 e-tron nur in den Interieur S-Paketen erhältlich			●	●	●	●	○

● = als Sonderausstattung lieferbar ○ = Serienausstattung ◐ = Serien-/Sonderausstattung modellabhängig – = kein Angebot. Erläuterungen zu den Fußnoten finden Sie ab Seite 162.

Technologien

9:46
+22,0°C
50
25
75
0%
POWER
CHARGE
MAX
MAX
50 km/h
9:46
Audi drive select
Displays
Licht
Sitze
Türen
Service
Mehr
MAX
- MAX -
- 0 -
- MIN -
balanced
dynamic
comfort
efficiency
offroad
individual
efficiency +
OFF
21.0°C
AUTO
Sanft
A/C
Menü
MAX
19.5°C

Navigation, Medien und Soundsysteme

		Bestellschlüssel	**EUR inkl. 19 % MwSt.**[3] EUR ohne MwSt.[3]	**Q6 SUV/Q6 Sportback e-tron**	**Q6 SUV/Q6 Sportback e-tron performance**	**Q6 SUV/Q6 Sportback e-tron quattro**	**Q6 SUV/Q6 Sportback S line business e-tron**	**SQ6 SUV/ SQ6 Sportback e-tron**
Audi virtual cockpit plus	Das volldigitale Kombiinstrument in OLED-Technologie zeichnet sich durch eine flexible, klar strukturierte Anzeige aus. Ausgewählte Informationen rund um das Fahrzeug und seine Funktionen können individuell und bedarfsgerecht angezeigt werden. Das Audi virtual cockpit plus beinhaltet: ▸ bedarfsgerechte Anzeige von Geschwindigkeit, Leistungsabruf, Radio- und Media-Informationen und vielem mehr ▸ Fahrerassistenzanzeige mit separat dargestellten Navigationshinweisen und kombinierter spurgenauer Darstellung des eigenen Fahrzeugs mit umgebenden Fahrzeugen ▸ permanente Anzeige von Navigationsinformationen bei aktiver Routenführung und wahlweise vollflächige Navigationskarten-Ansicht ▸ Pausenempfehlung Mit der VIEW-Taste im Multifunktionslenkrad kann zwischen einer Anzeige mit Instrumentendarstellung, einer Fahrerassistenzanzeige oder einer großflächigen Navigationskarte gewechselt werden. Das Rundinstrument-Design der Instrumentendarstellung ist abhängig vom gewählten Audi drive select-Modus.			○	○	○	○	○
MMI experience mit Audi Soundsystem 	Navigieren, kommunizieren, informieren oder das umfangreiche Infotainment-Angebot genießen. Mit einem Bedienkonzept, das fasziniert. Durch die brillante Darstellung auf hochauflösenden Farbdisplays oder dem großflächigen Augmented-Reality-Head-up-Display[11, 28]. Ebenso begeisternd ist die Bedienung mittels Touchdisplay, Sprachbedienung mit natürlichsprachlicher Interaktion oder einer verbesserten Schriftzeichenerkennung. Die MMI Navigation plus mit MMI touch bietet: ▸ MMI-Panoramadisplays in OLED-Technologie, bestehend aus Audi virtual cockpit plus sowie dem MMI touch-Display ▸ Navigationssystem mit Kartendarstellung und Routenführung auf dem hochauflösenden MMI-touch-Farbdisplay ▸ Audi virtual cockpit plus mit Farbdisplay inklusive visueller Umgebungsanzeige mit Manövrierinformationen ▸ Online-Kartenupdate ▸ 3D-Kartendarstellung mit Anzeige vieler Sehenswürdigkeiten und Stadtmodelle ▸ e-tron Routenplaner zur Berechnung der erforderlichen Ladepunkte, um das Ziel zu erreichen. Die Berechnung bezieht neben dem Füllstand der Batterie auch die Verkehrslage mit ein und zeigt die Ankunftszeit inklusive der notwendigen Ladezeit an. ▸ Online-Verkehrsinformationen plus ▸ MMI-Suche: Freitextsuche mit intelligenten Zielvorschlägen bereits während der Eingabe ▸ MMI touch zur schnellen, intuitiven Bedienung – z. B. Zieleingabe per Handschrifterkennung sowie freies Bewegen und Zoomen in der Karte			○	○	○	○	○

● = als Sonderausstattung lieferbar ○ = Serienausstattung ◐ = Serien-/Sonderausstattung modellabhängig – = kein Angebot. Erläuterungen zu den Fußnoten finden Sie ab Seite 162.

Navigation, Medien und Soundsysteme

		Bestellschlüssel	EUR inkl. 19 % MwSt.[3] EUR ohne MwSt.[3]	Q6 SUV/Q6 Sportback e-tron	Q6 SUV/Q6 Sportback e-tron performance	Q6 SUV/Q6 Sportback e-tron quattro	Q6 SUV/Q6 Sportback S line business e-tron	SQ6 SUV/ SQ6 Sportback e-tron
MMI experience mit Audi Soundsystem (Fortsetzung)	▸ detaillierte Routeninformationen: Kartenvorschau, Wahl aus Alternativrouten, POIs, Spurempfehlungen, Autobahnausfahrten, Kreuzungsdetailkarten u. v. m. ▸ Nutzung von Navigationsdaten für vorausschauendes und effizientes Fahren, z. B. Tempolimits und Steigungen ▸ gesamtes Portfolio Audi connect Navigation & Infotainment[29]							
MMI experience plus mit Bang & Olufsen Premium Soundsystem	So wird der Innenraum durch beeindruckenden Sound, stimmungsvolle Inszenierung und hilfreiche connect-Umfänge zu einem Ort des Wohlbefindens und der Produktivität. Im Paket sind folgende Umfänge enthalten: ▸ Ambiente-Lichtpaket plus ▸ USB-Schnittstellen mit erhöhter Ladeleistung ▸ Bang & Olufsen Premium Soundsystem mit 3D-Klang ▸ In-Car Office[30] ▸ Erlebniswelt Das **Ambiente-Lichtpaket plus** taucht den Innenraum in ein stimmungsvolles, farbiges Licht. Die Eleganz des Designs wird durch die gezielte Beleuchtung von Konturen und Flächen betont. Die Farbwelt im Innenraum kann ganz nach individuellem Wunsch konfiguriert werden. Das Ambiente-Lichtpaket plus beinhaltet die Umfänge des serienmäßigen Ambiente-Lichtpakets: ▸ Make-up-Spiegel auf Fahrer- und Beifahrerseite, beleuchtet ▸ Einstiegsleuchten auf der Unterseite der Türen vorn ▸ LED-Dachmodul vorn und hinten, inklusive Leseleuchten (weiß) ▸ Fußraumbeleuchtung vorn (weiß) ▸ Vorfeldbeleuchtung Heckklappe ▸ Gepäckraumleuchte ▸ Handschuhfachbeleuchtung (weiß) Zusätzlich beinhaltet das Ambiente-Lichtpaket plus: ▸ Ambientebeleuchtung der Türflächen vorn und hinten (farbig) ▸ Ambientebeleuchtung Audi virtual cockpit (farbig) ▸ Konturbeleuchtung in den Türen (farbig) ▸ Beleuchtung der Telefonablage mit induktiver Ladefunktion und Mobilfunk-Koppelantenne (farbig) ▸ dynamisches Interaktionslicht (farbig) Es kann zwischen 30 verschiedenen Farben gewählt werden. Das dynamische Interaktionslicht ist eine Lichtleiste unterhalb der Windschutzscheibe, die den Innenraum in einem schönen Farbspektrum inszeniert und den Fahrer situationsgerecht unterstützen kann. Lichtanimationen signalisieren zum Beispiel den Ladezustand der Batterie während des Ladens oder dass der Blinker gesetzt wurde. Bei aktiviertem Themenwelt-Motiv passt das Ambiente-Lichtpaket plus die Farbstimmung automatisch an das aktivierte Themenwelt-Motiv an.	PYH	**2.060,–** 1.731,09	●	●	●	●	●

● = als Serienausstattung lieferbar ○ = Serienausstattung ◐ = Serien-/Sonderausstattung modellabhängig – = kein Angebot. Erläuterungen zu den Fußnoten finden Sie ab Seite 162.

		Bestellschlüssel	**EUR inkl. 19 % MwSt.**[3] EUR ohne MwSt.[3]	**Q6 SUV/Q6 Sportback e-tron**	**Q6 SUV/Q6 Sportback e-tron performance**	**Q6 SUV/Q6 Sportback e-tron quattro**	**Q6 SUV/Q6 Sportback S line business e-tron**	**SQ6 SUV/ SQ6 Sportback e-tron**
MMI experience plus mit Bang & Olufsen Premium Soundsystem (Fortsetzung)	**USB-Schnittstellen mit erhöhter Ladeleistung** für ein schnelles Aufladen von externen Mobilgeräten inklusive Business-Laptops/-Tablets. Die Ausstattung besteht aus USB-C-Anschlüssen mit erhöhter Ladeleistung: ▸ 2 x 100 Watt im Fond ▸ 2 x 60 Watt in der 1. Sitzreihe Das **Bang & Olufsen Premium Soundsystem mit 3D-Klang** besteht aus: ▸ 16 Lautsprechern inklusive 3D-Klang-Hoch- und Mitteltönern, Centerspeaker und Subwoofer ▸ 16-Kanal-Verstärker mit einer Gesamtleistung von 705 Watt ▸ Hinterleuchtung des Bang & Olufsen Logos in den Lautsprecherblenden vorn ▸ geschwindigkeitsabhängiger Lautstärkeanpassung ▸ kontinuierlicher Anpassung des Klangbilds an die Geräuschkulisse Der 3D-Klang überzeugt durch eine räumliche Klangwiedergabe für die Vordersitze. Dieses Soundfeature wird durch zusätzliche Lautsprecher in der A-Säule, durch die Mitteltöner und die Fraunhofer-Technologie Symphoria erzeugt. Der 3D-Klang kann mit sämtlichen Quellen wiedergegeben werden. So wird im Fahrzeug ein nahezu beispiellos authentisches Stereo- und 3D-Surround-Erlebnis erzeugt. Symphoria ergänzt diejenigen Dimensionen, die für ein natürliches Klangbild sowie einen ausgewogenen Raumklang unverzichtbar sind. Weite, Tiefe und Höhe bewirken ein bisher unbekanntes Gefühl von Räumlichkeit im Fahrzeug. Der Fahrzeuginnenraum wirkt akustisch größer und die Musik kann sich in ihrer ursprünglichsten Form entfalten. Folgende Functions on Demand-Funktionen[31] können nachträglich erworben werden: ▸ Sound-Funktionspaket mit Bass-Intensivierung, Musik-Revitalisierung und automatischer Pegelanpassung ▸ virtuelle Umgebungen Mit **In-Car Office**[30] gestalten Sie Ihre wertvolle Zeit auch im Fahrzeug produktiv, z. B. dank Vorlesefunktion für E-Mails. Durch die direkte Anbindung des E-Mail-Accounts werden E-Mails und Kalendereinträge im MMI stetig aktualisiert. ▸ E-Mails und Kalendereinträge vorlesen lassen ▸ Antworten auf E-Mails mittels Spracheingabe ▸ Erinnerungsfunktion für Telefonkonferenzen ▸ automatische Einwahl in Telefonkonferenzen ▸ Starten der Navigation zu Ortsangaben im Terminkalender							

Navigation, Medien und Soundsysteme

		Bestellschlüssel	EUR inkl. 19 % MwSt.[3] EUR ohne MwSt.[3]	Q6 SUV/Q6 Sportback e-tron	Q6 SUV/Q6 Sportback e-tron performance	Q6 SUV/Q6 Sportback e-tron quattro	Q6 SUV/Q6 Sportback S line business e-tron	SQ6 SUV/ SQ6 Sportback e-tron
MMI experience plus mit Bang & Olufsen Premium Soundsystem (Fortsetzung)	**Erlebniswelt** Ob entspannend, ausgleichend oder anregend, Ihr Fahrzeug erzeugt die gewünschte Stimmung mithilfe von Innenlicht, Sound, Klimafunktionen und vielen weiteren Ausstattungen[32]. Zur Auswahl stehen verschiedene Erlebniswelten: ▸ Stimmungen wie entspannend, ausgleichend oder anregend ▸ Entertainment zur Unterstützung von Musik-[33] oder Videowiedergabe[34] wie z. B. farbliche Anpassung des Ambientelichts an das Songcover ▸ Powernap[35] für kurze Erholungspausen von bis zu 30 Minuten Möchten Sie beispielsweise eine anregende Stimmung, erscheinen u. a. im MMI touch-Display und MMI Beifahrerdisplay[11] animierte Grafiken, das Innenraumlicht wechselt auf stimulierende Farben, das Panorama-Schiebedach[11] lässt Licht herein und die Innenraumtemperatur wird leicht abgesenkt. Das Highlight in der Kategorie „Stimmungen“ ist eine individuell erzeugte Musik-Klangwelt, die unter Einbeziehung von Geschwindigkeit sowie Beschleunigungs- und Bremsverhalten live generiert wird. Hinweis: im Q6 e-tron nur in Verbindung mit Tech (PQA), Tech plus (PQB) oder Tech pro (PQC) bestellbar; im SQ6 e-tron nur mit Tech plus (PQB) oder Tech pro (PQC)							
MMI Beifahrerdisplay 	Die 10,9-Zoll-Anzeigefläche bietet ein faszinierendes Infotainment-Erlebnis für den Beifahrer. Dem Beifahrer wird durch das Touchdisplay der Zugriff auf Apps[36] aus dem Audi Application Store inklusive eines umfangreichen Entertainmentangebots, auf Medien sowie auf individuell einstellbare Stand-by-Designs ermöglicht. Der Fahrer kann bei der Suche nach Navigationszielen durch Routenadaption auf dem MMI Beifahrerdisplay unterstützt werden. Durch die Kopplung eigener Kopfhörer per Bluetooth kann der Beifahrer Video-, Gaming- und Browser-Inhalte des MMI Beifahrerdisplays hören, während der Fahrer eine andere Audio-Quelle über das Soundsystem nutzen kann. Durch den dynamischen Privacy-Modus wird die Sichtbarkeit des auf dem MMI Beifahrerdisplay angezeigten Inhalts während des Fahrens auf den Beifahrer begrenzt, sobald dies aus Sicherheitsgründen und zur Vermeidung von Ablenkungen des Fahrers erforderlich ist. Ist der Fahrer allein im Fahrzeug, wird für das MMI Beifahrerdisplay ein individuell einstellbares Stand-by-Design gezeigt. Hinweis: nur in Verbindung mit Tech plus (PQB) oder Tech pro (PQC) erhältlich	JH1	**795,–** 668,07	●	●	●	●	●

● = als Sonderausstattung lieferbar ○ = Serienausstattung ◐ = Serien-/Sonderausstattung modellabhängig – = kein Angebot. Erläuterungen zu den Fußnoten finden Sie ab Seite 162.

		Bestellschlüssel	**EUR inkl. 19 % MwSt.**[3] EUR ohne MwSt.[3]	**Q6 SUV/Q6 Sportback e-tron**	**Q6 SUV/Q6 Sportback e-tron performance**	**Q6 SUV/Q6 Sportback e-tron quattro**	**Q6 SUV/Q6 Sportback S line business e-tron**	**SQ6 SUV/ SQ6 Sportback e-tron**
Augmented-Reality-Head-up-Display[28]	Das Augmented-Reality-Head-up-Display kann dazu beitragen, das schnelle und ablenkungsarme Erfassen der Informationen zu vereinfachen. Der Anzeigebereich wird im Vergleich zu einem konventionellen Head-up-Display durch ein vergrößertes Bild und größeren Bildabstand erweitert. Dadurch wird im direkten Sichtbereich des Fahrers ein virtuelles Bild mit räumlicher Wirkung dargestellt, in dem die Anzeigeinformationen optisch scheinbar mit der realen Umgebung verschmelzen. Das Augmented-Reality-Head-up-Display projiziert auf Wunsch die Geschwindigkeit und weitere fahrerrelevante Informationen aus Ausstattungen wie Assistenzsystemen[5] und Navigation sowie Warnhinweise auf die Windschutzscheibe. Die Anzeige ist höhenverstellbar und kann bezüglich der Anzeigeposition angepasst werden. Hinweis: im Q6 e-tron nur bestellbar in Verbindung mit Tech (PQA), Tech plus (PQB) oder Tech pro (PQC); im SQ6 e-tron nur mit Tech plus (PQB) oder Tech pro (PQC)	KS5	**1.450,–** 1.218,49	●	●	●	●	●
Audi connect Navigation & Infotainment[29]	Audi connect vernetzt Ihr Fahrzeug mit dem Internet und liefert so Echtzeitinformationen und Zugriff auf nützliche Online-Funktionen. Lassen Sie sich durch die innovativen Dienste Ihren Alltag erleichtern und bei der Fahrt- und Reiseplanung unterstützen. Ein vielseitiges Dienstportfolio kann Ihnen in komplexen Fahrsituationen helfen und für mehr Komfort und Sicherheit sorgen. Mit dem Audi assistant[37] wird die Interaktion mit dem Fahrzeug einfacher durch die Sprachbedienung für zahlreiche Fahrzeug- und Infotainment-Funktionen. Durch die Paketierung mit Audi connect bietet der Assistent außerdem den Zugang zu zahlreichen Online-Inhalten wie z. B. zum aktuellen Wetter oder zu den möglichen Navigationszielen[38]. Durch Aktivierung der „proaktiven Vorschläge und Routinen“ lernt der Audi assistant[37] die angemeldete Person kennen, um die Nutzung des Fahrzeugs noch einfacher und komfortabler zu machen. Audi connect Navigation & Infotainment beinhaltet die folgenden Dienste: ▸ Audi assistant[37] ▸ Kartenupdate online ▸ myAudi Navigation[12] ▸ e-tron Routenplaner[12] ▸ Navigation mit Google[39] Satellitenkarte ▸ Onlinesuche nach Navigationszielen ▸ Online-Verkehrsinformationen plus ▸ Online-Points-of-Interest ▸ On-Street-Parking[40, 41] ▸ Gefahreninformationen ▸ Hochdetaillierte 3D-Städte-Darstellung ▸ Spurgenaue Navigation ▸ Nutzer-Profile ▸ Zugang Themenwelt ▸ Ampelinformationen online[42] Die Erbringung der Dienste erfolgt über eine fest im Fahrzeug verbaute SIM-Karte. Die Kosten für Datenverbindungen sind im Preis für die Dienste enthalten.			○	○	○	○	○

Navigation, Medien und Soundsysteme

		Bestellschlüssel	EUR inkl. 19 % MwSt.[3] EUR ohne MwSt.[3]	Q6 SUV/Q6 Sportback e-tron	Q6 SUV/Q6 Sportback e-tron performance	Q6 SUV/Q6 Sportback e-tron quattro	Q6 SUV/Q6 Sportback S line business e-tron	SQ6 SUV/ SQ6 Sportback e-tron
Digitaler Radioempfang[43]	Zusätzlich zum analogen Senderangebot wird der Empfang von digital ausgestrahlten Radiosendern nach DAB-Standard, inklusive DAB+ und DMB Audio, angeboten. Im MMI touch-Display werden programmbegleitende Informationen[44], wie z. B. Interpret_in oder Titel, sowie Zusatzinformationen in Form einer Slideshow (z. B. Cover oder Wetter) angezeigt.			○	○	○	○	○
USB-Anschlüsse mit Ladefunktion in erster und zweiter Sitzreihe	Die Ausstattung besteht aus: ▸ 2 USB-C-Anschlüssen mit Ladefunktion im Fond ▸ 2 Schnittstellen in der 1. Sitzreihe Einfache Verbindung mithilfe eines USB-Kabels mit einer Leistung von 15 Watt			○	○	○	○	○
USB Type-C®[45] Power Delivery Ladekabel	Mit dem USB Type-C®[45] Power Delivery Ladekabel (beidseitig USB Type-C®[45]-Anschlüsse) kann bei gleichzeitiger Verwendung mit dem USB Power-Ladegerät eine max. Ladeleistung von bis zu 100 Watt (Power Delivery) für das schnelle und komfortable Laden von Mobiltelefonen, Tablets oder mobilen Endgeräten mit USB Type-C®[45]-Buchse im Fahrzeug abgerufen werden. Das Ladekabel ist ebenfalls geeignet für die Verwendung des Audi music interface, des Smartphone-Interface oder der USB-Ladefunktion, vorausgesetzt, das Fahrzeug ist mit diesen Funktionen ausgestattet. Lieferumfang: USB-Ladekabel mit USB Type-C®[45]-Stecker für mobile Endgeräte mit USB Type-C®[45]-Buchse, abgewinkelt	YJW	**30,–** 25,21	●	●	●	●	●
FOD Funktionen online verfügbar				○	○	○	○	○

● = als Sonderausstattung lieferbar ○ = Serienausstattung ◐ = Serien-/Sonderausstattung modellabhängig – = kein Angebot. Erläuterungen zu den Fußnoten finden Sie ab Seite 162.

		Bestellschlüssel	**EUR inkl. 19 % MwSt.**[3] EUR ohne MwSt.[3]	**Q6 SUV/Q6 Sportback e-tron**	**Q6 SUV/Q6 Sportback e-tron performance**	**Q6 SUV/Q6 Sportback e-tron quattro**	**Q6 SUV/Q6 Sportback S line business e-tron**	**SQ6 SUV/ SQ6 Sportback e-tron**
Audi Soundsystem	Das Audi Soundsystem besteht aus: ▸ 10 Lautsprechern inklusive Centerspeaker und Subwoofer ▸ 6-Kanal-Verstärker mit einer Gesamtleistung von 180 Watt Folgende Functions on Demand-Funktionen[31] können nachträglich erworben werden: ▸ Sound-Funktionspaket mit Bass-Intensivierung, Musik-Revitalisierung und automatischer Pegelanpassung ▸ virtueller Surround-Sound			○	○	○	○	○
Bang & Olufsen Premium Soundsystem mit 3D-Klang und Kopfstützenlautsprechern 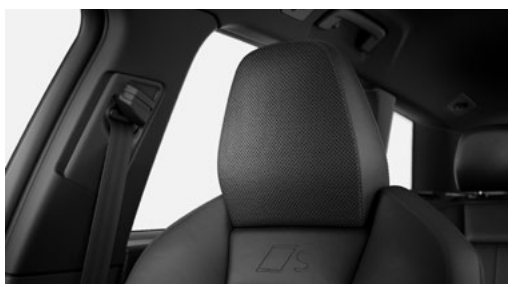	Das 3D-Sound-Erlebnis des Bang & Olufsen Premium Soundsystem mit 3D-Klang wird durch die zusätzlichen Kopfstützenlautsprecher vorn auf ein neues Level gesteigert. Der 3D-Klang überzeugt durch eine räumliche Klangwiedergabe für die Vordersitze. Dieses Soundfeature wird durch zusätzliche Lautsprecher in der A-Säule, durch die Mitteltöner und die Fraunhofer-Technologie Symphoria erzeugt. Der 3D-Klang kann mit sämtlichen Quellen wiedergegeben werden. So wird im Fahrzeug ein nahezu beispiellos authentisches Stereo- und 3D-Surround-Erlebnis erzeugt. Das Bang & Olufsen Premium Soundsystem mit 3D-Klang und Kopfstützenlautsprechern besteht aus: ▸ 16 Lautsprechern inklusive 3D-Klang-Hoch- und Mitteltönern, Subwoofer und verbessertem Centerspeaker im Vergleich zum Bang & Olufsen Premium Soundsystem mit 3D-Klang ▸ 20-Kanal-Verstärker mit einer Gesamtleistung von 830 Watt ▸ 4 Kopfstützenlautsprechern in den Vordersitzen für ein 3D-Erlebnis sowie Surround Sound, Navigationsansagen und Telefonie für den Fahrer ▸ Hinterleuchtung des Bang & Olufsen Logos in den Lautsprecherblenden vorn ▸ geschwindigkeitsabhängiger Lautstärkeanpassung ▸ kontinuierlicher Anpassung des Klangbilds an die Geräuschkulisse Symphoria ergänzt diejenigen Dimensionen, die für ein natürliches Klangbild sowie einen ausgewogenen Raumklang unverzichtbar sind. Weite, Tiefe und Höhe bewirken ein bisher unbekanntes Gefühl von Räumlichkeit im Fahrzeug. Der Fahrzeuginnenraum wirkt akustisch größer und die Musik kann sich in ihrer ursprünglichsten Form entfalten.	8RT	**390,–** 327,73	●	●	●	●	●

Navigation, Medien und Soundsysteme

		Bestellschlüssel	**EUR inkl. 19 % MwSt.**[3] EUR ohne MwSt.[3]	**Q6 SUV/Q6 Sportback e-tron**	**Q6 SUV/Q6 Sportback e-tron performance**	**Q6 SUV/Q6 Sportback e-tron quattro**	**Q6 SUV/Q6 Sportback S line business e-tron**	**SQ6 SUV/ SQ6 Sportback e-tron**
Bang & Olufsen Premium Soundsystem mit 3D-Klang und Kopfstützenlautsprechern (Fortsetzung)	Folgende Functions on Demand-Funktionen[31] können nachträglich erworben werden: ▸ Sound-Funktionspaket mit Bass-Intensivierung, Musik-Revitalisierung und automatischer Pegelanpassung ▸ virtuelle Umgebungen Hinweis: In Verbindung mit Kopfstützenlautsprechern ist der Kopfstützenbezug perforiert. Im Q6 e-tron nur in Verbindung mit MMI experience plus mit Bang & Olufsen Premium Soundsystem (PYH), einem Interieurpaket und Tech (PQA), Tech plus (PQB) oder Tech pro (PQC), im SQ6 e-tron nur in Verbindung mit MMI experience plus mit Bang & Olufsen Premium Soundsystem (PYH) bestellbar							

● = als Sonderausstattung lieferbar ○ = Serienausstattung ◐ = Serien-/Sonderausstattung modellabhängig – = kein Angebot. Erläuterungen zu den Fußnoten finden Sie ab Seite 162.

Telefon und Kommunikation

		Bestellschlüssel	EUR inkl. 19 % MwSt.[3] EUR ohne MwSt.[3]	Q6 SUV/Q6 Sportback e-tron	Q6 SUV/Q6 Sportback e-tron performance	Q6 SUV/Q6 Sportback e-tron quattro	Q6 SUV/Q6 Sportback S line business e-tron	SQ6 SUV/ SQ6 Sportback e-tron
Audi connect Notruf & Service mit Audi connect Remote & Control[46]	**Audi connect Notruf & Service** Die Audi connect Notruf & Service-Dienste sorgen für ein sicheres Gefühl auf jeder Fahrt – egal, was passiert und wohin der Weg führt. So wird z. B. im Falle eines schweren Unfalls ein automatischer Notruf an die Audi Notrufzentrale geleitet. Mithilfe der automatisch übermittelten Fahrzeuginformationen kann schnellstmöglich Hilfe organisiert werden. Sollte es zu einer Panne oder einem leichten Unfall kommen, steht mit dem Online-Pannenruf und dem Audi Schadenservice unmittelbar Hilfe bereit. Mit dem Dienst Prädiktive Wartungserinnerung[5, 9, 47, 48, 49] wird der Zustand ausgewählter Verschleißteile des Fahrzeugs auf Basis von Zeit, Laufleistung und Sensordaten überwacht. Somit kann frühzeitig ein Wartungs- und Servicebedarf erkannt werden. Zusätzlich können mit dem Dienst Fahrzeug-Ferndiagnose[5, 9, 47, 49] eine ortsunabhängige Fehleranalyse durchgeführt und Handlungsempfehlungen abgeleitet werden. Mit dem Dienst Fahrzeug-Fernreparatur[9, 47, 49, 50] können softwarebasierte Fehlfunktionen ortsunabhängig behoben und Lösungen direkt angeboten werden. Außerdem zeigt Ihnen Online-Car-Care[9, 47, 49, 51] Servicehinweise, prädiktive Meldungen und Feldmaßnahmen (Servicemaßnahmen oder Rückrufe) an. Das Paket beinhaltet folgende Dienste: ▸ Gesetzlicher Notruf ▸ Audi connect Notruf[52] ▸ Audi Schadenservice ▸ Online-Pannenruf ▸ Prädiktive Wartungserinnerung[5, 9, 47, 48, 49] ▸ Fahrzeug-Ferndiagnose[5, 9, 47, 49] ▸ Fahrzeug-Fernreparatur[9, 47, 49, 50] ▸ Online-Car-Care[9, 47, 49, 51] **Audi connect Remote & Control** Die Dienste von Audi connect Remote & Control vernetzen das Fahrzeug mit dem Smartphone. Mit der myAudi App[9, 12] kann aus der Ferne auf das Fahrzeug zugegriffen, die letzte Parkposition und der aktuelle Fahrzeugstatus eingesehen werden. Dazu gehören unter anderem die aktuelle elektrische Reichweite, der aktuelle Ladezustand, der aktuelle Kilometerstand, die nächste fällige Inspektion sowie die Information, ob Türen und Fenster verschlossen sind. Bei Bedarf kann das Fahrzeug aus der Ferne ver- und entriegelt werden. Für den höchsten Komfort können zusätzlich die Standklimatisierung sowie der Ladevorgang sofort gestartet oder auch programmiert werden. Bestimmte optional gegen Aufpreis erhältliche Sonderausstattungen können zusätzlich von der Online-Anbindung profitieren. So kann beispielsweise eine Benachrichtigung beim Auslösen der Diebstahlwarnanlage an das Smartphone gesendet werden. Das Paket beinhaltet folgende Dienste: ▸ Fahrzeugstatus ▸ Fahrdaten ▸ Remote Ver- und Entriegeln[53] ▸ Parkposition ▸ Remote Klimatisieren ▸ Remote Laden ▸ Benachrichtigung Diebstahlwarnanlage[54]			○	○	○	○	○

Telefon und Kommunikation

		Bestellschlüssel	**EUR inkl. 19 % MwSt.**[3] EUR ohne MwSt.[3]	**Q6 SUV/Q6 Sportback e-tron**	**Q6 SUV/Q6 Sportback e-tron performance**	**Q6 SUV/Q6 Sportback e-tron quattro**	**Q6 SUV/Q6 Sportback S line business e-tron**	**SQ6 SUV/ SQ6 Sportback e-tron**
Audi Application Store und Smartphone-Interface	Das Smartphone-Interface verbindet das Smartphone über Apple CarPlay®[55] oder Android Auto™[55] mit dem Fahrzeug und bringt Smartphone-Inhalte nahtlos direkt aufs MMI touch-Display. Navigation, Telefonie, Musik und ausgewählte Apps von Drittanbietern[56] lassen sich bequem über das MMI touch-Display sowie per Sprachsteuerung bedienen. Die Verbindung kann entweder über ein geeignetes USB-Kabel oder kabellos hergestellt werden.[57] Der Audi Application Store im MMI des Fahrzeugs ermöglicht den Zugang zu einer großen und stetig wachsenden Auswahl beliebter Apps, z. B. aus den Kategorien Nachrichten und Podcasts, Sport und Spiele oder Video und Entertainment. Ohne die Verwendung eines Smartphones können diverse Apps direkt ins MMI des Fahrzeugs geladen und im Rahmen der rechtlichen Vorgaben genutzt werden. Über verfügbare Updates für die geladenen Apps werden Sie informiert. Diese können direkt im Fahrzeug heruntergeladen werden. Verbinden Sie bis zu zwei Gamecontroller[58] via Bluetooth mit dem Audi MMI und und spielen Sie allein oder gemeinsam mit einem Freund Spiele des Audi Application Stores. Auf dem MMI kann nur während des Parkens gespielt werden, auf dem MMI-Beifahrerdisplay[59] können Mitreisende auch während der Fahrt spielen. Die Ausstattung beinhaltet zudem eine App zur Nutzung von Amazon Alexa[60] im Fahrzeug und bietet damit Zugriff auf Ihre mit Alexa verbundenen Smarthome-Geräte sowie Unterhaltung, Nachrichten, Sportergebnisse und vieles mehr. Für die Nutzung der Apps und von Amazon Alexa[60] werden ein myAudi[9, 12] Account und eine Datenverbindung benötigt. Mit der Ausstattung besteht ebenfalls die Möglichkeit, monatlich ein kostenloses Datenpaket für drei Jahre ab Neufahrzeugauslieferung des Fahrzeugs zu buchen[61]. Dieses kann anschließend bei Bedarf verlängert werden. Zusätzliche Datenpakete können jederzeit kostenpflichtig hinzugebucht werden. Über dieses Datenvolumen und einen integrierten WLAN-Hotspot ist es außerdem möglich, bis zu acht mobile Endgeräte wie Smartphones und Tablets mit dem WLAN des Fahrzeugs zu verbinden und das gebuchte Datenvolumen zu nutzen. Alternativ können Sie die Datenverbindung auch mittels eines mobilen Hotspots über Ihr Smartphone herstellen, wobei abhängig von Ihrem Mobilfunkvertrag zusätzliche Kosten anfallen können.			○	○	○	○	○

● = als Sonderausstattung lieferbar ○ = Serienausstattung ◐ = Serien-/Sonderausstattung modellabhängig – = kein Angebot. Erläuterungen zu den Fußnoten finden Sie ab Seite 162.

		Bestellschlüssel	**EUR inkl. 19 % MwSt.**[3] EUR ohne MwSt.[3]	**Q6 SUV/Q6 Sportback e-tron**	**Q6 SUV/Q6 Sportback e-tron performance**	**Q6 SUV/Q6 Sportback e-tron quattro**	**Q6 SUV/Q6 Sportback S line business e-tron**	**SQ6 SUV/ SQ6 Sportback e-tron**
Telefonablage mit induktiver Ladefunktion[62]	Das Smartphone kann mittels Bluetooth mit dem Fahrzeug verbunden werden, um Telefonate zu führen oder Musik über das Fahrzeug abzuspielen. Kompatible Smartphones können kabellos im Fahrzeug geladen werden. Es können zwei Mobiltelefone gleichzeitig verbunden werden. Die im zuerst verbundenen Mobiltelefon hinterlegten Kontaktdaten werden im MMI angezeigt. Beide Mobiltelefone können zum Freisprechen genutzt werden. Je nach Smartphone-Modell können auch E-Mails und SMS mittels Bluetooth im MMI angezeigt werden. Die Telefonablage mit induktiver Ladefunktion bietet: ▸ universelle Bluetooth-Schnittstelle ▸ komfortable, integrierte Freisprecheinrichtung ▸ Telefonablagefläche vorn mit den Abmessungen 171 x 88 mm ▸ Ladestatusanzeige im MMI touch-Display ▸ Lademöglichkeit mit bis zu 15 Watt über USB-Anschluss oder per Wireless Charging (Qi-Standard) inklusive aktiver Kühlung der Ablagefläche ▸ Unterstützung von Apple Fast Charging und Samsung Fast Charging			○	○	○	–	○
Telefonablage mit induktiver Ladefunktion und Mobilfunk-Koppelantenne[9, 62]	Das Smartphone kann mittels Bluetooth mit dem Fahrzeug verbunden werden, um Telefonate zu führen oder Musik über das Fahrzeug abzuspielen. Kompatible Smartphones können kabellos im Fahrzeug geladen werden. Dank LTE-Unterstützung mit 5G-Technologie wird das Mobilfunksignal verstärkt und somit eine sehr gute Sprach- und Empfangsqualität ermöglicht. Es können zwei Mobiltelefone gleichzeitig verbunden werden. Die im zuerst verbundenen Mobiltelefon hinterlegten Kontaktdaten werden im MMI angezeigt. Beide Mobiltelefone können zum Freisprechen genutzt werden. Je nach Smartphone-Modell können auch E-Mails und SMS mittels Bluetooth im MMI angezeigt werden. Die Ausstattung bietet: ▸ universelle Bluetooth-Schnittstelle ▸ komfortable, integrierte Freisprecheinrichtung ▸ Telefonablagefläche vorn mit den Abmessungen 171 x 88 mm ▸ Ladestatusanzeige im MMI touch-Display ▸ Lademöglichkeit mit bis zu 15 Watt über USB-Anschluss oder per Wireless Charging (Qi-Standard) inklusive aktiver Kühlung der Ablagefläche ▸ Unterstützung von Apple Fast Charging und Samsung Fast Charging ▸ Koppelantenne zur Verbindung des Mobiltelefons mit der Außenantenne für verbesserte Empfangsqualität ▸ LTE-Signalverstärker mit 5G-Technologie für verlustarme Übertragung zwischen Außenantenne und Telefonablage	9ZE	**300,–** 252,10	●	●	●	○	●

Assistenzsysteme

		Bestellschlüssel	**EUR inkl. 19 % MwSt.**[3] EUR ohne MwSt.[3]	**Q6 SUV/Q6 Sportback e-tron**	**Q6 SUV/Q6 Sportback e-tron performance**	**Q6 SUV/Q6 Sportback e-tron quattro**	**Q6 SUV/Q6 Sportback S line business e-tron**	**SQ6 SUV/ SQ6 Sportback e-tron**
Kamerabasierte Verkehrszeichenerkennung[5]	Standortbezogene Information und automatische Anzeige von Verkehrszeichen wie Überholverboten und Geschwindigkeitsbegrenzungen inklusive situations- und tageszeitabhängiger Geschwindigkeitsgebote im Audi virtual cockpit plus. Die kamerabasierte Verkehrszeichenerkennung beinhaltet: ▸ Erkennung und Anzeige von Geschwindigkeitsbegrenzungen inklusive temporärer Geschwindigkeitsgebote sowie Überholverbote ▸ Erkennung von Beginn und Ende von Autobahnen, Kraftfahrstraßen, Ortschaften sowie von verkehrsberuhigten Bereichen und Anzeige des dazugehörigen Geschwindigkeitslimits[63] ▸ situationsabhängige Anzeige und Bewertung bei Nässe, bei tageszeitabhängigen Geschwindigkeitsbegrenzungen und im Anhängerbetrieb[64] Eine optische und akustische Warnung kann beim Überschreiten der Geschwindigkeitsbegrenzung eingeschaltet werden. Die kamerabasierte Verkehrszeichenerkennung hat einen rein informativen Charakter.			○	○	○	○	○
Verkehrszeichenbasierter Geschwindigkeitsbegrenzer[5, 9]	Bei aktiviertem verkehrszeichenbasiertem Geschwindigkeitsbegrenzer kann mit dem Fahrpedal wie gewohnt die Geschwindigkeit geregelt werden. Diese ist jedoch auf die vom System erkannte, automatisch eingestellte Geschwindigkeit begrenzt. Die eingestellten Geschwindigkeiten basieren dabei auf Tempolimits aus den hinterlegten Kartendaten und aus der kamerabasierten Verkehrszeichenerkennung[11]. Die aktuell gesetzte Geschwindigkeitsbegrenzung und – sobald verfügbar – die vorausliegende Geschwindigkeitsbegrenzung werden angezeigt. Die automatisch eingestellten Geschwindigkeitswerte können auch manuell geändert und die Übernahme kommender Geschwindigkeitsbegrenzungen kann unterbunden werden. Die Bedienung erfolgt über einen separaten Lenkstockhebel. Per Kick-down kann der Geschwindigkeitsbegrenzer-Betrieb temporär deaktiviert bzw. überstimmt werden.			○	○	○	○	○
Adaptiver Geschwindigkeitsassistent[5, 63]	Der adaptive Geschwindigkeitsassistent unterstützt, indem er die eingestellte Geschwindigkeit und den Abstand zum vorausfahrenden Fahrzeug im Regelbereich weitestgehend konstant hält. Wird ein vorausfahrendes Fahrzeug erkannt, kann das System das Fahrzeug innerhalb der Systemgrenzen abbremsen bzw. beschleunigen. Auch im Stop-and-go-Verkehr und in Stausituationen bremst das System bis zum Stillstand ab und kann wieder automatisch anfahren.			○	○	○	○	○

● = als Sonderausstattung lieferbar ○ = Serienausstattung ◐ = Serien-/Sonderausstattung modellabhängig – = kein Angebot. Erläuterungen zu den Fußnoten finden Sie ab Seite 162.

Assistenzsysteme

		Bestellschlüssel	EUR inkl. 19 % MwSt.[3] EUR ohne MwSt.[3]	Q6 SUV/Q6 Sportback e-tron	Q6 SUV/Q6 Sportback e-tron performance	Q6 SUV/Q6 Sportback e-tron quattro	Q6 SUV/Q6 Sportback S line business e-tron	SQ6 SUV/ SQ6 Sportback e-tron
Adaptiver Fahrassistent plus[5, 65]	Der adaptive Fahrassistent plus unterstützt beim Beschleunigen, Bremsen, Halten von Geschwindigkeit und eingestelltem Abstand sowie bei der Spurführung. Dadurch kann der Fahrkomfort speziell auf Langstrecken gesteigert werden. Auf Autobahnstrecken assistiert das System bei der Durchführung von fahrerinitiierten Spurwechseln. Das System nutzt verschiedene Sensoren, um das Fahrzeugumfeld permanent zu überwachen. Zu diesen gehören der in der Fahrzeugfront verbaute Radarsensor, die Frontkamera sowie die Ultraschallsensoren. Zudem werden je nach Region hochauflösende Kartendaten und in der Cloud berechnete Schwarmdaten anderer Fahrzeuge zur Verbesserung des Fahrverhaltens verwendet. Durch unterstützende Lenkeingriffe hilft das System dabei, das Fahrzeug in der Spurmitte zu führen. Zudem wird die Geschwindigkeit in Kurven, an Kreuzungen und in Kreisverkehren sowie Auf- und Abfahrten von Autobahnen angepasst und der Abstand zu vorausfahrenden und einscherenden Fahrzeugen geregelt. Ergänzend zum adaptiven Geschwindigkeitsassistenten passt der adaptive Fahrassistent plus die Fahrzeuggeschwindigkeit vorausschauend an Tempolimits an. An Stoppschildern oder in Vorfahrt gewährenden Situationen wird die Geschwindigkeit reduziert. Dem Fahrer wird dadurch ein komfortables Übernehmen der Situation ermöglicht. Im Stop-and-go-Verkehr kann das System bis zum Stillstand bremsen und je nach Dauer der Standzeit automatisiert wieder anfahren. Auf Autobahnstrecken kann das System bei der Durchführung von fahrerinitiierten Spurwechseln assistieren, sofern die Umfeldbedingungen es zulassen. Durch die Vielzahl der einbezogenen Parameter ermöglicht der adaptive Fahrassistent plus ein komfortables Fahrerlebnis im gesamten Geschwindigkeitsbereich und in Stausituationen. Hinweis: Paketinhalt von Tech plus (PQB) und Tech pro (PQC)			●	●	●	○	●
Spurverlassenswarnung[5, 9] 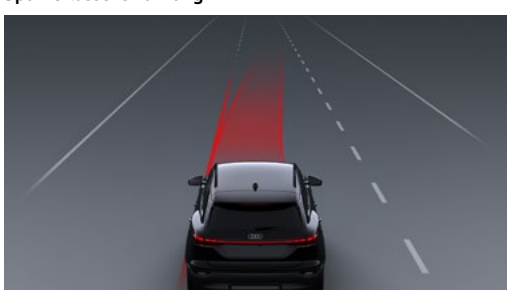	hilft innerhalb der Systemgrenzen, ein unbeabsichtigtes Verlassen der Fahrspur zu vermeiden Ist das System aktiviert und funktionsbereit und wurde kein Blinker gesetzt, hilft die Spurverlassenswarnung durch korrigierende Lenkeingriffe, ein Überfahren von erkannten Fahrbahnbegrenzungslinien zu vermeiden. Eine zusätzliche Lenkradvibration kann auf Fahrerwunsch eingestellt werden. Das System hat einen Funktionsbereich ab ca. 65 km/h. In Kombination mit der Spurwechselwarnung werden auch überholende Fahrzeuge in die Funktion eingebunden und ein Verlassen der Fahrspur wird verhindert, wenn die Nebenspur belegt ist, auch wenn der Blinker gesetzt wurde. Bei erkanntem Gegenverkehr wird der Eingriff früher begonnen und stärker ausgeführt. Das System wird aktiviert, sobald das Fahrzeug gestartet wird. Es kann zusätzlich über das MMI touch-Display manuell ein- und ausgeschaltet werden.			○	○	○	–	○

● = als Sonderausstattung lieferbar ○ = Serienausstattung ◐ = Serien-/Sonderausstattung modellabhängig – = kein Angebot. Erläuterungen zu den Fußnoten finden Sie ab Seite 162.

		Bestellschlüssel	**EUR inkl. 19 % MwSt.**[3] EUR ohne MwSt.[3]	**Q6 SUV/Q6 Sportback e-tron**	**Q6 SUV/Q6 Sportback e-tron performance**	**Q6 SUV/Q6 Sportback e-tron quattro**	**Q6 SUV/Q6 Sportback S line business e-tron**	**SQ6 SUV/ SQ6 Sportback e-tron**
Spurverlassenswarnung mit Notfallassistent[5, 65]	Die Spurverlassenswarnung hilft innerhalb der Systemgrenzen, ein unbeabsichtigtes Verlassen der Fahrspur zu vermeiden. Der Notfallassistent kann das Fahrzeug innerhalb der Systemgrenzen zum Stillstand bringen. Ist das System aktiviert und funktionsbereit und wurde kein Blinker gesetzt, hilft die Spurverlassenswarnung durch korrigierende Lenkeingriffe, ein Überfahren von erkannten Fahrbahnbegrenzungslinien zu vermeiden. Eine zusätzliche Lenkradvibration kann auf Fahrerwunsch eingestellt werden. Das System hat einen Funktionsbereich ab ca. 65 km/h. In Kombination mit der Spurwechselwarnung werden auch überholende Fahrzeuge in die Funktion eingebunden und ein Verlassen der Fahrspur verhindert, wenn die Nebenspur belegt ist, auch wenn der Blinker gesetzt wurde. Das System wird aktiviert, sobald das Fahrzeug gestartet wird. Es kann zusätzlich über das MMI touch-Display manuell ein- und ausgeschaltet werden. Bei erkanntem Gegenverkehr wird der Eingriff früher begonnen und stärker ausgeführt. Der Notfallassistent erkennt innerhalb der Systemgrenzen, wenn der Fahrer inaktiv ist. In solchen Fällen warnt er optisch, akustisch und haptisch. Erfolgt keine Reaktion, übernimmt das System die Führung des Fahrzeugs und bringt es in der eigenen Fahrspur zum Stillstand. Dabei werden Insassenschutzmaßnahmen wie die Straffung der Sicherheitsgurte und die Einleitung des Schließvorgangs der Fenster sowie des Panorama-Schiebedachs[11] (falls vorhanden) aktiviert und das Fahrzeug wird auf eine Rettung der im Fahrzeug sitzenden Personen vorbereitet. Falls vorhanden, wird ein automatischer Notruf abgesetzt.[46] Hinweis: Paketinhalt von Tech plus (PQB) und Tech pro (PQC)			●	●	●	○	●

Assistenzsysteme

	Bestellschlüssel	EUR inkl. 19 % MwSt.[3] EUR ohne MwSt.[3]	Q6 SUV/Q6 Sportback e-tron	Q6 SUV/Q6 Sportback e-tron performance	Q6 SUV/Q6 Sportback e-tron quattro	Q6 SUV/Q6 Sportback S line business e-tron	SQ6 SUV/ SQ6 Sportback e-tron
Spurwechsel- und Ausstiegswarnung, Querverkehrassistent hinten und Abbiegeassistent hinten[5, 9]			○	○	○	○	○

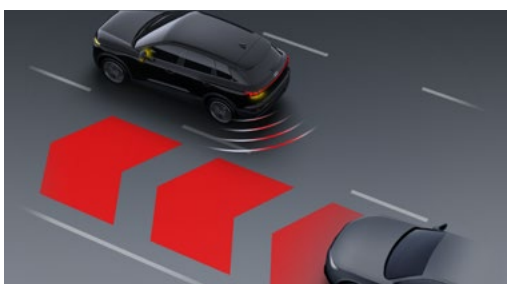

Unterstützt den Fahrer dabei, den toten Winkel und das Verkehrsgeschehen hinter dem Fahrzeug zu überwachen. Zudem wird vor möglichen Kollisionen beim Aussteigen, Rückwärtsausparken und Abbiegen gewarnt.

Diese Ausstattung umfasst:

- Spurwechselwarnung
- Ausstiegswarnung
- Querverkehrassistenten hinten
- Abbiegeassistenten hinten

Überblick beim Spurwechsel. Das System überwacht mithilfe der Radarsensoren das Verkehrsgeschehen hinter und neben dem Fahrzeug. Es warnt vor näher kommenden oder „mitschwimmenden“ Fahrzeugen im Erfassungsbereich. In einer für einen Spurwechsel vom System als kritisch eingestuften Situation erfolgt die Warnung durch Anzeigen am jeweiligen Außenspiegel sowie durch eine Anzeige im Audi virtual cockpit plus. Wird der Spurwechsel dennoch durchgeführt und droht eine Kollision, wird der Fahrer erneut optisch und auch akustisch gewarnt.

Rücksicht beim Aussteigen. Die Ausstiegswarnung warnt beim Türöffnen im Fahrzeugstillstand vor einer möglichen Kollision mit erkanntem, von hinten herannahendem Verkehr. Das System überwacht mithilfe der Radarsensoren das rückwärtige und seitliche Fahrzeugumfeld. Erkannt werden von hinten herannahende, bewegte Objekte wie z. B. Autos oder Radfahrer. Wenn der Türöffnungshebel gezogen wird und ein als kritisch eingestufter Verkehrsteilnehmer herannaht, leuchten die Warnleiste in der Tür und die LED-Anzeige am Außenspiegel auf der betroffenen Seite auf. Gleichzeitig wird die Türöffnung kurz verzögert und ein akustisches Warnsignal ertönt.

Querverkehr erkennen. Der Querverkehrassistent hinten kann beim Rückwärtsfahren vor einer möglichen Kollision mit herannahendem Querverkehr warnen. Das System überwacht mithilfe der Radarsensoren beim Ausparken das rückwärtige und seitliche Fahrzeugumfeld. Erkannt werden herannahende, bewegte Objekte wie z. B. Autos oder Radfahrer. Das System warnt den Fahrer optisch in der Parkansicht im MMI touch-Display und kann bei der Rückwärtsfahrt ebenfalls akustisch warnen und in als besonders kritisch erkannten Situationen zusätzlich einen Bremseingriff durchführen.

Unterstützung beim Abbiegen. Der Abbiegeassistent hinten überwacht den toten Winkel und das Verkehrsgeschehen auf den Nachbarspuren hinter dem Fahrzeug und unterstützt beim Abbiegen. Wenn das System ein näher kommendes Objekt erkennt und als kritisch einstuft, leuchtet die Anzeige am Außenspiegel der jeweiligen Fahrzeugseite auf. Sobald der Blinker gesetzt ist, warnt das System vor kritisch eingestuften Objekten mit steigender Kollisionsgefahr, indem die Anzeige am jeweiligen Außenspiegel hell blinkt. Im Falle einer drohenden Kollision erfolgt situativ und geschwindigkeitsabhängig in der ersten Stufe ein Warnton, in der zweiten Stufe wird durch einen Bremsruck gewarnt und in der dritten Stufe erfolgt eine Bremsung bis zum Stillstand.

● = als Sonderausstattung lieferbar ○ = Serienausstattung ◐ = Serien-/Sonderausstattung modellabhängig – = kein Angebot. Erläuterungen zu den Fußnoten finden Sie ab Seite 162.

		Bestellschlüssel	**EUR inkl. 19 % MwSt.**[3] EUR ohne MwSt.[3]	**Q6 SUV/Q6 Sportback e-tron**	**Q6 SUV/Q6 Sportback e-tron performance**	**Q6 SUV/Q6 Sportback e-tron quattro**	**Q6 SUV/Q6 Sportback S line business e-tron**	**SQ6 SUV/ SQ6 Sportback e-tron**
Ausweichassistent und Abbiegeassistent[5] 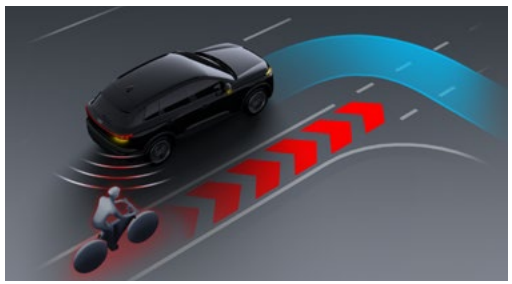	Der Ausweichassistent und Abbiegeassistent sind Bestandteil des aktiven Frontassistenten. Der Ausweichassistent kann in einer als kritisch erkannten Ausweichsituation dabei helfen, das Fahrzeug um einen Verkehrsteilnehmer herum zu lenken. Weicht der Fahrer nach einer Warnung aktiv aus, unterstützt ihn der Ausweichassistent durch gezieltes Abbremsen der Räder und Aufbringen eines geringen Lenkmoments bei der Korrektur des Lenkeinschlags. Wenn der Fahrer nicht lenkt, kann der Ausweichassistent in einer als kritisch erkannten Situation in der eigenen Fahrspur automatisch ausweichen. Der Abbiegeassistent kann durch einen Bremseingriff dafür sorgen, dass das Fahrzeug, je nach Geschwindigkeitsbereich und Fahrsituation, beim Abbiegen nicht mit einem entgegenkommenden Verkehrsteilnehmer, wie z. B. Fahrzeugen, Motorradfahrern, Fahrradfahrern oder Fußgängern, kollidiert.			○	○	○	○	○
Querverkehrassistent vorn[5] 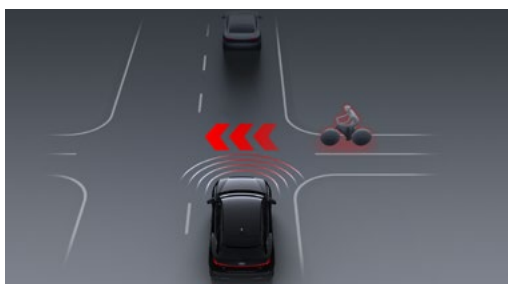	Der Querverkehrassistent vorn ist Bestandteil des aktiven Frontassistenten und überwacht mithilfe der in der Fahrzeugfront verbauten Radarsensoren das vordere und seitliche Fahrzeugumfeld im Bereich von Kreuzungen und Ausfahrten. Innerhalb der Systemgrenzen werden herannahende, sich bewegende Objekte wie z. B. Autos erkannt. In als kritisch erkannten Situationen kann das System durch einen automatischen Bremseingriff unterstützen. Die Anzeige erfolgt im Audi virtual cockpit plus und bei aktivierter Einparkhilfe im MMI touch-Display. In Verbindung mit dem Augmented-Reality-Head-up-Display[11, 28] wird eine Warnung vor kritischen Situationen auch dort eingeblendet.			○	○	○	○	○
Aufmerksamkeits- und Müdigkeitserkennung mit Fahrerbeobachtung[5] 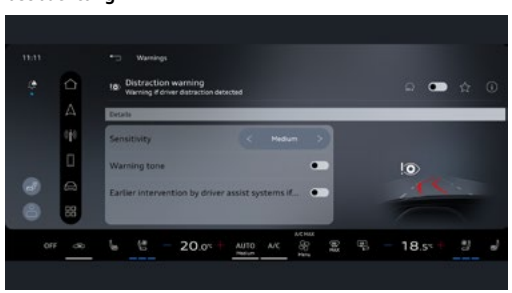	Das System warnt den Fahrer optisch und akustisch bei erkannten Aufmerksamkeitsverlusten, die beispielsweise durch Ablenkung oder Müdigkeit hervorgerufen werden. Mithilfe von Sensoren wird innerhalb der Systemgrenzen zum Beispiel das Fahr- und Lenkverhalten überwacht und damit ein Müdigkeitslevel ermittelt. Zur besseren Einschätzung kommt zusätzlich eine Fahrerbeobachtungskamera zum Einsatz. In verschiedenen Stufen warnt das System anschließend im Audi virtual cockpit plus visuell durch ein farbig hervorgehobenes Pop-up, welches zur Pause auffordert, und durch eine akustische Meldung.			○	○	○	○	○

Assistenzsysteme

		Bestellschlüssel	**EUR inkl. 19 % MwSt.**[3] EUR ohne MwSt.[3]	**Q6 SUV/Q6 Sportback e-tron**	**Q6 SUV/Q6 Sportback e-tron performance**	**Q6 SUV/Q6 Sportback e-tron quattro**	**Q6 SUV/Q6 Sportback S line business e-tron**	**SQ6 SUV/ SQ6 Sportback e-tron**
Notbremsassistent vorn[5] 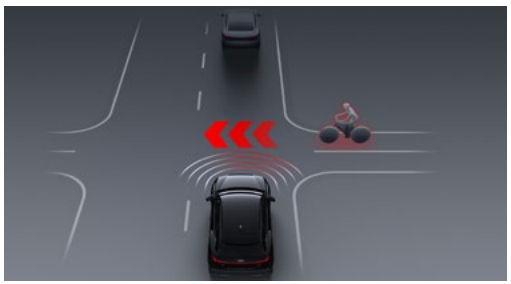	Der Notbremsassistent vorn ist Bestandteil des aktiven Frontassistenten und erfasst den Bereich vor dem Fahrzeug und kann situations- und geschwindigkeitsabhängig vor drohenden Kollisionen warnen sowie entsprechende Bremsungen einleiten. Wird eine drohende Frontkollision ermittelt, warnt das System in einem mehrstufigen Konzept optisch, akustisch und haptisch. Um die Geschwindigkeit zu reduzieren bzw. eine Kollision unter Umständen zu vermeiden, kann eine Bremskraftunterstützung oder eine Vollverzögerung eingeleitet werden.			○	○	○	○	○
Notbremsassistent vorn und hinten[5]	Der Notbremsassistent vorn ist Bestandteil des aktiven Frontassistenten und erfasst den Bereich vor dem Fahrzeug und kann situations- und geschwindigkeitsabhängig vor drohenden Kollisionen warnen sowie entsprechende Bremsungen einleiten. Wird eine drohende Frontkollision ermittelt, warnt das System in einem mehrstufigen Konzept optisch, akustisch und haptisch. Um die Geschwindigkeit zu reduzieren bzw. eine Kollision unter Umständen zu vermeiden, kann eine Bremskraftunterstützung oder eine Vollverzögerung eingeleitet werden. Der Notbremsassistent hinten unterstützt den Fahrer bei drohenden Heckkollisionen mit Fußgängern mit einer automatischen Notbremsung. Hinweis: Paketinhalt von Tech pro (PQC)			●	●	●	●	●
Halteassistent[5]	Der Halteassistent hält das Fahrzeug nach dem Anhalten an im Straßenverkehr üblichen Steigungen und in Gefällen zeitlich unbegrenzt. Nachdem die Aktivierung erfolgt ist, wird die Bremse bei stehendem Fahrzeug so lange gehalten, bis das Fahrpedal zum Anfahren wieder betätigt wird.			○	○	○	○	○
Rückfahrkamera[5]	Die Rückfahrkamera stellt im MMI-Display den Erfassungsbereich hinter dem Fahrzeug dar. Im MMI touch-Display kann das Sichtfeld der Kamera um eine Panoramasicht erweitert oder in den Anhängermodus[64] gewechselt werden. Zur besseren Orientierung und Einschätzung der Situation werden abhängig von der gewählten Ansichtsoption Hilfslinien und -flächen eingeblendet. Das Ankuppeln eines Anhängers[64] wird erleichtert, da sowohl Kupplung als auch Deichsel im Bild sichtbar sind.			○	○	○	–	–

● = als Sonderausstattung lieferbar ○ = Serienausstattung ◐ = Serien-/Sonderausstattung modellabhängig – = kein Angebot. Erläuterungen zu den Fußnoten finden Sie ab Seite 162.

		Bestellschlüssel	**EUR inkl. 19 % MwSt.**[3] EUR ohne MwSt.[3]	**Q6 SUV/Q6 Sportback e-tron**	**Q6 SUV/Q6 Sportback e-tron performance**	**Q6 SUV/Q6 Sportback e-tron quattro**	**Q6 SUV/Q6 Sportback S line business e-tron**	**SQ6 SUV/ SQ6 Sportback e-tron**
Umgebungskameras[5]	Für noch komfortablere Park- und Rangiermanöver liefern vier Umgebungskameras verschiedene Ansichten der unmittelbaren Fahrzeugumgebung. Folgende Ansichten werden im MMI touch-Display dargestellt: ▸ virtuelle Draufsicht liefert einen Überblick über die gesamte Parksituation, wodurch das Fahrzeug genauer in die Parklücke manövriert werden kann ▸ Panoramaansicht vorn und hinten für bessere Sicht bei der Ausfahrt aus engen Parklücken oder Hofeinfahrten ▸ Ansicht der vorderen oder hinteren Räder für eine bessere Sicht bei Annäherung an einen Bordstein ▸ Rückfahransicht mit Hilfselementen zum Querparken sowie Ankuppeln eines Anhängers[64] Hinweis: im Q6 e-tron Paketinhalt von Tech plus (PQB)			●	●	●	○	○
Umgebungskameras 3D und 360°[5]	Für noch komfortablere Park- und Rangiermanöver liefern vier Umgebungskameras eine Vielzahl von Ansichten der unmittelbaren Fahrzeugumgebung, die über das MMI touch-Display gesteuert werden können. Zudem erleichtern praktische Hilfslinien die Orientierung während der Park- und Rangiermanöver. Die Aktivierung der Umgebungskameras erfolgt durch Einlegen des Rückwärtsgangs. Alternativ können die Kameras auch über eine Taste in der Mittelkonsole oder eine Schaltfläche im MMI touch-Display aktiviert werden, sofern die Abstandsanzeige eingeblendet ist. Folgende Ansichten können per Touchbedienung im MMI ausgewählt und angepasst werden: ▸ stufenlos schwenk- und zoombare 3D-Außenansicht inklusive virtueller Draufsicht (Vogelperspektive) von Fahrzeug und Umgebung ▸ Auf Wunsch kann das 3D-Modell transparent geschaltet werden. ▸ Ansicht der vorderen oder hinteren Räder für eine bessere Sicht bei Annäherung an einen Bordstein ▸ Rückfahransicht mit Hilfselementen zum Querparken sowie Ankuppeln von Anhängern[64] ▸ Ansicht der vorderen Kamera mit Hilfslinien ▸ Panoramaansicht vorn und hinten ▸ Ansicht für Waschanlagen mit eingeblendeten Hilfslinien Hinweis: Paketinhalt von Tech pro (PQC)			●	●	●	●	●

Assistenzsysteme

		Bestellschlüssel	EUR inkl. 19 % MwSt.[3] EUR ohne MwSt.[3]	Q6 SUV/Q6 Sportback e-tron	Q6 SUV/Q6 Sportback e-tron performance	Q6 SUV/Q6 Sportback e-tron quattro	Q6 SUV/Q6 Sportback S line business e-tron	SQ6 SUV/ SQ6 Sportback e-tron
Einparkhilfe plus mit Distanzanzeige[5]	Durch die Nutzung von Daten der unauffällig in das Fahrzeug integrierten Ultraschallsensoren wird der Abstand zu Hindernissen gemessen. So unterstützt die akustische und optische Einparkhilfe vorn, seitlich und hinten beim Ein- und Ausparken sowie beim Rangieren. Abhängig vom Lenkeinschlag und von der Fahrtrichtung wird der Abstand zu erkannten Objekten akustisch sowie in einer optischen Darstellung im MMI touch-Display angezeigt. Eine virtuelle Fahrspuranzeige bietet zudem seitliche Führungslinien, die anhand des aktuell gewählten Lenkeinschlags vorausberechnet werden. Die Aktivierung erfolgt durch Einlegen des Rückwärtsgangs, über eine Taste in der Mittelkonsole sowie auf Wunsch automatisch, sobald sich das Fahrzeug mit einer Geschwindigkeit von unter 10 km/h einem erkannten Hindernis nähert.			○	○	○	○	○
Parkassistent plus[5, 65]	Ermöglicht das assistierte Ein- und Ausparken in und aus Parklücken, die durch Fahrzeuge und Objekte begrenzt sein können. Komfortabel und zielgenau. Bei diesem permanent und vollumfänglich zu überwachenden Vorgang steuert das Assistenzsystem im Rahmen der Systemgrenzen das Lenken, Beschleunigen und Bremsen sowie das Abstellen des Motors. Aktiviert wird der Parkassistent plus über das MMI touch-Display. Der Parkassistent bremst bei Hindernissen, sofern diese innerhalb der Systemgrenzen erfasst werden, automatisch ab. Das System kann bei Querparklücken, beim Rückwärtseinparken sowie bei Längsparklücken beim Ein- und Ausparken unterstützen.			○	○	○	○	○
Parkassistent pro mit Remote-Funktionalität[5, 7, 65]	Der Parkassistent pro mit Remote-Funktionalität ermöglicht Ein- und Ausparken in und aus Parklücken. Das Fahrzeug übernimmt dabei das Lenken, Beschleunigen, Bremsen und das Abstellen des Motors. Bedient wird der Parkassistent pro über das MMI touch-Display oder über die myAudi App[12, 66]. Der Fahrer muss den Parkvorgang permanent überwachen. Der Parkassistent pro mit Remote-Funktionalität bietet: ▸ vorwärts sowie rückwärts ein- und ausparken in bzw. aus Längs-, Schräg- und Querparklücken ▸ Ein- und Ausparken mit Fernbedienung per myAudi App[12, 66] ▸ Bordsteinwarnung ▸ Rückfahrassistent ▸ Manövrierassistent ▸ trainiertes Parken			●	●	●	●	●

● = als Sonderausstattung lieferbar ○ = Serienausstattung ◐ = Serien-/Sonderausstattung modellabhängig – = kein Angebot. Erläuterungen zu den Fußnoten finden Sie ab Seite 162.

		Bestellschlüssel	**EUR inkl. 19 % MwSt.**[3] EUR ohne MwSt.[3]	**Q6 SUV/Q6 Sportback e-tron**	**Q6 SUV/Q6 Sportback e-tron performance**	**Q6 SUV/Q6 Sportback e-tron quattro**	**Q6 SUV/Q6 Sportback S line business e-tron**	**SQ6 SUV/ SQ6 Sportback e-tron**
Parkassistent pro mit Remote-Funktionalität (Fortsetzung)	Der Parkassistent pro ermöglicht das assistierte Ein- und Ausparken in und aus Parklücken, die durch Fahrzeuge und Objekte sowie Markierungslinien begrenzt sein können. Der Parkassistent bremst bei Hindernissen, sofern diese innerhalb der Systemgrenzen erfasst werden, automatisch ab. Das System kann bei Querparklücken beim Vorwärts- und Rückwärtseinparken sowie bei Längsparklücken beim Ein- und Ausparken unterstützen. Die Remote-Funktionalität ermöglicht zusätzlich fernbedientes Ein- und Ausparken in und aus Parklücken und in Einzel- und Doppelgaragen. Der Fahrer kann komfortabel vor dem Einparkvorgang aussteigen oder nach dem Ausparken in das Fahrzeug einsteigen. Aktiviert und gesteuert wird die Remote-Funktionalität über die myAudi App[12, 66]. Der Fahrer muss den Parkvorgang durch einen permanenten Druck auf eine Smartphone-Schaltfläche aktiv steuern und dabei den gesamten Parkvorgang vollumfänglich überwachen. Alternativ kann die Remote-Funktionalität auch im Fahrzeuginneren über das MMI touch-Display bedient werden. Die Bordsteinwarnung warnt optisch in mehreren Stufen, wenn sich ein Rad innerhalb einer kritischen Distanz an einen Bordstein oder an andere niedrige Objekte annähert. Das System hilft so, Beschädigungen an Rad und Felge zu vermeiden. Der Manövrierassistent unterstützt in engen und unübersichtlichen Rangiersituationen und hilft dabei, Beschädigungen am Fahrzeug und im Umfeld durch Bremseingriffe zu vermeiden. Der Rückfahrassistent unterstützt den Fahrer in engen und unübersichtlichen Situationen beim Rückwärtsfahren. Das System kann eine zuvor vorwärts gefahrene Strecke rückwärts fahren und übernimmt dabei das Lenken, Beschleunigen und Bremsen des Fahrzeugs. Werden dabei Hindernisse innerhalb von Systemgrenzen erfasst, bremst der Rückfahrassistent das Fahrzeug automatisch ab. Die Funktion „Trainiertes Parken“ erweitert den Nutzen des Parkassistenten, indem auch komplexere Anfahrten im Bereich von bis zu 200 Metern von bekannten, wiederkehrenden Parkroutinen (z. B. Hofeinfahrten) ermöglicht werden. Ein häufig zu fahrendes Parkmanöver kann, nachdem es mindestens einmal manuell gefahren wurde, gespeichert werden. Bei jeder weiteren Fahrt erkennt die Funktion die dann bekannte Umgebung und bietet an, den Parkvorgang zu übernehmen. Der Fahrer muss sich dabei entweder auf dem Fahrersitz befinden oder den Vorgang mit der myAudi App[12, 66] auf dem Smartphone steuern. Dabei muss der Parkvorgang permanent überwacht werden. Hinweis: Paketinhalt von Tech pro (PQC)							

Assistenzsysteme

		Bestellschlüssel	**EUR inkl. 19 % MwSt.**[3] EUR ohne MwSt.[3]	**Q6 SUV/Q6 Sportback e-tron**	**Q6 SUV/Q6 Sportback e-tron performance**	**Q6 SUV/Q6 Sportback e-tron quattro**	**Q6 SUV/Q6 Sportback S line business e-tron**	**SQ6 SUV/ SQ6 Sportback e-tron**
Dashcam[67]	Die unauffällig in den Innenspiegelfuß integrierte Kamera zeichnet Video- und Bildmaterial der Umgebung vor dem Fahrzeug auf. Zusammen mit zusätzlichen Fahrzeugdaten wie beispielsweise der Fahrzeugposition wird das Bildmaterial bei bestimmten Ereignissen automatisch auf eine externe SD-Karte[68] übertragen. Die Speicherung auf der SD-Karte[68] erfolgt nach einmaliger Aktivierung durch den Nutzer beispielsweise bei: ▸ einem Unfall, registriert durch den proaktiven Insassenschutz[5] ▸ einer Vollbremsung ▸ einer Aktivierung der Lichthupe oder der Warnblinkanlage ▸ einem Eingriff des aktiven Frontassistenten[5] Eine Aufnahme kann zudem manuell durch den Fahrer gestartet werden, um schöne Fahrten oder Roadtrips festzuhalten.	QK5	**300,–** 252,10	●	●	●	●	●

● = als Sonderausstattung lieferbar ○ = Serienausstattung ◐ = Serien-/Sonderausstattung modellabhängig – = kein Angebot. Erläuterungen zu den Fußnoten finden Sie ab Seite 162.

Fahrwerk und Bremsen

		Bestellschlüssel	**EUR inkl. 19 % MwSt.**[3] EUR ohne MwSt.[3]	**Q6 SUV/Q6 Sportback e-tron**	**Q6 SUV/Q6 Sportback e-tron performance**	**Q6 SUV/Q6 Sportback e-tron quattro**	**Q6 SUV/Q6 Sportback S line business e-tron**	**SQ6 SUV/ SQ6 Sportback e-tron**
quattro	Mit vollvariablem quattro Antrieb ausgestattet. In Verbindung mit dem elektrischen Antriebssystem kann so eine besonders schnelle und bedarfsgerechte Verteilung der Antriebskräfte an die einzelnen Räder erfolgen. Damit überzeugt der quattro Antrieb in vier Kernfeldern: ▸ Fahrdynamik: beeindruckende Beschleunigung und erhöhte Anfahrspontaneität sorgen für ein sportliches Fahrverhalten ▸ Traktion: verbesserte Traktion, insbesondere bei Fahrbahnen mit gemischter Oberflächenbeschaffenheit, unter anderem dank einer besonders schnell regelnden Anti-Schlupf-Regelung ▸ Sicherheit: gesteigerte Fahrstabilität und Spurtreue ▸ Effizienz: erhöhter Wirkungsgrad durch bedarfsgerechte Steuerung der Antriebsmomente und verbesserte Rekuperation unter Ausnutzung der Reibpotenziale an beiden Achsen			–	–	○	–/○	○
Komfortfahrwerk	Das serienmäßige Fahrwerk vereint hohen Fahrkomfort mit guter Fahrdynamik. Durch den Einsatz eines sogenannten frequenzselektiven Dämpfersystems sorgt das Komfortfahrwerk für eine kontinuierliche Veränderung der Dämpfkraft und ein harmonisches Fahrverhalten. So werden die Dämpfkräfte bei Unebenheiten wie Kopfsteinpflaster oder Rauasphalt reduziert, was zur spürbaren Steigerung des Fahrkomforts führt. Höhere Dämpfkräfte werden beispielsweise bei Kurvenfahrten, beim Spurwechsel oder bei langwelligen Unebenheiten generiert, wodurch die Fahrdynamik gesteigert werden kann.			○	○	○	○	–
S-Sportfahrwerk	Für beeindruckende Fahrdynamik, agiles Handling und einen sportlichen Auftritt. Das S-Sportfahrwerk umfasst: ▸ Tieferlegung um 25 mm im Vergleich zum Komfortfahrwerk ▸ frequenzselektives Dämpfersystem für eine kontinuierliche Veränderung der Dämpfkraft und ein harmonisches Fahrverhalten Die Dämpfkräfte werden bei Unebenheiten wie Kopfsteinpflaster oder Rauasphalt reduziert, was zur spürbaren Steigerung des Fahrkomforts führt. Höhere Dämpfkräfte werden beispielsweise bei Kurvenfahrten, beim Spurwechsel oder bei langwelligen Unebenheiten generiert, wodurch die Fahrdynamik gesteigert werden kann.	1BD	**340,–** 285,71	●	●	●	●	○

Fahrwerk und Bremsen

		Bestellschlüssel	**EUR inkl. 19 % MwSt.**[3] EUR ohne MwSt.[3]	**Q6 SUV/Q6 Sportback e-tron**	**Q6 SUV/Q6 Sportback e-tron performance**	**Q6 SUV/Q6 Sportback e-tron quattro**	**Q6 SUV/Q6 Sportback S line business e-tron**	**SQ6 SUV/ SQ6 Sportback e-tron**
Adaptives Luftfederfahrwerk	Das adaptive Luftfederfahrwerk ist eine elektronisch geregelte Luftfederung mit stufenlos adaptivem Dämpfungssystem an allen vier Rädern. Durch eine automatische Regelung von Fahrzeugniveau und -dämpfung kann ein sehr hoher Fahrkomfort auf der einen Seite und gesteigerte Fahrdynamik auf der anderen Seite erreicht werden. Die Einstellung verschiedener Modi (inkl. Niveauregulierung und manueller Anhebefunktion an allen vier Rädern und Absenkfunktion an der Hinterachse) erfolgt über Audi drive select. Das System umfasst: ▸ 5-Lenker-Leichtbau-Vorderachse mit geregelten Stoßdämpfern und Luftfedern, Stabilisator und fest mit der Karosserie verschraubtem Achsträger ▸ 5-Lenker-Leichtbau-Hinterachse mit Einzelradaufhängung, geregelten Stoßdämpfern und Luftfedern, Stabilisator und elastisch gelagertem Achsträger Über Audi drive select sind verschiedene Modi einstellbar, welche folgende Trimmlagen, gemessen im Stand, ergeben: ▸ „offroad“: +28 mm ▸ „balanced“/„comfort“: ±0 mm ▸ „dynamic“: –20 mm ▸ „efficiency“/„efficiency plus“: –20 mm Je nach gewähltem Audi drive select-Modus erfolgt geschwindigkeitsabhängig eine Absenkung um bis zu 30 mm. Die Absenkung an der Hinterachse (–50 mm, aktivierbar über Taste im Gepäckraum) erleichtert den Zugang zum Gepäckraum und das Ankuppeln eines Anhängers[64]. Das Normalniveau des adaptiven Luftfederfahrwerks ist 25 mm tiefer als das Niveau des serienmäßigen Komfortfahrwerks.	1BK	**2.150,–** 1.806,72	●	●	●	●	–

● = als Sonderausstattung lieferbar ○ = Serienausstattung ◐ = Serien-/Sonderausstattung modellabhängig – = kein Angebot. Erläuterungen zu den Fußnoten finden Sie ab Seite 162.

		Bestellschlüssel	**EUR inkl. 19 % MwSt.**[3] EUR ohne MwSt.[3]	**Q6 SUV/Q6 Sportback e-tron**	**Q6 SUV/Q6 Sportback e-tron performance**	**Q6 SUV/Q6 Sportback e-tron quattro**	**Q6 SUV/Q6 Sportback S line business e-tron**	**SQ6 SUV/ SQ6 Sportback e-tron**
Adaptives S-Luftfederfahrwerk	Das adaptive S-Luftfederfahrwerk ist eine elektronisch geregelte Luftfederung mit stufenlos adaptivem Dämpfungssystem und dynamischerer Abstimmung. Dadurch erhält der Audi SQ6 e-tron ein agileres, zu seinem sportlichen Charakter passendes Fahrverhalten. Durch eine automatische Regelung von Fahrzeugniveau und -dämpfung kann ein sehr hoher Fahrkomfort auf der einen Seite und gesteigerte Fahrdynamik auf der anderen Seite erreicht werden. Die Einstellung verschiedener Modi (inkl. Niveauregulierung und manueller Anhebefunktion an allen vier Rädern und Absenkfunktion an der Hinterachse) erfolgt über Audi drive select. Das System umfasst: ▸ 5-Lenker-Leichtbau-Vorderachse mit geregelten Stoßdämpfern und Luftfedern, Stabilisator und fest mit der Karosserie verschraubtem Achsträger ▸ 5-Lenker-Leichtbau-Hinterachse mit Einzelradaufhängung, geregelten Stoßdämpfern und Luftfedern, Stabilisator und elastisch gelagertem Achsträger Über Audi drive select sind verschiedene Modi einstellbar, welche folgende Trimmlagen, gemessen im Stand, ergeben: ▸ „offroad“: +28 mm ▸ „balanced“/„comfort“: ±0 mm ▸ „dynamic“: –20 mm ▸ „efficiency“/„efficiency plus“: –20 mm Zusätzlich kann die Luftfederung auf eine maximale Trimmlage von +45 mm gestellt werden. Je nach gewähltem Audi drive select-Modus erfolgt geschwindigkeitsabhängig eine Absenkung um bis zu 30 mm. Die Absenkung an der Hinterachse auf –50 mm, aktivierbar über Taste im Gepäckraum, erleichtert den Zugang zum Gepäckraum und das Ankuppeln eines Anhängers[64].	2MB	**1.810,–** 1.521,01	–	–	–	–	●
Progressivlenkung mit Servotronic	Die Progressivlenkung bietet beeindruckende Fahreigenschaften durch eine variable, vom Lenkeinschlag abhängige Lenkübersetzung sowie eine geschwindigkeitsabhängige Lenkunterstützung. Mithilfe der variablen Übersetzung wird eine Steigerung von Fahrdynamik und Fahrkomfort durch direkteres Lenkverhalten (z. B. auf kurvigen Landstraßen oder beim Abbiegen) sowie durch reduzierten Lenkaufwand (z. B. beim Parken und Rangieren) ermöglicht. Die integrierte geschwindigkeitsabhängige Lenkunterstützung sorgt für ein präzises Lenkgefühl bei hohem Tempo und erleichtert das Einparken. Die Grundabstimmung kann über Audi drive select gewählt werden.			○	○	○	○	○

Fahrwerk und Bremsen

	Bestellschlüssel	EUR inkl. 19 % MwSt.[3] EUR ohne MwSt.[3]	Q6 SUV/Q6 Sportback e-tron	Q6 SUV/Q6 Sportback e-tron performance	Q6 SUV/Q6 Sportback e-tron quattro	Q6 SUV/Q6 Sportback S line business e-tron	SQ6 SUV/ SQ6 Sportback e-tron
Audi drive select			○	○	○	○	○

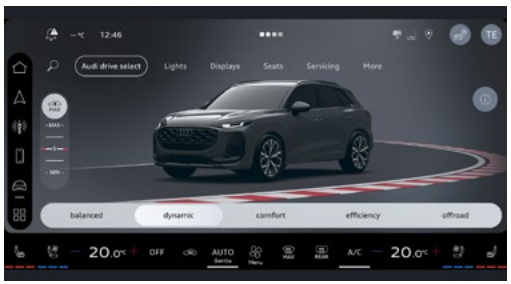

mehr Dynamik, mehr Komfort oder ganz individuell kombiniert

Die gewünschte Charakteristik des Fahrzeugs ist über verschiedene Standard-Modi wählbar, um das passende Fahrerlebnis zu ermöglichen:

- „balanced“
- „efficiency“
- „comfort“
- „offroad“ (bei Fahrzeugen mit adaptivem Luftfederfahrwerk[11]/adaptivem S-Luftfederfahrwerk im S-Modell)
- „dynamic“
- „individual“

Über das MMI können zusätzliche Modi ausgewählt werden (bei Vorauswahl des entsprechenden Standard-Modus):

- „efficiency plus“
- „offroad plus“

Dabei erfolgt die Anpassung u. a. folgender Systeme und Ausstattungen an den jeweiligen eingestellten Modus:

- Lenkunterstützung
- Antriebscharakteristik
- Fahrdynamikregelung
- Allradantrieb (bei quattro)
- adaptives Fahrwerk[11] (bei Fahrzeugen mit adaptivem Luftfederfahrwerk[11]/adaptivem S-Luftfederfahrwerk im S-Modell)
- Rekuperation
- Antriebssound (bei Fahrzeugen mit e-tron Sportsound[11])
- weitere serienmäßige und optional gegen Aufpreis erhältliche Systeme

Der Modus „efficiency“ versetzt beispielsweise Antrieb, Klimatisierung, Rekuperation und den adaptiven Fahrassistenten plus[11] in eine verbrauchsoptimierte Grundeinstellung. Im Modus „efficiency plus“ werden alle Systeme auf die Maximierung der Reichweite ausgerichtet.

Bei jedem Fahrzeugstart wird automatisch der Modus „balanced“ aktiviert. Bei Fahrzeugen mit adaptivem Luftfederfahrwerk[11] bzw. adaptivem S-Luftfederfahrwerk wird nach einem Motorstart automatisch der Modus „offroad“ aktiviert, falls das der letzte aktive Modus war, bevor der Motor ausgeschaltet wurde.

● = als Sonderausstattung lieferbar ○ = Serienausstattung ◐ = Serien-/Sonderausstattung modellabhängig – = kein Angebot. Erläuterungen zu den Fußnoten finden Sie ab Seite 162.

		Bestellschlüssel	**EUR inkl. 19 % MwSt.**[3] EUR ohne MwSt.[3]	**Q6 SUV/Q6 Sportback e-tron**	**Q6 SUV/Q6 Sportback e-tron performance**	**Q6 SUV/Q6 Sportback e-tron quattro**	**Q6 SUV/Q6 Sportback S line business e-tron**	**SQ6 SUV/ SQ6 Sportback e-tron**
Audi drive select assistant	Mehr Dynamik, mehr Komfort oder ganz individuell kombiniert. Die gewünschte Charakteristik des Fahrzeugs ist über verschiedene Standard-Modi wählbar, um das passende Fahrerlebnis zu ermöglichen: ▸ „balanced“ ▸ „comfort“ ▸ „dynamic“ ▸ „offroad“ (bei Fahrzeugen mit adaptivem Luftfederfahrwerk[11]/adaptivem S-Luftfederfahrwerk im S-Modell) ▸ „efficiency“ ▸ „individual“ ▸ „assistant“ Über das MMI können zusätzliche Modi ausgewählt werden (bei Vorauswahl des entsprechenden Standard-Modus): ▸ „efficiency plus“ ▸ „offroad plus“ Dabei erfolgt die Anpassung u. a. folgender Systeme und Ausstattungen an den jeweiligen eingestellten Modus: ▸ Lenkunterstützung ▸ Antriebscharakteristik ▸ Fahrdynamikregelung ▸ Allradantrieb (bei quattro) ▸ adaptives Fahrwerk (bei Fahrzeugen mit adaptivem Luftfederfahrwerk[11]/adaptivem S-Luftfederfahrwerk im S-Modell) ▸ Rekuperation ▸ Antriebssound (bei Fahrzeugen mit e-tron Sportsound[11]) ▸ weitere serienmäßige und optional gegen Aufpreis erhältliche Systeme Der Modus „efficiency“ versetzt beispielsweise Antrieb, Klimatisierung, Rekuperation und den adaptiven Fahrassistenten plus[11] in eine verbrauchsoptimierte Grundeinstellung. Im Modus „efficiency plus“ werden alle Systeme auf die Maximierung der Reichweite ausgerichtet. Der Modus „assistant“ unterstützt den Fahrer, indem er automatisch den passenden Fahrmodus auswählt. Je nach Straßentyp und Fahrsituation aktiviert das Fahrzeug den Modus „balanced“, „comfort“ oder „dynamic“. Der Fahrer kann jederzeit den Modus wechseln. Eine Lernfunktion bewirkt, dass die Fahrerpräferenzen bei zukünftigen Situationen berücksichtigt werden. Bei jedem Fahrzeugstart wird automatisch der Modus „balanced“ aktiviert. Bei Fahrzeugen mit adaptivem Luftfederfahrwerk[11] bzw. adaptivem S-Luftfederfahrwerk wird nach einem Motorstart automatisch der Modus „offroad“ aktiviert, falls das der letzte aktive Modus war, bevor der Motor ausgeschaltet wurde.	2H6	**90,–** 75,63	●	●	●	●	●

Fahrwerk und Bremsen

		Bestellschlüssel	**EUR inkl. 19 % MwSt.**[3] EUR ohne MwSt.[3]	**Q6 SUV/Q6 Sportback e-tron**	**Q6 SUV/Q6 Sportback e-tron performance**	**Q6 SUV/Q6 Sportback e-tron quattro**	**Q6 SUV/Q6 Sportback S line business e-tron**	**SQ6 SUV/ SQ6 Sportback e-tron**
Scheibenbremsen vorn und hinten, 18 Zoll				○	○	○	○	–
Scheibenbremsen vorn und hinten, 18 Zoll	Bremssättel schwarz, vorn mit S-Schriftzug			–	–	–	–	○
Bremssättel rot	Bremssättel vorn und hinten in Rot, für eine betont sportliche Optik der Bremsanlage	PC2	**350,–** 294,12	●	●	●	●	●
Akustisches Fahrzeug-Warnsystem	akustisches System zur Erzeugung eines Warntons im Exterieurbereich bei niedrigen Geschwindigkeiten mit dem Ziel der Erhöhung der Verkehrssicherheit z. B. für Fußgänger_innen und Radfahrer_innen			○	○	○	–	–
e-tron Sportsound	Sportlichkeit, Hochwertigkeit und der progressive Charakter kommen während der Fahrt durch den e-tron Sportsound noch deutlicher zur Geltung. Der faszinierende Klang der digital erzeugten Soundkulisse variiert last- und geschwindigkeitsabhängig. Das digital erzeugte Fahrgeräusch wird über einen weiteren Außenlautsprecher im Heckbereich und das jeweils verbaute Soundsystem abgegeben. Das akustische Erlebnis des e-tron Sportsounds lässt sich in Audi drive select über die fest definierten Fahrmodi einstellen. In den Modi „efficiency“ und „comfort“ ermöglicht der e-tron Sportsound in einer dezenten Ausprägung ein komfortables und nahezu geräuschloses Fahren, in den Modi „balanced“ und „offroad“ ist das Fahrgeräusch ausgewogen und im Modus „dynamic“ in sportlicher Ausprägung. Das gesetzlich vorgeschriebene akustische Fahrzeug-Warnsystem ist immer aktiv. Damit ist das Fahrzeug mit dem Ziel der Erhöhung der Verkehrssicherheit auch bei niedrigen Geschwindigkeiten wahrnehmbar. Hinweis: Paketinhalt von Tech plus (PQB) und Tech pro (PQC)			●	●	●	○	○

● = als Sonderausstattung lieferbar ○ = Serienausstattung ◐ = Serien-/Sonderausstattung modellabhängig – = kein Angebot. Erläuterungen zu den Fußnoten finden Sie ab Seite 162.

Technik/Sicherheit

		Bestellschlüssel	**EUR inkl. 19 % MwSt.**[3] EUR ohne MwSt.[3]	**Q6 SUV/Q6 Sportback e-tron**	**Q6 SUV/Q6 Sportback e-tron performance**	**Q6 SUV/Q6 Sportback e-tron quattro**	**Q6 SUV/Q6 Sportback S line business e-tron**	**SQ6 SUV/ SQ6 Sportback e-tron**
On-board-Ladegerät bis 11 kW (AC)[69]	Das Fahrzeug kann serienmäßig mit bis zu 11 kW Wechselstrom (AC-)Ladeleistung geladen werden. Das ins Fahrzeug integrierte On-board-Ladegerät legt die auf 11 kW begrenzte AC-Ladeleistung fest. Der AC/DC-Wandler konvertiert während des Ladevorgangs Wechselstrom (AC) in Gleichstrom (DC), um die Hochvoltbatterie zu laden.			○	○	○	○	○
Ladedose Combo 2 (EU) 	Ladezugang zur Hochvoltbatterie mit Combined Charging System Typ 2 (CCS2) – einem kombinierten AC- und DC-Ladezugang. Der DC-Ladezugang ermöglicht High Power Charging. ▸ Ladezugang über AC-Laden (Mode 2 und Mode 3) ▸ Ladezugang über DC-Laden (Mode 4)			○	○	○	○	○
Zweiter Ladezugang 	Der zweite AC-Ladezugang auf der Beifahrerseite bietet in vielen alltäglichen Parksituationen einen möglichst kurzen Weg von der Ladesäule oder Steckdose bis zum Ladezugang des Fahrzeugs. Damit wird der Komfort beim klassischen Laden an Ladesäulen am Straßenrand gesteigert, da das Ladekabel auf der Gehwegseite verbleiben kann. Den gleichen Komfort bietet der zweite AC-Ladezugang beim Laden zu Hause in der privaten Garage oder am Stellplatz, wenn sich der Stromzugang auf der Beifahrerseite befindet. Der zweite AC-Ladezugang erlaubt die gleiche Ladeleistung wie der AC-Ladezugang auf der Fahrerseite. Die beiden AC-Ladezugänge können nicht gleichzeitig genutzt werden, eine gleichzeitige Verwendung der beiden AC-Ladezugänge wird durch ein Verriegelungskonzept der Ladeklappen verhindert.			○	○	○	○	○
Ladeklappe elektrisch				○	○	○	○	○
Maximal mögliche Ladeleistung (DC)[70]	An High Power Charging-Stationen kann eine Schnellladeleistung der Hochvoltbatterie von bis zu 270 kW (DC) erreicht und dadurch ein Energiegehalt nachgeladen werden, der die Reichweite in 10 Min. um bis zu 275 km erhöht. Der Ladezustand (SOC) der Hochvolt-Batterie kann von 10 % auf 80 % in ca. 21 Min. erhöht werden.			○	○	○	○	○

Technik/Sicherheit

		Bestellschlüssel	**EUR inkl. 19 % MwSt.**[3] EUR ohne MwSt.[3]	**Q6 SUV/Q6 Sportback e-tron**	**Q6 SUV/Q6 Sportback e-tron performance**	**Q6 SUV/Q6 Sportback e-tron quattro**	**Q6 SUV/Q6 Sportback S line business e-tron**	**SQ6 SUV/ SQ6 Sportback e-tron**
Mobiles Heimladepaket kompakt[71]	Das e-tron Ladesystem kompakt ist für das Laden an Steckdosen konzipiert, ein sogenanntes Mode-2-Ladesystem: ▸ Es ist mobil einsetzbar. ▸ Es besteht aus einer Bedieneinheit inklusive eines Fahrzeuganschlusskabels sowie zweier unterschiedlicher Netzanschlusskabel (mit Haushalts- und Industriestecker). ▸ manuelles Umschalten zwischen 100 % und 50 % Ladeleistung ▸ LEDs zeigen den Status des Ladesystems und des Ladevorgangs an. ▸ Ladeleistung an Ihrem Fahrzeug bis zu 11 kW (3-phasig) oder 7,4 kW (1-phasig). Die Ladeleistung ist abhängig vom mitgelieferten Industriestecker und von marktspezifischen Stromnetzeigenschaften. ▸ Lade-Equipment mit maximal möglicher Ladeleistung ▸ keine Installation erforderlich, wenn bereits Industriesteckdose[72] vorhanden ist ▸ kein/e Elektriker_in bei Rückgabe/Reparatur des Ladesystems erforderlich ▸ Möglichkeit zur manuellen Reduktion der Ladeleistung Die Wandhalterung Clip bietet die Möglichkeit, die Bedieneinheit, das Ladekabel und den Ladestecker der Ladesysteme an häufig genutzten Ladeorten (z. B. Garagenwand) ordentlich und komfortabel zu befestigen und bietet: ▸ einen mitgelieferten Steckerhalter (kann getrennt von der Wandhalterung montiert werden) zum sachgemäßen Aufbewahren des Fahrzeugladesteckers ▸ ein abschließbares Schlüssel-Schloss-System, um ein einfaches Entwenden der Bedieneinheit zu verhindern ▸ eine praktische Ladekabelaufnahme, damit ein zu langes Fahrzeuganschlusskabel bei Bedarf aufgewickelt werden kann	PLK	**700,–** 588,24	●	●	●	●	●
Ladekabel Mode 3 für öffentliches Laden bis zu 22 kW (AC)	Ladekabel zum Laden an öffentlichen AC-Ladesäulen (Typ 2). Das Kabel (6 m) verbindet die Ladesäule mit dem AC-Ladezugang des Fahrzeugs und ermöglicht eine Ladeleistung von bis zu 22 kW. Dabei kann pro Phase eine Stromstärke von bis zu 32 A übertragen werden.			○	○	○	○	○
Haushaltsstecker Typ E/F für das e-tron Ladesystem[69]	Netzanschlusskabel (Länge 1,6 m, Stromstärke 10 A) mit gewinkeltem Haushaltsstecker Typ E/F für das e-tron Ladesystem kompakt Hinweis: nur in Verbindung mit Mobilem Heimladepaket kompakt (PLK) bestellbar	70T	ohne Mehrpreis	●	●	●	●	●
Industriestecker CEE 16 A, 400 V, für das e-tron Ladesystem[73]	Netzanschlusskabel (Länge 0,9 m) mit Industriestecker CEE 16 A, 3-phasig, rot, gewinkelte Ausführung, für das e-tron Ladesystem kompakt Hinweis: nur in Verbindung mit Mobilem Heimladepaket kompakt (PLK) bestellbar	73J	ohne Mehrpreis	●	●	●	●	●
Industriestecker CEE 16 A, 400 V, lang und gerade für das e-tron Ladesystem[73]	Netzanschlusskabel (Länge 1,6 m) mit Industriestecker CEE 16 A, 3-phasig, rot, gerade Ausführung, für das e-tron Ladesystem kompakt Hinweis: nur in Verbindung mit Mobilem Heimladepaket kompakt (PLK) bestellbar	73P	ohne Mehrpreis	●	●	●	●	●

● = als Sonderausstattung lieferbar ○ = Serienausstattung ◐ = Serien-/Sonderausstattung modellabhängig – = kein Angebot. Erläuterungen zu den Fußnoten finden Sie ab Seite 162.

		Bestellschlüssel	**EUR inkl. 19 % MwSt.**[3] EUR ohne MwSt.[3]	**Q6 SUV/Q6 Sportback e-tron**	**Q6 SUV/Q6 Sportback e-tron performance**	**Q6 SUV/Q6 Sportback e-tron quattro**	**Q6 SUV/Q6 Sportback S line business e-tron**	**SQ6 SUV/ SQ6 Sportback e-tron**
Industriestecker CEE 32 A, 400 V, lang und gerade, für das e-tron Ladesystem[73]	Netzanschlusskabel (Länge 1,6 m) mit Industriestecker CEE 32 A, 3-phasig, rot, gerade Ausführung, für das e-tron Ladesystem kompakt Hinweis: nur in Verbindung mit Mobilem Heimladepaket kompakt (PLK) bestellbar	73Q	ohne Mehrpreis	●	●	●	●	●
Plug & Charge	Mit der Funktion Plug & Charge autorisiert sich das vollelektrische Fahrzeug an kompatiblen Ladesäulen beim Einstecken des Ladesteckers automatisch. Das Starten des Ladevorgangs kann somit komfortabel ohne RFID-Karte oder App erfolgen. Mit dem Abziehen des Kabels wird der Vorgang wieder beendet. Voraussetzung für die Nutzung von Plug & Charge: ▸ bestehender Vertrag mit Audi charging[74] ▸ vorherige Aktivierung in der myAudi App[9, 12] durch den Hauptnutzer ▸ Aktivierung der Funktion im MMI des Fahrzeugs ▸ kompatible Ladestation/-säule (aktuell bei IONITY) in Europa[74]			○	○	○	○	○
Audi charging[75]	Audi charging ist der Service für das komfortable Laden von e-tron Modellen und Plug-in-Hybridfahrzeugen der Marke Audi in einer Vielzahl von europäischen Ländern. Zur Verfügung stehen derzeit Hunderttausende öffentliche Ladestationen. Für die ladenetzübergreifende Nutzung dieser Ladesäulen über Landesgrenzen hinweg ist nur noch ein Vertrag mit Audi charging erforderlich. Das komfortable Handling erfolgt mit der myAudi App[9, 12], der Audi charging-Karte oder per Plug & Charge[76]. Audi charging bietet verschiedene maßgeschneiderte Ladetarife (basic, plus oder pro), um alle Mobilitätsbedarfe abzudecken. Audi charging vereint komfortables Laden und einfaches Handling: ▸ eine Schnittstelle über myAudi[9, 12] für einfache Anmeldung, Freischaltung von Ladesäulen, Vertragsmanagement und Kostentransparenz ▸ nahtlose Integration ins Audi MMI und in den e-tron Routenplaner ▸ Unterstützung von Plug & Charge[76]			●	●	●	●	●
Verbandmaterial mit Warndreieck und Warnweste	Das werkseitig gelieferte Warndreieck befindet sich in der hinteren Gepäckraumklappe.			○	○	○	○	○
Airbags vorn, Beifahrerairbag deaktivierbar	Der Beifahrerairbag wird automatisch aktiviert und deaktiviert.			○	○	○	○	○

Technik/Sicherheit

		Bestellschlüssel	**EUR inkl. 19 % MwSt.**[3] EUR ohne MwSt.[3]	**Q6 SUV/Q6 Sportback e-tron**	**Q6 SUV/Q6 Sportback e-tron performance**	**Q6 SUV/Q6 Sportback e-tron quattro**	**Q6 SUV/Q6 Sportback S line business e-tron**	**SQ6 SUV/ SQ6 Sportback e-tron**
Seitenairbags vorn mit Kopfairbagsystem und Interaktionsairbag vorn	Neben den Seitenairbags vorn und den Kopfairbags ist vorn zusätzlich ein sogenannter Interaktionsairbag verbaut. Dieser bietet innerhalb der Systemgrenzen bei einem Seitenaufprall Schutz für die Fahrer- und Beifahrerseite. Der Interaktionsairbag entfaltet sich zwischen den vorderen Sitzplätzen. Bei einer Seitenkollision wird so ein Zusammenprall des Fahrers mit dem Beifahrer bzw. mit dem Beifahrersitz bei einer Alleinfahrt weitestgehend abgeschwächt und das Verletzungsrisiko reduziert.			○	○	○	○	○
Seitenairbags vorn und hinten mit Kopfairbagsystem und Interaktionsairbag vorn 	Neben den Seitenairbags vorn, den Kopfairbags sowie einem Interaktionsairbag sind zusätzlich Seitenairbags hinten verbaut. Der Interaktionsairbag bietet innerhalb der Systemgrenzen bei einem Seitenaufprall Schutz für den Fahrer und Beifahrer. Er entfaltet sich zwischen den vorderen Sitzplätzen. Bei einer Seitenkollision wird so ein Zusammenprall des Fahrers mit dem Beifahrer bzw. mit dem Beifahrersitz bei einer Alleinfahrt weitestgehend abgeschwächt und das Verletzungsrisiko reduziert.	6C4	**360,–** 302,52	●	●	●	●	●
Proaktiver Insassenschutz Front, Seite und Heck	Der proaktive Insassenschutz nutzt die Daten der verbauten Fahrzeugsensorik und berechnet die Wahrscheinlichkeit einer kritischen Situation. Das System leitet bei einem erkannten Front-, Seiten- oder Heckkollisionsrisiko oder in kritischen Fahrsituationen, wie bei Not- und Gefahrenbremsungen oder in fahrdynamischen Grenzsituationen, Maßnahmen zum präventiven Schutz ein, dazu zählen: ▸ Straffung der vorderen Sicherheitsgurte ▸ Einleitung des Schließvorgangs der Fenster und des Panorama-Schiebedachs[11] (falls mitbestellt) ▸ Aktivierung der Warnblinkanlage, je nach Situation auch höherfrequentes Warnblinken Hinweis: Paketinhalt von Tech plus (PQB) und Tech pro (PQC)			●	●	●	●	●

● = als Sonderausstattung lieferbar ○ = Serienausstattung ◐ = Serien-/Sonderausstattung modellabhängig – = kein Angebot. Erläuterungen zu den Fußnoten finden Sie ab Seite 162.

		Bestellschlüssel	**EUR inkl. 19 % MwSt.**[3] EUR ohne MwSt.[3]	**Q6 SUV/Q6 Sportback e-tron**	**Q6 SUV/Q6 Sportback e-tron performance**	**Q6 SUV/Q6 Sportback e-tron quattro**	**Q6 SUV/Q6 Sportback S line business e-tron**	**SQ6 SUV/ SQ6 Sportback e-tron**
Insassenerkennung im Fond[5, 8]	Zur Insassenerkennung im Fond überprüft ein Radarsensor im hinteren Dachbereich die Belegung der Rücksitzbank, etwa nach dem Verlassen des Fahrzeugs und dem Schließen der Türen. Werden Personen, insbesondere Kinder, erkannt, wird eine Routine zur Warnung aktiviert. Dadurch soll das Risiko eines unbeabsichtigten Zurücklassens vermindert werden. Eine erste Warnung erfolgt im Audi virtual cockpit und MMI bereits kurz bevor der Fahrer das Fahrzeug verlässt. Nach dem Aussteigen aus dem Fahrzeug überprüft das System, wenn die Türen geschlossen sind und das Fahrzeug verriegelt wurde, erneut die Belegung der Rücksitzbank. Werden Personen erkannt, erfolgt eine weitere Warnung in zwei Schritten: ▸ Warnung erfolgt nach kurzer Zeit durch Warnblinken und -hupen. ▸ eskalierende Warnung an die Öffentlichkeit nach ca. 2 Minuten durch sich periodisch wiederholendes Warnblinken und -hupen Die Warnmaßnahmen können bis zum nächsten Fahrzeugstart deaktiviert werden. Hinweis: Paketinhalt von Tech pro (PQC)			●	●	●	●	●

Audi connect

Audi connect Navigation & Infotainment[29]

Audi assistant[37]

Mit dem Audi assistant wird die Interaktion mit dem Fahrzeug noch einfacher durch die Sprachbedienung für zahlreiche Fahrzeug- und Infotainment-Funktionen. Als Paketbestandteil von Audi connect Navigation & Infotainment[29] bietet der Assistent außerdem den Zugang zu zahlreichen Online-Inhalten wie z. B. zum aktuellen Wetter oder zu den möglichen Navigationszielen[38].

Zudem kommt durch die Verbindung zu ChatGPT®[77], bereitgestellt über Microsoft Azure® OpenAI® Service[77, 78], geballtes Wissen aus dem Internet in natürlicher Sprache ins Fahrzeug.[79]

Die Verbindung aus integrierter und in Audi connect Navigation enthaltener Online-Spracherkennung ermöglicht eine umfassende Bedienung von Fahrzeug- und Infotainment-Funktionen auf intuitive Weise. So ist es beispielsweise möglich, mit der Aussage „Ich habe kalte Füße“ die Heizung im Fußraum zu aktivieren.

Der Audi assistant kann per Tastendruck am Lenkrad oder per Sprache mit „Hey Audi“ aktiviert werden. Wenn nur der Fahrer im Fahrzeug ist, werden auf Wunsch unterstützte Befehle auch ganz ohne vorherige Nennung des Aktivierungsworts erkannt.[80]

Durch Aktivierung der „proaktiven Vorschläge und Routinen“ lernt der Audi assistant die angemeldete Person kennen, um die Nutzung des Fahrzeugs noch einfacher und komfortabler zu machen. Für bestimmte wiederkehrende Bedienaufgaben, wie z. B. die Aktivierung der Umluftfunktion an einem bestimmten Ort oder die Einstellung der Sitzheizung, werden automatisch Routinen erstellt und zur Aktivierung vorgeschlagen. Zudem empfiehlt der Audi assistant noch nicht entdeckte oder bislang wenig genutzte Komfortfunktionen[81] im richtigen Moment proaktiv.

Nach Ablauf der Laufzeit von Audi connect Navigation & Infotainment[29] ist weiterhin eine Sprachbedienung von vielen der vorhandenen Fahrzeugfunktionen, wie beispielsweise den Klimaeinstellungen, möglich. Auch erlernte Routinen bleiben erhalten. Die Online-Spracherkennung und Online-Inhalte sind jedoch nur mit Verlängerung von Audi connect weiterhin nutzbar.

Kartenupdate online

Neue Brücken, Tunnel oder Straßennamen: Das Straßennetz verändert sich ständig. Mit dem Kartenupdate online werden regelmäßig die neuesten Straßenkarten für die Navigation bereitgestellt. Die monatliche Aktualisierung der Navigationsdaten erfolgt über das Mobilfunknetz der fest im Fahrzeug verbauten eSIM. Die Aktualisierungsdaten sind dabei auf die Heimatregion, z. B. Deutschland Süd, begrenzt. Sobald eine Route in eine weitere Region gestartet wird, erfolgt ab ca. 10 % der gefahrenen Strecke auch für diese Region eine Aktualisierung.

myAudi Navigation

Wurde über myAudi ein Ziel gefunden, so kann es direkt an das Fahrzeug gesendet und dort beim Einsteigen als Navigationsziel übernommen werden. So können z. B. Routen und ganze Touren komfortabel vor Fahrtantritt in myAudi geplant und dann im Fahrzeug abgerufen werden. Darüber hinaus kann die Navigation nahtlos auf dem Smartphone mit der myAudi App[9, 12] außerhalb des Fahrzeugs fortgesetzt werden, um die letzten Meter zum Ziel zu finden. Die myAudi Navigation hilft auch beim Rückweg zum Fahrzeug. Kommt es auf einer der üblichen Fahrstrecken zu Verzögerungen, kann dies über eine Push-Benachrichtigung auf dem Smartphone angezeigt werden.

Erläuterungen zu den Fußnoten finden Sie ab Seite 162.

Audi connect Navigation & Infotainment[29]
(Fortsetzung)

e-tron Routenplaner
Der e-tron Routenplaner ermöglicht komfortable Routen- und Ladeplanung und passt sich dabei nutzerspezifischen Anforderungen an.

Die Planung der Route kann entweder bequem in der myAudi App[9, 12] oder direkt im Fahrzeug erfolgen. In beiden Fällen werden die Ladepunkte entlang der Route berechnet, um das Ziel zu erreichen. Dabei nutzt der e-tron Routenplaner einen komplexen Algorithmus und bezieht in die Berechnung neben dem Ladezustand der Batterie auch die Verkehrslage, SOC-Einstellungen sowie die Topografie mit ein und zeigt die Ankunftszeit inklusive der notwendigen Ladezeit an.

Während eines aktiven Ladevorgangs werden die verbleibende Ladezeit und der aktuelle Ladezustand der Batterie angezeigt. Sobald die Fahrt fortgesetzt werden kann, kann dies als Push-Nachricht auf dem Smartphone angezeigt werden.

Es besteht die Möglichkeit, gewünschte Ladestationen bzw. Anbieter zu bevorzugen oder zu vermeiden. Für die geplanten Ladestopps werden weiterführende Informationen wie beispielsweise Zahlungsmöglichkeiten, Öffnungszeiten oder eine Auslastungsprognose zur Verfügung gestellt.

Wurde über myAudi ein Ziel gefunden, so kann es direkt an das Fahrzeug gesendet und dort beim Einsteigen als Navigationsziel übernommen werden. So können z. B. Routen und ganze Touren komfortabel vor Fahrtantritt in myAudi geplant und dann im Fahrzeug abgerufen werden. Darüber hinaus kann die Navigation nahtlos auf dem Smartphone mit der myAudi App[9, 12] außerhalb des Fahrzeugs fortgesetzt werden, um die letzten Meter zum Ziel zu finden. Die myAudi Navigation hilft auch beim Rückweg zum Fahrzeug. Kommt es auf einer der üblichen Fahrstrecken zu Verzögerungen, kann dies über eine Push-Benachrichtigung auf dem Smartphone angezeigt werden.

Navigation mit Google[39] Satellitenkarte
Durch die hochdetaillierte Satellitenkarte von Google[39] wirkt die Kartendarstellung im Zentraldisplay des Navigationssystems noch realistischer. Dank der Luftaufnahmen ergibt sich eine bessere Wiedererkennbarkeit und Orientierung. Die Routenführung mit den Satellitenkarten von Google[39] trägt zu einem hochwertigen Erscheinungsbild der Audi Navigation bei.

Onlinesuche nach Navigationszielen[9]
Durch den Zugriff auf umfassende Internet-Datenbanken werden passende Navigationsziele zur Sucheingabe geliefert. Ziele können auch mittels Spracheingabe gefunden werden, was die Ablenkung vom Straßenverkehr reduziert. Neben Adressdaten, die direkt als Navigationsziel übernommen werden können, liefert die Onlinesuche dazu passende Informationen wie Öffnungszeiten und Kontaktdaten.

Online-Verkehrsinformationen plus
Bei der Routenberechnung online werden aktuelle Verkehrsflussinformationen des Serviceproviders TomTom berücksichtigt. Davon profitieren die Routenführung und die Genauigkeit der berechneten Ankunftszeit. Verkehrsflussinformationen werden farbig in der Navigationskarte angezeigt. Die kontinuierliche Datenaktualisierung liefert schnelle Informationen über Stauentstehung und -auflösung.

Der Dienst beinhaltet spurgenaue Verkehrsflussdaten auf Autobahnen – im Bereich von Abfahrten und Knotenpunkten – sowie in innerstädtischen Kreuzungsbereichen. Die Anzeige von Fahrstreifensperrungen erfolgt im MMI-Display. Darüber hinaus erfolgt die Berücksichtigung prädiktiver Verkehrsflussdaten zur Berechnung genauerer Ankunftszeiten.

Erläuterungen zu den Fußnoten finden Sie ab Seite 162.

Audi connect Navigation & Infotainment[29]
(Fortsetzung)

Online-Points-of-Interest
Direkt aus der Navigation auf eine Vielzahl von Standorten, auf sogenannte Points of Interest (u. a. Tankstellen, Supermärkte, Restaurants, Parkhäuser), zugreifen. Auf Wunsch erhalten Sie über das MMI-Display relevante und standortbezogene Angebote und erweiterte Informationen von ausgewählten Drittanbietern. Dazu gehören beispielsweise die Verfügbarkeit von WLAN, rollstuhlgerechten Eingängen sowie aktuelle Öffnungszeiten.

Ein Symbol im MMI-Display weist auf bestimmte Aktionen am Zielort hin wie z. B. Gutscheine, die eingelöst werden können.

Durch die Integration von Nutzerbewertungen und Fotos ist es noch einfacher, sich für ein Reiseziel zu entscheiden.

On-Street-Parking[40, 41]
On-Street-Parking zeigt die Wahrscheinlichkeit an, entlang bestimmter Straßen einen freien Parkplatz zu finden. Außerdem sind nützliche Zusatzinformationen verfügbar wie Preise oder, ob es sich um Anwohnerparkplätze handelt.

Gefahreninformationen[9]
Die Schwarmfunktion „Lokale Gefahreninformationen (LGI)“ warnt vor folgenden Ereignissen auf der Route: Pannen, Unfällen, Sichtbehinderungen und Schleudergefahren. Die Anzeige erfolgt optisch in der MMI-Navigationskarte sowie optisch und akustisch im Kombiinstrument.

Hochdetaillierte 3D-Städte-Darstellung
Die Hervorhebung markanter Gebäude und Sehenswürdigkeiten in realistischer 3D-Optik sorgt für eine bessere Wiedererkennbarkeit von Gebäuden und erleichtert die Orientierung in ausgewählten Städten.

Spurgenaue Navigation
Dieser Dienst bietet eine detailgetreue Spurinformation für mehrspurige Straßen in Kreuzungsbereichen, bei Ab- und Auffahrten oder in Abbiegesituationen, sowohl innerorts als auch außerorts. Die visuelle Positionierung des Fahrzeugs in der Kartendarstellung im MMI sowie die Genauigkeit der Spurinformation werden dadurch verbessert

Nutzer-Profile
Durch das Anlegen eines Nutzer-Profils im Fahrzeug kann eine Vielzahl von Einstellungen, wie z. B. Ergonomie-, Infotainment- oder Lichteinstellungen, in einem persönlichen Nutzer-Profil gespeichert werden.

Über das MMI können unterschiedliche Nutzer-Profile (myAudi[9] oder lokal) angelegt oder ein Gast-Profil verwendet werden.

Beim Einsteigen ins Fahrzeug erscheint eine persönliche Begrüßung im MMI und die individuellen Einstellungen der identifizierten Person werden geladen.

Die Einstellungen der zuletzt aktiven Person werden beim Ausschalten des Motors dem jeweiligen Nutzer-Profil oder dem verwendeten Fahrzeugschlüssel zugeordnet.

Die Anzahl der gespeicherten Fahrzeugeinstellungen ist abhängig von den gewählten Sonderausstattungen.

Zugang Themenwelt
Greifen Sie über den Bereich Themenwelt[9] in Ihrer myAudi App[9, 12] auf ein stetig wachsendes Portfolio kuratierter Hintergrundbilder für das MMI-Display und das MMI Beifahrerdisplay[11, 82] zu – von stimmungsvollen Fotos bis zu beliebten Kinohelden. In Verbindung mit Ambiente-Lichtpaket plus[11, 83] passt sich die Ambientebeleuchtung automatisch farblich an das Motiv an.

Audi connect

Audi connect Navigation & Infotainment[29] (Fortsetzung)	**Ampelinformationen online[9, 42]** Der Dienst Ampelinformationen online zeigt im Kombiinstrument eine Geschwindigkeitsempfehlung im Rahmen des geltenden Tempolimits an, mit der die nächste Ampel bei Grün erreicht werden kann. Beim Halten an einer roten Ampel erscheint im Kombiinstrument ein Countdown, der die Sekunden bis zur nächsten Grünphase herunterzählt.
Rechtshinweise zu Audi connect Navigation & Infotainment (IT3)	Die Audi connect-Dienste müssen nach 3 Jahren kostenpflichtig verlängert werden. Funktionsumfänge können landesspezifischen Einschränkungen unterliegen. Audi connect Navigation & Infotainment ist nur in Verbindung mit einem freigeschalteten MMI-Navigationssystem plus vollumfänglich nutzbar. Bitte beachten Sie: Die Funktionen arbeiten nur innerhalb von Systemgrenzen und sind teilweise von der Verfügbarkeit von Diensten Dritter abhängig. Die AUDI AG übernimmt keine Haftung hinsichtlich der Richtigkeit dieser Daten. Die Nutzung der von Audi connect unterstützten Dienste ist nur in Verbindung mit einem Navigationssystem möglich. Die Erbringung der Audi connect-Dienste erfolgt durch die AUDI AG/Importeure. Die Datenverbindung für die Audi connect-Dienste wird über eine fest im Fahrzeug verbaute SIM-Karte durch einen Mobilfunkanbieter hergestellt. Die Kosten dieser Datenverbindungen sind im Preis für die Audi connect-Dienste enthalten. Die Verfügbarkeit der von Audi connect Navigation & Infotainment unterstützten Dienste ist länderabhängig. Audi connect ermöglicht je nach Fahrzeugmodell den Zugriff auf Dienste von unseren Service-Providern und Drittanbietern. Sofern die Audi connect-Dienste auf Leistungen von unseren Service-Providern und Drittanbietern basieren, kann eine dauerhafte Verfügbarkeit nicht gewährleistet werden, da die Verfügbarkeit in deren Verantwortung liegt. Die Audi connect-Dienste werden für 24 Monate ab Neufahrzeugauslieferung zur Verfügung gestellt. Danach verlängert sich die Laufzeit kostenfrei einmalig um weitere 12 Monate. Falls Sie eine solche Verlängerung nicht wünschen, teilen Sie dies bitte schriftlich an folgende Anschrift mit: AUDI AG Kundenbetreuung Deutschland 85045 Ingolstadt E-Mail: kundenbetreuung@audi.de Bei einer nachträglichen Buchung der Audi connect-Dienste über den Functions on Demand-Shop, als Einzelbuchung oder im Paket mit einer zeitlich befristeten Buchung des MMI-Navigationssystems, stehen die Audi connect-Dienste nur für den gebuchten Zeitraum zur Verfügung. Auch bei einer unbefristeten Buchung des MMI-Navigationssystems beträgt die maximale Laufzeit der Audi connect-Dienste 24 Monate ab Buchung mit einmaliger kostenfreier Verlängerung um weitere 12 Monate. Informationen zu einer anschließenden Verlängerung der Audi connect-Dienste erhalten Sie unter www.audi.de/connect und bei Ihrem Audi Partner.
Audi connect Notruf & Service mit Audi connect Remote & Control[46]	**Audi connect Notruf** Im Falle eines schweren Unfalls wird automatisch ein Notruf ausgelöst. Mithilfe der Übermittlung fahrzeugrelevanter Daten wie Unfallort oder Anzahl der im Fahrzeug sitzenden Personen an das Audi Notruf Callcenter kann schnell und zielgerichtet Hilfe organisiert werden. Geschulte Callcenter Agents betreuen die Verunfallten auch im Ausland in der Landessprache[52] des Fahrers und informieren parallel die lokalen Rettungskräfte mit den zur Rettung relevanten Daten. Der Audi connect Notruf kann auch manuell über eine Taste ausgelöst werden, um beispielsweise Hilfe für andere zu rufen. **Audi Schadenservice** Stellen die Fahrzeugsensoren einen leichten Unfall ohne Airbag-Auslösung oder/und Gurtstraffung fest, so öffnet sich dazu automatisch eine Maske im MMI-Display, die zur Auswahl stellt, ob Unterstützung bei der Schadenabwicklung benötigt wird oder ein Notruf ausgelöst werden soll. In beiden Fällen steht speziell geschultes Servicepersonal zur Verfügung.

Erläuterungen zu den Fußnoten finden Sie ab Seite 162.

Audi connect Notruf & Service mit Audi connect Remote & Control[46] (Fortsetzung)

Online-Pannenruf

Im Falle einer Panne kann über die Service-Call-Taste im Dachmodul der Online-Pannenruf ausgelöst werden. Das Fahrzeug baut eine Sprachverbindung zur Audi Hilfe auf. In vielen Fällen kann auf Basis der vom Fahrzeug gesendeten Daten die Beanstandung identifiziert und eine schnelle, kundenadäquate Lösung gefunden werden.

Prädiktive Wartungserinnerung[5, 9, 47, 48, 49]

Der Audi connect-Dienst Prädiktive Wartungserinnerung überwacht innerhalb von Systemgrenzen den Zustand von ausgewählten Verschleißteilen des Fahrzeugs auf Basis von Zeit, Laufleistung und Sensordaten. Der Dienst bietet jederzeit einen Überblick über den Status der Verschleißteile in der myAudi App[9, 12]. Ein Wartungsbedarf kann mithilfe des Diensts frühzeitig erkannt werden. Dieser Status wird dem in myAudi angegebenen Audi Partner übermittelt, der daraufhin die Nutzer kontaktieren und den Service-Termin vorbereiten kann.

Fahrzeug-Ferndiagnose[5, 9, 47, 49]

Mit diesem Audi connect-Dienst kann innerhalb von Systemgrenzen eine Ferndiagnose des Fahrzeugs durchgeführt werden. Daraus können Handlungsempfehlungen für das weitere Vorgehen abgeleitet werden. Eine Fahrzeug-Ferndiagnose kann durch den Audi Service Partner oder den Audi Online-Pannenruf gestartet werden.

Fahrzeug-Fernreparatur[9, 47, 49, 50]

Mit dem Audi connect-Dienst Fahrzeug-Fernreparatur können softwarebasierte Fehlfunktionen an Fahrzeugen aus der Ferne behoben werden. Innerhalb der Systemgrenzen ermöglicht dieser Dienst eine schnelle und effziente Lösung, ohne, dass ein Werkstattbesuch erforderlich ist. Die Fahrzeug-Fernreparatur erfolgt auf Basis einer Fahrzeug-Ferndiagnose durch den Audi Service Partner oder den Online-Pannenruf, wodurch sofortige Maßnahmen zur Behebung von Störungen ergriffen werden können.

Online-Car-Care[9, 47, 49, 51]

Der Audi connect-Dienst Online-Car-Care zeigt Servicehinweise, prädiktive Meldungen und Feldmaßnahmen (Servicemaßnahmen oder Rückrufe) in der myAudi App[9, 12] sowie im Infotainment-System Ihres Fahrzeugs an. Relevante Kontrollleuchten und Fahrerhinweise aus dem Kombiinstrument werden an die myAudi App[9, 12] übertragen und sind dort zusätzlich einsehbar. Bei Bedarf haben Sie die Möglichkeit, eine Terminanfrage direkt an den hinterlegten Audi Partner zu senden.

Fahrzeugstatus

Durch den e-tron spezifischen Fahrzeugstatus lässt sich eine Vielzahl von Informationen bequem über die myAudi App[9, 12] von Ihrem Smartphone aus abrufen. Der Dienst umfasst unter anderem folgende Informationen: Ladezustand der Batterie, elektrische Reichweite, Verriegelungsstatus der Türen und Fenster, Lichtstatus, Serviceintervall, Warnleuchten und Warnhinweise.

Fahrdaten

Lassen Sie sich in der myAudi App[9, 12] den Verbrauch, die Fahrzeit und die Fahrstrecke Ihres Fahrzeugs übersichtlich anzeigen.

Remote Ver- und Entriegeln[53]

Das Fahrzeug kann bequem per Smartphone über die myAudi App[9, 12] ver- und entriegelt werden.

Parkposition

Die Parkposition des Fahrzeugs wird auf dem Smartphone in der Karte der myAudi App[9, 12] angezeigt.

Remote Klimatisieren

Die Standklimatisierung kann einfach über die myAudi App[9, 12] gesteuert werden und so vor Fahrtantritt den Innenraum vortemperieren.

Audi connect Notruf & Service mit Audi connect Remote & Control[46] (Fortsetzung)	**Remote Laden** Planung von Ladestopps und Programmierung von Timern einfach über die myAudi App[9, 12] einstellen **Benachrichtigung Diebstahlwarnanlage**[54] Wird die Diebstahlwarnanlage[11] ausgelöst, erfolgt eine Push-Benachrichtigung über die myAudi App[9, 12] auf dem Smartphone.
Rechtshinweise zu Audi connect Notruf & Service mit Audi connect Remote & Control (IW3)	In Gebieten mit unzureichendem GPS-Empfang oder außerhalb der Abdeckung des jeweiligen Mobilfunkanbieters können einige Funktionen/Dienste keine Daten senden/empfangen und sind ggf. nicht oder nur eingeschränkt verfügbar. Bitte beachten Sie: Die Funktionen arbeiten nur innerhalb von Systemgrenzen und sind teilweise von der Verfügbarkeit von Diensten Dritter abhängig. Die AUDI AG übernimmt keine Haftung hinsichtlich der Richtigkeit dieser Daten. Die Erbringung der Dienste erfolgt über eine im Fahrzeug verbaute SIM-Karte. Die Kosten für Gesprächs- und Datenverbindungen sind im Preis für die Dienste enthalten. Die von Audi zur Verfügung gestellten Dienste sind nur innerhalb der Abdeckung des Mobilfunknetzes des von Audi gewählten Mobilfunkanbieters verfügbar. Im Falle eines automatisch ausgelösten Notrufs kann die Audi Notrufzentrale die erhaltenen Informationen zur Alarmierung des Rettungsdiensts an die (örtliche) Leitstelle oder Polizeidienststelle weitergeben, um eine möglichst schnelle Hilfestellung zu ermöglichen. Nähere Informationen über die Verarbeitung personenbezogener Daten entnehmen Sie bitte dem Datenschutzhinweis zu Audi connect und dem Datenschutzhinweis zu myAudi. Das Paket Audi connect Notruf & Service mit Audi connect Remote & Control wird für bis zu 10 Jahre ab Neufahrzeugauslieferung zur Verfügung gestellt. Weiterer Hinweis: Sofern Audi connect-Produkte und -Services auf Leistungen von Drittanbietern basieren, kann eine dauerhafte Verfügbarkeit nicht gewährleistet werden, sondern obliegt der Verantwortung der Drittanbieter. Im Falle von behördlichen, staatlichen oder anderen gesetzlich notwendigen Änderungen oder im Falle eines Wegfalls notwendiger Telekommunikationssysteme und -dienste (z. B. wenn unser Mobilfunkanbieter Mobilfunkdienste, die in Ihrem Fahrzeugmodell verwendet werden, beendet oder einschränkt) liegen der Austausch sowie die Kosten für den Austausch von Geräten, die aufgrund einer solchen Änderung oder eines Wegfalls erforderlich sind, nicht in der Verantwortung der AUDI AG. Weitere Störungen der Dienste können sich aus Gründen höherer Gewalt oder aufgrund technischer und sonstiger Maßnahmen ergeben, die etwa an den Anlagen der AUDI AG, der Lieferanten oder der Netzbetreiber für einen ordnungsgemäßen Ablauf erforderlich sind (z. B. Wartung, Reparatur, systembedingte Software-Updates, Erweiterungen). Die AUDI AG wird alle zumutbaren Anstrengungen unternehmen, um solche Störungen unverzüglich zu beseitigen oder auf die Beseitigung hinzuwirken.

Erläuterungen zu den Fußnoten finden Sie ab Seite 162.

Navigation
Radio
Telefon
Fahrzeug
Store
Rechtliches
Online-Bordbuch
Suche

Audi Original Zubehör

		EUR inkl. 19 % MwSt.[3] EUR ohne MwSt.[3]
Sport und Design/Räder		
Sling Bag	Das sportliche Taschendesign ist auf den Stil der Elektroroller abgestimmt. Die Querträgertasche/Sling Bag ist mit einem Gurt anstelle der herkömmlichen zwei ausgestattet und passt sich der Form der Schulter an.	**38,–** 31,93
Audi Helm	Der Helm bietet dank Hartschalen-Technologie unschlagbaren Schutz für den Kopf. Für Fahrrad und e-Scooter verwendbar; in verschiedenen Designs erhältlich.	ab **100,–** 84,03
Rädertasche	Das 4-teilige Set mit praktischen Tragegriffen ermöglicht das einfache und saubere Transportieren und Aufbewahren von Kompletträdern. Das Material besteht aus reißfestem Kunststoff. In den Außentaschen können die Radschrauben aufbewahrt werden. In drei Größen erhältlich	ab **33,–** 27,73
Schneeketten	sorgen für mehr Sicherheit sowie maximale Traktion auf verschneiten und vereisten Straßen	**305,–** 256,30
Dynamische Nabenkappen	Ausdrucksstarker Blickfang mit faszinierender Inszenierung. Charakteristisch für die dynamischen Nabenkappen sind die sowohl im Stand wie auch während der Fahrt immer waagerecht ausbalancierten Audi Ringe in der Felgenmitte. Hinweis: Die Verbaubarkeit ist abhängig vom Rad-Design. Lieferumfang: 1 Satz (4 Stück)	**130,–** 109,24
Ventilkappen	4 Ventilkappen aus Metall mit Audi Logo	**27,50** 23,11
Einstiegsleuchte-LED	Für eine überzeugend sportliche Performance: Die Einstiegsleuchte-LED projiziert entweder die Audi Ringe, die Audi Ringe mit Gecko, das zweifarbige S-Logo, den Schriftzug Vorsprung oder das Logo des FC Bayern München mit Audi Ringen beim Öffnen der Fahrzeugtüren auf den Untergrund. Dies sorgt nicht nur für eine gesteigerte Helligkeit beim Einsteigen, sondern auch für eine individuelle sportliche Optik. Die Einstiegsleuchte-LED stellt eine Weiterentwicklung der serienmäßigen Einstiegsleuchten dar. Lieferumfang: 2er-Set; zzgl. Einbau	**135,–** 113,45
Schlüsselblende mit Audi Ringen	Die hochwertige Schlüsselblende (in vielen verschiedene Farben) mit Audi Ringen bietet eine exklusive Individualisierung des Fahrzeugschlüssels. Die Dekorblende wird auf dem Originalschlüssel mittels einer innen angebrachten Klebefolie befestigt. Lieferumfang: zweiteilige Schlüsselblende, Montageanleitung	**40,–** 33,61
Kommunikation		
Dashcam (Universal Traffic Recorder 2.0)	Frontkamera oder Front- und Heckkamera zur Videodokumentation während der Fahrt und während des Parkens	ab **390,–** 327,73

Erläuterungen zu den Fußnoten finden Sie ab Seite 162.

Audi Original Zubehör

		EUR inkl. 19 % MwSt.[3] EUR ohne MwSt.[3]
LTE-Router für Audi Dashcam (Universal Traffic Recorder 2.0)	Der LTE-Router inklusive LTE-Antenne und Kabelsatz für den Universal Traffic Recorder 2.0 ermöglicht den Fernzugriff über mobile Endgeräte wie Smartphones, Tablets, Laptops oder Desktop-Computer auf die Bilddateien der Dashcam. Der Zugriff erfolgt über eine private Cloud (z. B. Google Cloud, Dropbox etc.), für die zusätzlich Kosten anfallen können. Die Nutzer_innen können so die Kontrolle über das Bildmaterial behalten und es bei Bedarf dauerhaft speichern oder löschen. Bitte beachten Sie die landesspezifischen Datenschutzbedingungen. Lieferumfang: 1 LTE-Router, 1 LTE-Antenne, 1 Kabelsatz	**285,–** 239,50

Transport

Gepäckraumtasche	Die praktische, flexible Aufbewahrungstasche für Gegenstände im Gepäckraum: Die Gepäckraumtasche dient der sauberen und sicheren Aufbewahrung unterschiedlicher Gegenstände im Kofferraum.	**37,–** 31,09
Aufbewahrungstasche für e-tron Ladekabel	Die Aufbewahrungstasche dient der sauberen und sicheren Aufbewahrung der Ladekabel. Sie ist für den vorderen und hinteren Kofferraum geeignet. In der Tasche befinden sich 2 Netztaschen an der Deckelinnenseite, die Handschuhe und ein Reinigungstuch enthalten.	**37,–** 31,09
Grundträger	zur Montage diverser Dachaufbauten; maximal zulässiges Gesamtgewicht von Träger, Aufbauteilen und Beladung siehe Bordbuch Hinweis: nur in Verbindung mit der optionalen Dachreling	ab **350,–** 294,12
Universalhalterung Dachaufbauten	Die Universalhalterungen lassen sich einfach und schnell auf dem Audi Original Grundträger stehend oder liegend montieren. Durch die Befestigung des Transportguts mit den mitgelieferten Spanngurten bieten sie beispielsweise Kajaks, SUPs (Stand Up Paddle) bzw. sonstigen, gemäß den Vorgaben in der Bedienungsanleitung geeigneten Gegenständen einen guten Halt. Gummiauflagen tragen zum Schutz vor Kratzern beim Beladen und Transportieren bei. Eigengewicht: 4 kg Maximale Zuladung: 50 kg Lieferumfang: 2 Paar Universalhalter Dachaufbauten, 3 Spannbänder, 1 Drehmomentschlüssel	**365,–** 306,72
Dachträgertasche, universell	Dachträgertasche aus strapazierfähigem Material zum Transport und zur Aufbewahrung von Grund- und Relingträgern; mit kleiner Seitentasche für die Bedienungsanleitung und den Drehmomentschlüssel; mit Tragegriff und Schlaufe zum Aufhängen an einem Haken z. B. in der Garage	**41,–** 34,45

Erläuterungen zu den Fußnoten finden Sie ab Seite 162.

		EUR inkl. 19 % MwSt.[3] EUR ohne MwSt.[3]
Dachkorb	Der flexible und robuste Dachkorb mit Spanngurten und Haltern zum Verzurren des Ladeguts ist für das Verstauen von Gepäck, wie z. B. der Audi Reisetasche, geeignet. Die leichte, stabile Aluminium-Rahmenstruktur ist mit einer mattschwarzen Pulverbeschichtung ummantelt. Der Boden des Dachkorbs besteht aus fünf Längsprofilen, an denen das mitgeführte Ladegut individuell befestigt werden kann. Die Befestigung kann zum Beispiel mit den im Lieferumfang enthaltenen zwei Spanngurten und vier Haltern erfolgen. Nur in Verbindung mit einem für das Fahrzeug geeigneten Grundträger nutzbar. Der Dachkorb lässt sich einfach befestigen, indem er fest an den Quertraversen des Grundträgers für Dachtransportsysteme montiert wird. Technische Eigenschaften: Material: Aluminium, pulverbeschichtet, Kunststoff, lackiert Farbe: Schwarz matt Maße: 1.500 mm x 1.120 mm x 135 mm Traglast: 40 kg Lieferumfang: Dachkorb, 2 Spanngurte, 4 Halter, Montageanleitung	**1.900,–** 1.596,64
Ski- und Gepäckboxen	neues Audi Design mit verbesserter Aerodynamik dank flacher, sportlicher Optik; brillantschwarz mit Aufkleber Audi Ringe in Florettsilber; hochwertiger Look mit sichtbaren Verbindungselementen; abschließbar und beidseitig zu öffnen mit zentraler Mehrpunktverriegelung für bequemes Be- und Entladen; einfache und schnelle Montage durch Powerclick; System mit getrennter Schließ- und Öffnungsfunktion und Anzeige des Status offen oder geschlossen; Schnellbefestigungssystem inkl. Drehmomentbegrenzung; maximal zulässige Beladung 75 kg; citycrashgetestet	
	▸ 250 l; max. Skilänge: 175 cm; max. Anzahl Skier: 3–5 Paar; max. Anzahl Snowboards: 3–4	**585,–** 491,60
	▸ 310 l; max. Skilänge: 155 cm; max. Anzahl Skier: 3–6 Paar; max. Anzahl Snowboards: 3–4	**645,–** 542,02
	▸ 430 l; max. Skilänge: 200 cm; max. Anzahl Skier: 5–7 Paar; max. Anzahl Snowboards: 3–5	**855,–** 718,49
	▸ 510 l; max. Skilänge: 210 cm; max. Anzahl Skier: 5–7 Paar; max. Anzahl Snowboards: 3–5	**1.090,–** 915,97
	Unterstreichen Sie das progressiv-sportliche Design der Ski- und Gepäckbox mit Dekorfolien (in verschiedenen Farben erhältlich).	ab **110,–** 92,44
Reisetasche für Dach- und Heckbox	Die Reisetasche Größe S für Dach- und Heckbox verfügt über ein Fassungsvermögen von 43 l und ist optimal auf die Audi Dachboxen abgestimmt. Der wasserdichte Boden mit 5 cm hoher Umrandung sorgt für besseren Schutz des Transportguts. In Kombination mit der Reisetasche Größe M und/oder der Reisetasche Größe L können die Audi Dachboxen optimal ausgenutzt werden.	ab **55,–** 46,22
Outdoor-Reisetasche	Die robuste, wasserabweisende Outdoor-Reisetasche mit Audi Branding kann zum Transport auf dem Audi Dachkorb genutzt werden. Dank dem Rollverschluss mit Reißverschluss lässt sie sich flexibel befüllen und ist damit zum Beispiel für Outdoor-Aktivitäten geeignet.	**200,–** 168,07

Audi Original Zubehör

		EUR inkl. 19 % MwSt.[3] EUR ohne MwSt.[3]
Outdoor-Rucksack	Durch seine Größe eignet sich der robuste, wasserabweisende Outdoor-Rucksack beispielsweise für Tagestouren. Die gepolsterte Rückseite und die gepolsterten, längenverstellbaren Schultergurte bieten bequemen Tragekomfort. Zusätzlich befindet sich auf der Rückseite oben ein Tragegriff. Der flexible Rolltop-Verschluss und das wasserabweisende Material mit TPU-Beschichtung tragen dazu bei, den Inhalt der Tasche vor Nässe und grober Verschmutzung zu schützen. Im Inneren des Outdoor-Rucksacks befindet sich außerdem ein Notebook-Fach. Farbe: Schwarz/Grau	**160,–** 134,45
Ski- und Snowboardhalter	zur Montage auf dem Grundträger; für maximal 4 Paar Ski/2 Snowboards; auch für 6 Paar Ski/4 Snowboards und ausziehbar erhältlich	**230,–** 193,28
Fahrradhalter	zur Montage auf dem Grundträger; maximal zulässige Traglast von 20 kg ist zu beachten; für 1 Fahrrad	**190,–** 159,66
Fahrradträger für die Anhängevorrichtung, klappbar	Abschließbarer Träger für bis zu 2 Fahrräder; maximale Traglast 60 kg. Das Öffnen des Kofferraums ist mit dem wegklappbaren Fahrradträger möglich. Erweiterungssatz für 3. Fahrrad gegen Aufpreis erhältlich	**675,–** 567,23
Fahrradträger für die Anhängevorrichtung, klapp- und faltbar	Abschließbarer Träger in Schwarz für bis zu 2 Fahrräder oder E-Bikes, maximale Traglast 60 kg. Das Öffnen des Kofferraums ist mit dem wegklappbaren Fahrradheckträger möglich. Dank der Faltbarkeit ist der Träger einfach zu verstauen (inkl. Transporttasche). Auffahrschiene gegen Aufpreis erhältlich	**805,–** 676,47

Familie

Audi Juniorsitz i-Size blaugrau oder schwarz	Der Audi Juniorsitz i-Size ist laut UN ECE R 129/03 für Kinder mit einer Größe von 100 bis 150 cm geeignet. Empfohlen ab 3,5 bis ca. 12 Jahre. Die Sitzfläche und die Lehne können getrennt werden. Die Sitzfläche kann für Kinder ab 138 cm Körpergröße auch ohne Lehne verwendet werden. UN ECE R 129/03 schreibt vor, dass für Kinder zwischen 100 und 138 cm Körpergröße der komplette Kindersitz mit Sitz und Lehne verwendet werden muss. Die Befestigung muss durch den 3-Punkt-Gurt des Fahrzeugs und mit den fahrzeugspezifisch und teilweise optional gegen Aufpreis erhältlichen Verankerungspunkten nach UN ECE R 129/03 i-Size-Befestigungsstandard erfolgen. Die AUDI AG empfiehlt die Verwendung mit Rückenlehne, da das Kind so optimal geschützt ist. Die Sitzerhöhung ohne Rückenlehne sollte nur im Ausnahmefall verwendet werden, wenn die Kopfstütze des Kindersitzes nicht maximal ausgefahren werden kann. Dieser Kindersitz darf als Sitzerhöhung ohne Rückenlehne verwendet werden, sofern das Kind eine Körpergröße zwischen 138 und 150 cm aufweist.	**339,–** 284,87
Kindersitzunterlage	Die Audi Kindersitzunterlage ist designtechnisch auf die Kindersitze sowie auf das Interieur des Fahrzeugs abgestimmt. Ihre Fahrzeugsitze werden vor Verschmutzung sowie vor eventuellen Abdrücken der Kindersitze verschont.	**39,–** 32,77
Rückenlehnenschutz	Praktischer Schutz reduziert Verschmutzung der Rückenlehne und bietet zusätzlichen Stauraum. Der Audi Rückenlehnenschutz ist auf das Design der Kindersitzunterlage, der Audi Kindersitze sowie auf das Interieur des Fahrzeugs abgestimmt. Der Schutz der Rückseite der Vordersitze vor Verschmutzung wird mit diesem Rückenlehnenschoner erhöht.	**28,–** 23,53

Erläuterungen zu den Fußnoten finden Sie ab Seite 162.

		EUR inkl. 19 % MwSt.[3] EUR ohne MwSt.[3]
Komfort und Schutz		
Marderabwehr	Durch Marderbisse können kostspielige Beschädigungen an Fahrzeugkomponenten verursacht und dadurch wichtige Funktionen außer Betrieb gesetzt werden. Der Einbausatz für ein Marderabwehrsystem ist ein komplett batteriebetriebenes Abwehrgerät.	
	▸ mit Ultraschall	**100,–** 84,03
	▸ mit Hochspannung und Ultraschall	**260,–** 218,49
Allwetterfußmatten 2-teilig	passgenau an die Bodenmaße angepasst, rutschhemmend mit Befestigung an den dafür vorgesehenen Punkten im Bodenbereich; mit e-tron-Schriftzug vorn	
	▸ vorn	**97,–** 81,51
	▸ hinten	**54,–** 45,38
Gepäckraumschale	wasserdicht und säurebeständig, Farbe: Anthrazit	**99,–** 83,19
Faltkorb	Abmessungen: ▸ Länge: 395 mm ▸ Breite: 250 mm ▸ Höhe: 380 mm (im gefalteten Zustand ca. 50 mm, je nach Art der Faltung) Farbe: Schwarz	**36,–** 30,25
Kofferraumbox (faltbar) mit Audi Ringen	aus textilem Material als Transportbox oder Unterlage im Kofferraum	**38,–** 31,93
Fahrzeugabdeckung mit Audi Ringen	Der passgenaue Schutz im faszinierenden Design. Zum Schutz vor Staub und Schmutz bietet die Fahrzeugabdeckung eine wirkungsvolle Lösung. Die aus atmungsaktivem und antistatischem Polyester gefertigte Abdeckplane ist robust und strapazierfähig. Die Form ist passgenau zugeschnitten.	**265,–** 222,69
Gefrierschutz-Abdeckung Ladeanschluss	Praktischer Helfer im Winter: Die Gefrierschutz-Abdeckung Ladeanschluss ist passend für Typ-2-Ladestecker. Sie kann bei korrektem Sitz dabei helfen, das Eindringen von Niederschlag und das Festfrieren des Ladesteckers zu vermeiden.	**30,–** 25,21
Ladekantenschutzfolie	Der passgenaue Ladekantenschutz aus transparenter Folie verbessert den Schutz des Stoßfängers vor Beschädigungen beim Be- und Entladen des Gepäckraums.	**55,–** 46,22

		EUR inkl. 19 % MwSt.[3] EUR ohne MwSt.[3]
Ladekantenschutzmatte	schützt den Stoßfänger vor Beschädigungen beim Be- und Entladen; auch für Hunde als Rutschschutz beim Einsteigen; einfache Befestigung an den Ladehaken des Kofferraums	**51,–** 42,86
Fondschutzdecke schwarz im Audi Design	Die schwarze Fondschutzdecke im Audi Design vermindert deutlich das Verschmutzungsrisiko der Fondsitze sowie auch der Seitenwände und der hinteren Türen. Dadurch können mit einem Hundeschutzgurt befestigte Hunde bequem und sauber transportiert werden. Durch Reißverschlüsse halbseitig teil- und verkleinerbar, um z. B. kleinere Hunde zu transportieren. Das Material mit strapazierfähiger Oberfläche ist wasserabweisend und per Hand waschbar. Farbe: Schwarz	**140,–** 117,65
Hundeschutzgurt (in drei Größen erhältlich)	Der Hundeschutzgurt in Größe S eignet sich besonders für den Transport kleinerer Hunde wie zum Beispiel Dackel oder Malteser. Der Gurt wird einfach und schnell auf der Rücksitzbank angebracht und entspricht den gesetzlichen Vorschriften gemäß DIN-75410-2 und ECE R-17. Farbe: Schwarz	ab **67,–** 56,30
Hundebox aufblasbar Größe S (in zwei Größen erhältlich)	Mit der aufblasbaren Audi Kofferraumbox können kleine Hunde (siehe Abmessungen) einfach und komfortabel transportiert werden. Die Box überzeugt durch einfache und praktische Handhabung, ist im nicht aufgepumpten Zustand faltbar und kann in kürzester Zeit aufgepumpt werden. Die Box verfügt über drei Befestigungsmöglichkeiten pro Seite, an denen sie sich mithilfe der mitgelieferten Gurte fest im Fahrzeug an den vorhandenen Fixierpunkten im Gepäckraum (falls vorhanden) befestigen lässt. Die gefüllten Luftpolster können dazu beitragen, z. B. Erschütterungen durch Bodenwellen für den Hund abzudämpfen. Die Kofferraumbox ist aus weichen Komponenten gefertigt. Das aus dem Sportbereich bekannte Dropstitch-Material ist robust und unempfindlich gegen Kratzer, Bisse, Verschmutzung und Flüssigkeiten. Das hygienische und wasserabweisende Material kann von innen und außen komplett mit Wasser abgewaschen werden. Für eine gute Durchlüftung sorgen Öffnungen aus lichtdurchlässigem Mesh-Gewebe. Robuste Reißverschlüsse lassen sich fixieren, sodass diese vom Hund nicht geöffnet werden können. Die Kofferraumbox verfügt über einen Tragegriff auf der Unterseite. Ein Ladekantenschutz kann mit Karabinerhaken an der Box befestigt werden und beugt so Verschmutzungen und Kratzern am Fahrzeug vor. Die Kofferraumbox für Hunde eignet sich darüber hinaus für die Verwendung außerhalb des Fahrzeugs. So kann sie beispielsweise als Schlafplatz für zu Hause oder als vertrauter Rückzugsort auf Reisen genutzt werden. Zulässiges maximales Gewicht des Hundes: 18 kg Außenabmessungen (aufgeblasen): Breite: 560 mm Höhe: 610 mm Tiefe: 750 mm Innenabmessungen (aufgeblasen): Breite: 455 mm Höhe: 500 mm Tiefe: 680 mm Lieferumfang: ▸ Transportbox, für Hunde, Größe S, aufblasbar ▸ Bedienanleitung	ab **670,–** 563,03

Erläuterungen zu den Fußnoten finden Sie ab Seite 162.

		EUR inkl. 19 % MwSt.[3] EUR ohne MwSt.[3]
Garagenteppich mit Audi Ringen	Der hochwertige Garagenteppich mit Audi Ringen als stilvoller Bodenbelag für Garage, Werkstatt oder viele andere Orte. Der Velboursteppich in Schwarz verfügt über eine rutschhemmende Gummiunterseite. Ergänzt wird der hochwertige Eindruck durch die umlaufende Nubukeinfassung in Schwarz. ▸ Größe: 67 x 140 cm ▸ Farbe: Schwarz ▸ Lieferumfang: 1 Garagenteppich	**120,–** 100,84
Garagenteppich Design e-tron	Der hochwertige Garagenteppich im Audi Design e-tron als stilvoller Bodenbelag für Garage, Werkstatt oder viele andere Orte. Der Velboursteppich in Schwarz verfügt über eine rutschhemmende Gummiunterseite. Ergänzt wird der hochwertige Eindruck durch die umlaufende Nubukeinfassung in Schwarz. ▸ Größe: 67 x 140 cm ▸ Farbe: Schwarz ▸ Lieferumfang: 1 Garagenteppich	**120,–** 100,84
Winterpflegemittel-Set	beinhaltet 500 ml Antifrost bis –70 °C, 500 ml Enteiser, 50 ml Glaspolish und einen Eiskratzer mit dreifach drehbarer Schaberklinge aus Polycarbonat	**27,40** 23,03
Audi Pflegemitteltasche	beinhaltet 300 ml Aktivschaumreiniger, 500 ml Insektenentferner, 500 ml Antifrost, 250 ml Kunststoff-Tiefenpflege, 250 ml Polymer-Wachs-Polish, 250 ml Wachs-Shampoo, 50 ml Glaspolitur, ein Mikrofasertuch und zwei Schwämme	**84,90** 71,34
Warnweste für Erwachsene	Für die eigene Sicherheit bei Pannen: In einigen Ländern ist das Mitführen von mindestens einer Warnweste im Fahrzeug gesetzlich vorgeschrieben. Farbe: Orange mit Leuchtstreifen Lieferumfang: 1 Warnweste für Erwachsene	**7,50** 6,30

Bei den aufgeführten Artikeln handelt es sich um einen Auszug aus dem Audi Original Zubehör Angebot. Den detaillierten Umfang entnehmen Sie bitte dem Online-Shop unter https://audi-shop.com/de/de.
Die angegebenen Preise verstehen sich zzgl. evtl. Montagekosten und sind unverbindliche Preisempfehlungen des Herstellers. Über die jeweiligen Komplettpreise informiert Sie Ihr Audi Partner.

Audi Neuwagenabholung

		Bestellschlüssel	**EUR inkl. 19 % MwSt.**[3] EUR ohne MwSt.[3]	**Q6 SUV/Q6 Sportback e-tron**	**Q6 SUV/Q6 Sportback e-tron performance**	**Q6 SUV/Q6 Sportback e-tron quattro**	**Q6 SUV/Q6 Sportback S line business e-tron**	**SQ6 SUV/ SQ6 Sportback e-tron**
Audi Erlebnis Abholung	Die Marke Audi hautnah erleben: Machen Sie Ihren Tag der Abholung zu einem ganz besonderen Erlebnis. Eine Werksabholung an den Standorten Ingolstadt und Neckarsulm schafft faszinierende und unvergessliche Momente. Die Erlebnis Abholung in Ingolstadt und Neckarsulm bietet ein umfangreiches Rahmenprogramm und im Wesentlichen folgende Leistungen: ▸ individuelle Fahrzeugübergabe und -erklärung durch Ihren Audi Expert ▸ Erlebnisführung durch die Produktion (Gruppenführung) ▸ je nach Antriebskonzept volle Batterieladung/Vollbetankung ▸ Besichtigung der Traditionsausstellung (Neckarsulm)/Besuch im museum mobile (Ingolstadt) Wir freuen uns darüber hinaus, Sie in das Restaurant Nuvolari (Neckarsulm) bzw. Audi Marktrestaurant (Ingolstadt) einladen zu dürfen. Nur in Verbindung mit der Audi Erlebnis Abholung und nur für den Standort Ingolstadt bestellbar:		**1.135,–** 953,78	●	●	●	●	●
	▸ **Werkerlebnis „exklusiv“ (Ingolstadt)** In Einzelführungen von insgesamt ca. 2 Stunden erhalten Sie und Ihre Begleitpersonen eine individuelle Besichtigung exklusiver Werkbereiche, die wir im Vorkontakt mit Ihnen abstimmen. Die Fahrzeugübergabe findet exklusiv in privater Atmosphäre statt. Darüber hinaus laden wir Sie und Ihre Begleitpersonen ins Fine Dining Restaurant AVUS ein. Im Fokus dabei: die Marke Audi ganz persönlich erleben.		**355,–** 298,32	●	●	●	●	●
	▸ **Audi driving experience (Ingolstadt)** Erleben Sie die Performance unserer Modelle bei einem für Sie individuell gestalteten Fahrerlebnis im Audi driving experience Center in Neuburg (ca. 20 Fahrminuten von Ingolstadt). Im Rahmen des 2-stündigen Programms fahren Sie den Audi S6 e-tron auf der bewässerten Dynamikfläche und erhalten Fahrtipps von einem professionellen Instruktor. Auf dem Handlingparcours sitzen Sie am Steuer eines Audi RS e-tron GT performance und wir zeigen Ihnen, wie Sie souverän und kontrolliert auf der Ideallinie unterwegs sein können. In einem anspruchsvollen Offroadparcours erleben Sie als Mitfahrer, wie Sie mit dem Audi Q5 e-hybrid auch in schwierigem Terrain gekonnt vorankommen. So wird Ihre Audi driving experience zu einem unvergesslichen Erlebnis. Hinweis: Audi driving experience (Neuburg a. d. Donau) – buchbar für den Zeitraum April bis Oktober. Dieses Angebot gilt für eine fahrende Person. Begleitpersonen begrüßen wir währenddessen gerne in der Lounge des Audi driving experience Center Neuburg.		**355,–** 298,32	●	●	●	●	●
	Hinweis: vorbehaltlich verfügbarer Kapazitäten an den Werksstandorten							

● = als Sonderausstattung lieferbar ○ = Serienausstattung ◐ = Serien-/Sonderausstattung modellabhängig – = kein Angebot. Erläuterungen zu den Fußnoten finden Sie ab Seite 162.

Audi Anschlussgarantie & Versicherung

		Bestellschlüssel	**EUR inkl. 19 % MwSt.**[3] EUR ohne MwSt.[3]	**Q6 SUV/Q6 Sportback e-tron**	**Q6 SUV/Q6 Sportback e-tron performance**	**Q6 SUV/Q6 Sportback e-tron quattro**	**Q6 SUV/Q6 Sportback S line business e-tron**	**SQ6 SUV/ SQ6 Sportback e-tron**
Audi Anschlussgarantie	Die Audi Anschlussgarantie bietet gegen eine Vielzahl von Schadensfällen eine nachhaltige Risikoabsicherung und Kostenkontrolle über die ersten 2 Jahre der Herstellergarantie hinaus. Sie ist direkt und ausschließlich beim Neuwagenkauf bestellbar. Es sind verschiedene Laufzeit-/Gesamtlaufleistungskombinationen wählbar. Dazu erhalten Sie nähere Informationen bei Ihrem Audi Partner.							
	▶ **Anschlussgarantie 1 Jahr / maximale Gesamtlaufleistung 30.000 km**	EA1	**300,–** 252,10	●	●	●	●	●
	▶ **Anschlussgarantie 1 Jahr / maximale Gesamtlaufleistung 60.000 km**	EA2	**450,–** 378,15	●	●	●	●	●
	▶ **Anschlussgarantie 1 Jahr / maximale Gesamtlaufleistung 90.000 km**	EA3	**600,–** 504,20	●	●	●	●	●
	▶ **Anschlussgarantie 1 Jahr / maximale Gesamtlaufleistung 120.000 km**	EB4	**800,–** 672,27	●	●	●	●	●
	▶ **Anschlussgarantie 1 Jahr / maximale Gesamtlaufleistung 150.000 km**	EB3	**1.000,–** 840,34	●	●	●	●	●
	▶ **Anschlussgarantie 2 Jahre / maximale Gesamtlaufleistung 40.000 km**	EA4	**700,–** 588,24	●	●	●	●	●
	▶ **Anschlussgarantie 2 Jahre / maximale Gesamtlaufleistung 80.000 km**	EA5	**1.100,–** 924,37	●	●	●	●	●
	▶ **Anschlussgarantie 2 Jahre / maximale Gesamtlaufleistung 120.000 km**	EA6	**1.500,–** 1.260,50	●	●	●	●	●
	▶ **Anschlussgarantie 3 Jahre / maximale Gesamtlaufleistung 50.000 km**	EA7	**1.100,–** 924,37	●	●	●	●	●
	▶ **Anschlussgarantie 3 Jahre / maximale Gesamtlaufleistung 100.000 km**	EA8	**1.600,–** 1.344,54	●	●	●	●	●
	▶ **Anschlussgarantie 3 Jahre / maximale Gesamtlaufleistung 150.000 km**	EA9	**2.700,–** 2.268,91	●	●	●	●	●

Audi Anschlussgarantie & Versicherung

		Bestellschlüssel	**EUR inkl. 19 % MwSt.**[3] EUR ohne MwSt.[3]	**Q6 SUV/Q6 Sportback e-tron**	**Q6 SUV/Q6 Sportback e-tron performance**	**Q6 SUV/Q6 Sportback e-tron quattro**	**Q6 SUV/Q6 Sportback S line business e-tron**	**SQ6 SUV/ SQ6 Sportback e-tron**
Persönliche Beratung zur Audi AutoVersicherung durch Ihren Audi Partner	**Die Audi AutoVersicherung**[84] Lassen Sie sich bei Ihrem Audi Partner zur Audi AutoVersicherung[84] persönlich beraten. Bei Auswahl der Option „Persönliche Beratung zur Audi AutoVersicherung durch Ihren Audi Partner“ erhalten Sie Ihr individuelles Kfz-Versicherungsangebot. Mit der Audi AutoVersicherung[84] fahren Sie auf der sicheren Seite. Wählen Sie genau die Leistungsbausteine, die zu Ihren Bedürfnissen passen. Ihr Audi Partner unterstützt Sie im Schadenfall und ist Ihr zentraler Ansprechpartner. Das alles erledigt er für Sie und sorgt für eine fachgerechte Kfz-Reparatur. So sind Sie und Ihr Audi stets in guten Händen. Die wesentlichen Merkmale: ▸ individueller Versicherungsschutz nach Ihrem persönlichen Bedarf ▸ Reparatur in der Fachwerkstatt mit Originalteilen des Herstellers oder qualitativ gleichwertigen Ersatzteilen ▸ kompetente Beratung und Unterstützung bei der Schadenabwicklung durch persönlichen Ansprechpartner im Autohaus ▸ Komfort-Tarif mit hohem Leistungsumfang, z. B. Mallorca Police und Zusammenstoß mit allen Tieren ▸ spezielle Leistungen für Elektro-/Hybridfahrzeuge, wie die Allgefahrendeckung für Ihren Akku ▸ jetzt bis zu 30 % Nachlass auf den Kfz-Haftpflichtbeitrag für Fahrerassistenzsysteme erhalten[85]	YMJ	ohne Mehrpreis	●	●	●	●	●
Persönliche Beratung zu Audi Wartungspaketen durch Ihren Audi Partner	Lassen Sie sich bei Ihrem Audi Partner zu Audi Wartungsprodukten der Audi Leasing persönlich beraten. Bei Auswahl der Option „Persönliche Beratung zu Audi Wartungsprodukten durch Ihren Audi Partner“ erhalten Sie Ihr individuelles Angebot durch Ihren Händler. Mit einem Wartungsvertrag der Audi Leasing ganz entspannt in die Werkstatt: Wartung & Inspektion[86] deckt Ihre Inspektionskosten ab und WartungPlus[87] hält Ihr Fahrzeug in Form – und das alles zum monatlichen Festpreis. Die wesentlichen Merkmale: Mit Wartung & Inspektion[86] zahlen Sie eine konstante monatliche Rate und erhalten dafür die grundlegenden Wartungs- und Inspektionsarbeiten an Ihrem Audi – wenn sie benötigt werden. Dazu gehören die Inspektionen laut Herstellervorgabe ebenso wie Öl-/Bremsflüssigkeitswechsel, Zündkerzen- und Luftfilterwechsel und mehr. Darüber hinaus steht Ihnen pro Wartung oder Inspektion ein Tag Ersatzmobilität[88] zu. Mit dem Wartungsvertrag WartungPlus[87] sind alle Dienstleistungen von Wartung & Inspektion[86] sowie zahlreiche weitere Wartungsarbeiten und Verschleißteile – bei sachgemäßem Gebrauch – inklusive. Dazu zählen beispielsweise Bremsbeläge und Bremsscheiben, Kupplung, Keilriemen und Zahnriemen. Auch die Arbeitskosten für den Austausch sind mit abgedeckt. Und zusätzlich zur Ersatzmobilität[89] für geplante Werkstattaufenthalte sorgen wir bei einer Panne ohne Zusatzkosten für Bergung und Abschleppen bis zur nächstgelegenen Vertragswerkstatt. Weitere Informationen erhalten Sie unter www.audi.de oder bei Ihrem Audi Partner.	YMK	ohne Mehrpreis	●	●	●	●	●

● = als Sonderausstattung lieferbar ○ = Serienausstattung ◐ = Serien-/Sonderausstattung modellabhängig – = kein Angebot. Erläuterungen zu den Fußnoten finden Sie ab Seite 162.

Klassifizierung von Reifenparametern

In der Tabelle finden Sie die Spannen der Kraftstoffeffizienzklasse, der Nasshaftungsklasse und der Klasse des externen Rollgeräuschs zu den unterschiedlichen Reifengrößen des Audi Q6 SUV e-tron, Q6 Sportback e-tron, SQ6 SUV e-tron und SQ6 Sportback e-tron.

Erläuterungen

Kraftstoffeffizienz
Die Kraftstoffeffizienzklasse der Reifen variiert in Abhängigkeit vom Rollwiderstand zwischen den folgenden Abstufungen:
- A sind die effizientesten Reifen und sparen Kraftstoff.
- E sind die am wenigsten effizienten Reifen und verbrauchen am meisten Kraftstoff.

Nasshaftung
Die Nasshaftungsklasse informiert über die Bremseigenschaften bei nassen Witterungsbedingungen und reicht von
- A (größte Sicherheit) bis
- E (geringste Sicherheit).

Rollgeräusch
Das Rollgeräusch der Reifen bzw. der Außengeräuschpegel wird in Dezibel (dB) gemessen und anstelle von XY mit einer Zahl angegeben. Zusätzlich wird das Rollgeräusch dreistufig in A, B und C eingeteilt.

Schneegriffigkeit
Mit diesem Zeichen gekennzeichnete Reifen sind für die Nutzung bei extremen Schneeverhältnissen geeignet.

Eisgriffigkeit
Mit diesem Zeichen gekennzeichnete Reifen sind für Straßenoberflächen mit Eisschicht oder fester Schneedecke ausgelegt.
Eisreifen sind für Straßenoberflächen mit Eisschicht oder fester Schneedecke ausgelegt und sollten nur bei sehr schwierigen Witterungsverhältnissen (z. B. niedrigen Temperaturen) zum Einsatz kommen. Der Einsatz von Eisreifen bei weniger schwierigen Witterungsverhältnissen (z. B. Nässe oder wärmeren Temperaturen) kann, insbesondere im Hinblick auf Nasshaftung, Handhabung und Verschleiß, zu einer suboptimalen Leistung führen.

Weitere Hinweise:
Der Kraftstoffverbrauch kann durch umweltschonende Fahrweise erheblich reduziert werden. Zur Verbesserung der Kraftstoffeffizienz und der Nasshaftung ist der Reifendruck regelmäßig zu prüfen. Die Anhaltewege müssen immer beachtet werden.

Weitere Informationen finden Sie unter:
https://www.audi.de/de/brand/de/neuwagen/eu-reifenlabel.html

	Reifengröße	Kraftstoff-effizienz-klasse	Nass-haftungs-klasse	Klasse des externen Rollgeräuschs in dB		Schnee-griffigkeit	Eis-griffigkeit
Sommerreifen	235/65 R 18	A	B–A	70–69	B	nein	nein
	255/60 R 18	A	A	71–70	B	nein	nein
	235/60 R 19	B–A	A	70–68	B–A	nein	nein
	255/55 R 19	B–A	A	70–69	A	nein	nein
	255/50 R 20	B	A	72–68	B–A	nein	nein
	285/45 R 20	B	A	72–70	A	nein	nein
	255/45 R 21	B	A	71–70	B–A	nein	nein
	285/40 R 21	B	B–A	72–71	A	nein	nein
Winterreifen	235/60 R 19	C–B	B–A	72–71	B	ja	nein
	255/55 R 19	C–B	B–A	72–71	B	ja	nein
	255/50 R 20	C	C–A	73	B	ja	nein
	285/45 R 20	C	C–A	74–73	B	ja	nein

Hinweise:
Die gezielte Bestellung eines bestimmten Reifenfabrikats ist aus logistischen und produktionstechnischen Gründen nicht möglich.

Nähere Details zu den Reifenparametern erhalten Sie bei Ihrem Audi Partner.

Abmessungen

Audi Q6 SUV e-tron Angaben in mm

Angaben der Abmessungen bei Fahrzeugleergewicht

* Breite Schulterraum. ** Breite Ellbogenraum. *** Maximaler Kopfraum.

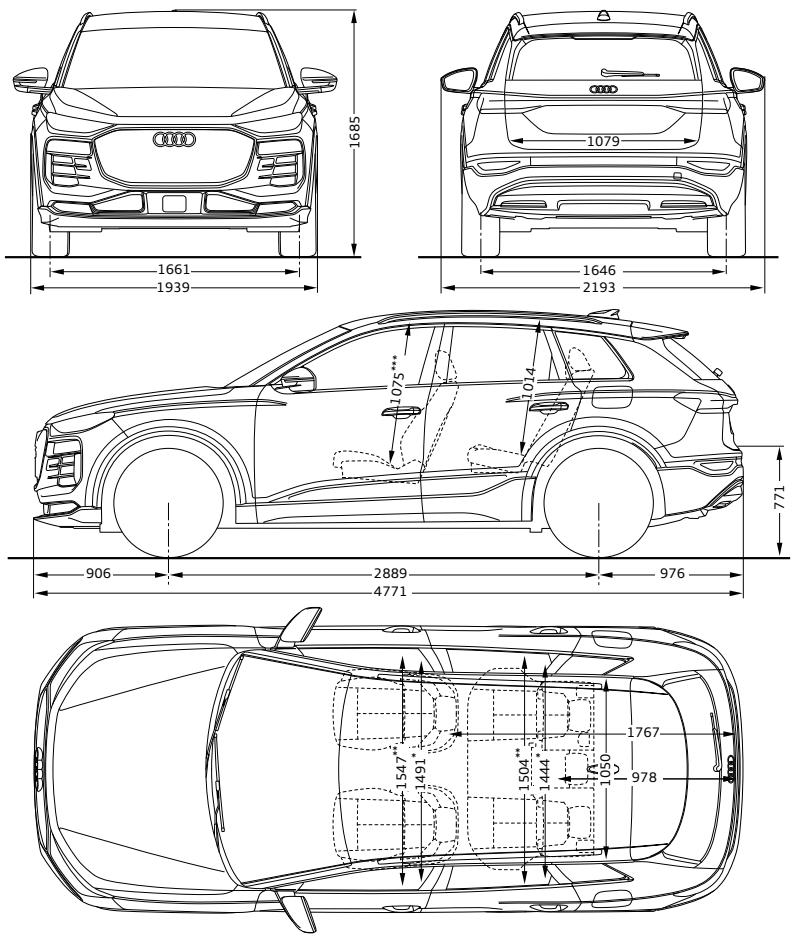

Audi Q6 Sportback e-tron Angaben in mm

Angaben der Abmessungen bei Fahrzeugleergewicht

* Breite Schulterraum. ** Breite Ellbogenraum. *** Maximaler Kopfraum.

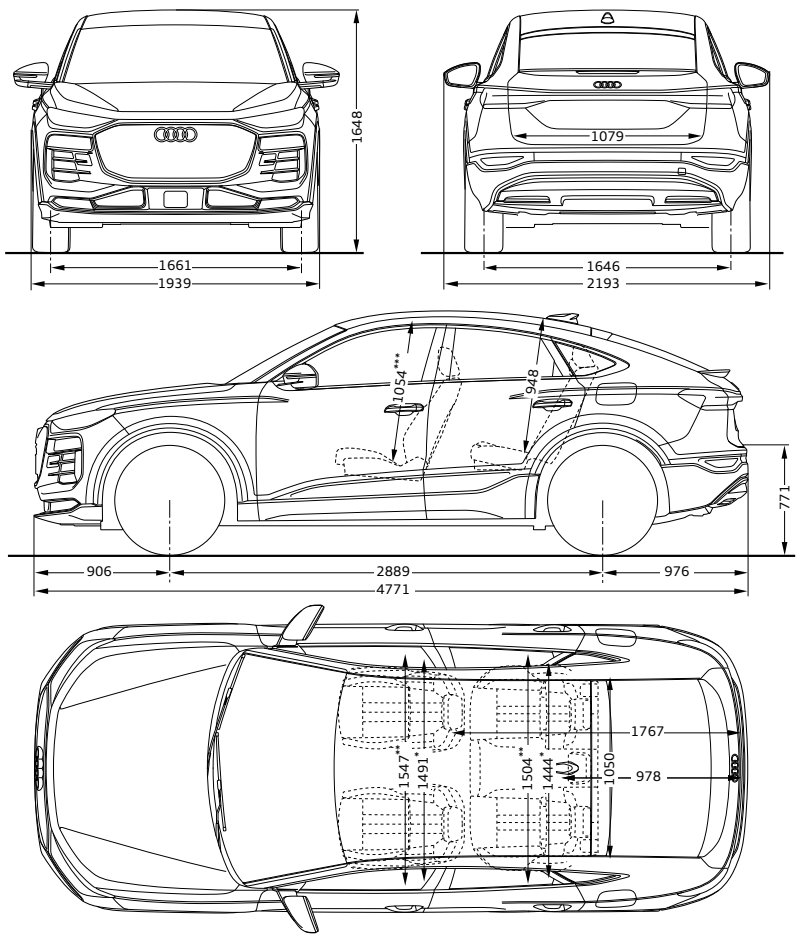

Bei den angegebenen Werten handelt es sich um auf Datenbasis ermittelte Nominalwerte. Sie basieren auf zum Zeitpunkt der Ermittlung vorliegenden Datenständen und definierter Ausstattungsvariante.

Abmessungen

Audi SQ6 SUV e-tron

Angaben in mm

Angaben der Abmessungen bei Fahrzeugleergewicht

* Breite Schulterraum. ** Breite Ellbogenraum. *** Maximaler Kopfraum.

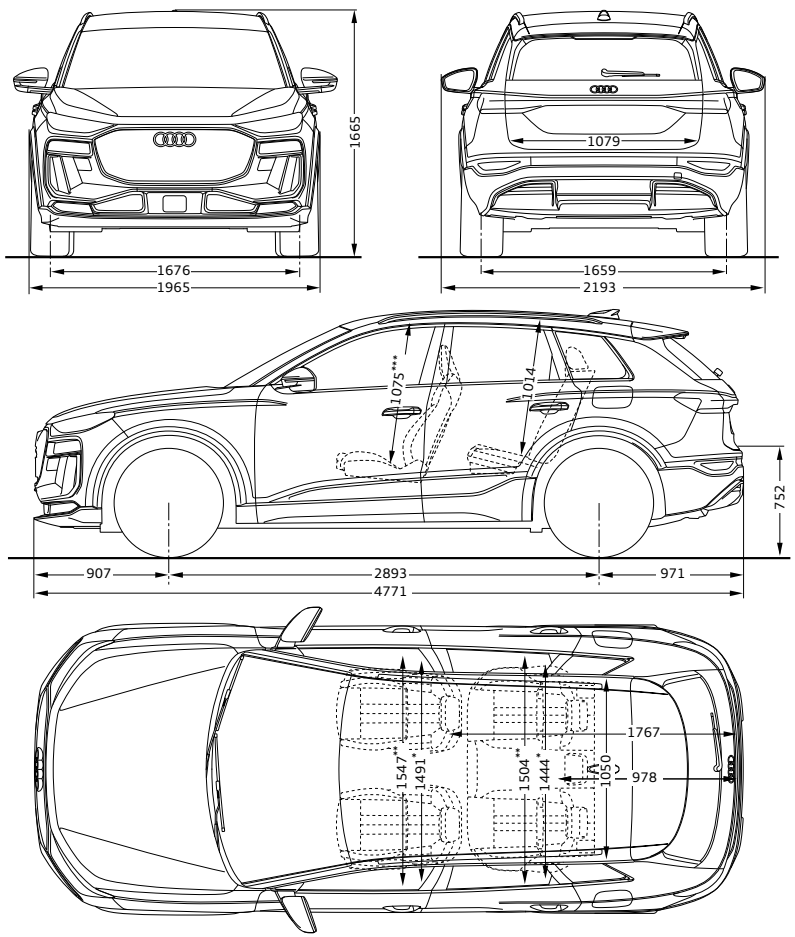

Audi SQ6 Sportback e-tron

Angaben in mm

Angaben der Abmessungen bei Fahrzeugleergewicht

* Breite Schulterraum. ** Breite Ellbogenraum. *** Maximaler Kopfraum.

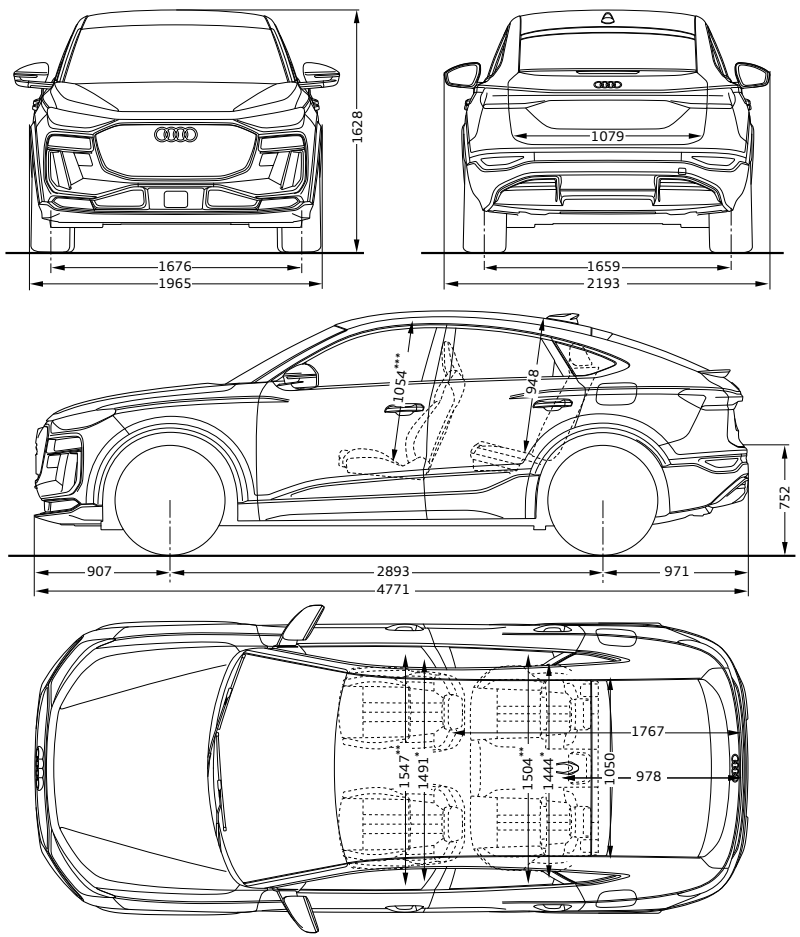

Bei den angegebenen Werten handelt es sich um auf Datenbasis ermittelte Nominalwerte. Sie basieren auf zum Zeitpunkt der Ermittlung vorliegenden Datenständen und definierter Ausstattungsvariante.

Technische Daten

Modell		Audi Q6 SUV e-tron	Audi Q6 SUV e-tron performance	Audi Q6 SUV e-tron quattro
Leistung/ Drehmoment	elektrisches Drehmoment in Nm	hinten: 450, vorn: –	hinten: 485, vorn: –	hinten: 580, vorn: 275
	Batteriekapazität in kWh	83,0/75,8 (brutto/netto)	100/94,9 (brutto/netto)	100/94,9 (brutto/netto)
	elektrische Leistung[1] in kW (mit Launch Control)	185 (215)	225 (240)	315 (340)
Kraftübertragung	Antriebsart	Heckantrieb	Heckantrieb	Allradantrieb quattro
Gewicht/Volumen	Leergewicht[90] in kg	2.200	2.275	2.400
	zul. Gesamtgewicht in kg	2.740	2.815	2.940
	zul. Dachlast/Stützlast in kg	75/100	75/100	75/100
	zul. Anhängelast in kg ungebremst/ gebremst (bei 12 % bzw. 8 % Steigung)	750/2.000	750/2.000	750/2.400
	Gepäckraumvolumen (Frontkofferraum) ca. in l	526 (64)	526 (64)	526 (64)
Fahrleistung	Höchstgeschwindigkeit in km/h	210	210	210
	Beschleunigung 0–100 km/h in s (mit Launch Control)	7,6 (7,0)	6,7 (6,6)	5,4 (5,1)
Verbrauch[2]	Energieträger	Elektro	Elektro	Elektro
	Stromverbrauch kombiniert in kWh/100 km	18,4–15,6	18,8–15,9	19,3–16,3
CO_2-Emissionen[2]	kombiniert in g/km	0	0	0
CO_2-Klasse		A	A	A
elektr. Reichweite[2]	in km	460–545	557–661	544–642
Laden	min. AC-Ladedauer (0 %–100 %) in h bei max. AC-Ladeleistung in kW	8 11	10 11	10 11
	min. DC-Ladedauer (10 %–80 %) in min bei max. DC-Ladeleistung in kW[70]	21 225	21 270	21 270

Erläuterungen zu den Fußnoten finden Sie ab Seite 162.

Technische Daten

Modell		Audi Q6 Sportback e-tron	Audi Q6 Sportback e-tron performance	Audi Q6 Sportback e-tron quattro
Leistung/ Drehmoment	elektrisches Drehmoment in Nm	hinten: 450, vorn: –	hinten: 485, vorn: –	hinten: 580, vorn: 275
	Batteriekapazität in kWh	83,0/75,8 (brutto/netto)	100/94,9 (brutto/netto)	100/94,9 (brutto/netto)
	elektrische Leistung[1] in kW (mit Launch Control)	185 (215)	225 (240)	315 (340)
Kraftübertragung	Antriebsart	Heckantrieb	Heckantrieb	Allradantrieb quattro
Gewicht/Volumen	Leergewicht[90] in kg	2.200	2.275	2.400
	zul. Gesamtgewicht in kg	2.740	2.815	2.940
	zul. Dachlast/Stützlast in kg	75/100	75/100	75/100
	zul. Anhängelast in kg ungebremst/ gebremst (bei 12 % bzw. 8 % Steigung)	750/2.000	750/2.000	750/2.400
	Gepäckraumvolumen (Frontkofferraum) ca. in l	511 (64)	511 (64)	511 (64)
Fahrleistung	Höchstgeschwindigkeit in km/h	210	210	210
	Beschleunigung 0–100 km/h in s (mit Launch Control)	7,6 (7,0)	6,7 (6,6)	5,4 (5,1)
Verbrauch[2]	Energieträger	Elektro	Elektro	Elektro
	Stromverbrauch kombiniert in kWh/100 km	17,5–15,1	17,8–15,4	18,4–15,9
CO_2-Emissionen[2]	kombiniert in g/km	0	0	0
CO_2-Klasse		A	A	A
elektr. Reichweite[2]	in km	488–560	591–679	571–657
Laden	min. AC-Ladedauer (0 %–100 %) in h bei max. AC-Ladeleistung in kW	8 11	10 11	10 11
	min. DC-Ladedauer (10 %–80 %) in min bei max. DC-Ladeleistung in kW[70]	21 225	21 270	21 270

Erläuterungen zu den Fußnoten finden Sie ab Seite 162.

Modell		Audi SQ6 SUV e-tron	Audi SQ6 Sportback e-tron
Leistung/ Drehmoment	elektrisches Drehmoment in Nm	hinten: 580, vorn: 275	hinten: 580, vorn: 275
	Batteriekapazität in kWh	100/94,9 (brutto/netto)	100/94,9 (brutto/netto)
	elektrische Leistung[1] in kW (mit Launch Control)	360 (380)	360 (380)
Kraftübertragung	Antriebsart	Allradantrieb quattro	Allradantrieb quattro
Gewicht/Volumen	Leergewicht[90] in kg	2.425	2.425
	zul. Gesamtgewicht in kg	2.965	2.965
	zul. Dachlast/Stützlast in kg	75/100	75/100
	zul. Anhängelast in kg ungebremst/ gebremst (bei 12 % bzw. 8 % Steigung)	750/2.400	750/2.400
	Gepäckraumvolumen (Frontkofferraum) ca. in l	514 (64)	499 (64)
Fahrleistung	Höchstgeschwindigkeit in km/h	230	230
	Beschleunigung 0–100 km/h in s (mit Launch Control)	4,4 (4,3)	4,4 (4,3)
Verbrauch[2]	Energieträger	Elektro	Elektro
	Stromverbrauch kombiniert in kWh/100 km	18,6–17,7	18,1–17,3
CO_2-Emissionen[2]	kombiniert in g/km	0	0
CO_2-Klasse		A	A
elektr. Reichweite[2]	in km	559–592	578–604
Laden	min. AC-Ladedauer (0 %–100 %) in h bei max. AC-Ladeleistung in kW	10 11	10 11
	min. DC-Ladedauer (10 %–80 %) in min bei max. DC-Ladeleistung in kW[70]	21 270	21 270

Erläuterungen zu den Fußnoten finden Sie ab Seite 162.

Erläuterungen

[1] Die in der individuellen Fahrsituation zur Verfügung stehende Leistung ist abhängig von variablen Faktoren wie z. B. Außentemperatur, Temperatur-, Lade- und Konditionierungszustand oder physikalischer Alterung der Hochvoltbatterie. Abweichungen insbesondere von vorgenannten Parametern können zu einer Reduzierung der Leistung fuhren. Die aktuell zur Verfügung stehende Leistung wird im Powermeter des Fahrzeugs angezeigt.

[2] Die Angaben zu Kraftstoffverbrauch, Stromverbrauch, CO_2-Emissionen und elektrischer Reichweite wurden nach dem gesetzlich vorgeschriebenen Messverfahren „Worldwide Harmonized Light Vehicles Test Procedure“ (WLTP) gemäß Verordnung (EG) 715/2007 ermittelt. Zusatzausstattungen und Zubehör (Anbauteile, Reifenformat usw.) können relevante Fahrzeugparameter, wie z. B. Gewicht, Rollwiderstand und Aerodynamik verändern und neben Witterungs- und Verkehrsbedingungen sowie dem individuellen Fahrverhalten den Kraftstoffverbrauch, den Stromverbrauch, die CO_2-Emissionen, die elektrische Reichweite und die Fahrleistungswerte eines Fahrzeugs beeinflussen. Weitere Informationen zu WLTP finden Sie unter www.audi.de/wltp.

[3] Unverbindliche Preisempfehlung des Herstellers, zzgl. Überführungs- und Zulassungskosten.

[4] Glanzgedrehte, glanzgefräste, polierte oder teilpolierte Leichtmetallräder dürfen nicht bei winterlichen Straßenverhältnissen eingesetzt werden. Die Felgenoberfläche besitzt herstellungsbedingt keinen ausreichenden Korrosionsschutz und kann durch Streusalz oder Ähnliches dauerhaft beschädigt werden.

[5] Bitte beachten Sie: Die Systeme arbeiten nur innerhalb von Systemgrenzen und unterstützen beim Fahren. Die Verantwortlichkeit und notwendige Aufmerksamkeit im Straßenverkehr verbleiben beim Fahrer.

[6] Das gesetzlich vorgeschriebene akustische Fahrzeug-Warnsystem ist immer aktiv. Damit ist das Fahrzeug mit dem Ziel der Erhöhung der Verkehrssicherheit auch bei niedrigen Geschwindigkeiten wahrnehmbar.

[7] Der Fahrer muss den Parkvorgang durch einen permanenten Druck auf eine Smartphone-Schaltfläche aktiv steuern und dabei den gesamten Parkvorgang vollumfänglich überwachen.

[8] Vergewissern Sie sich, dass keine Lebewesen (auch keine Tiere) im Fahrzeug zurückbleiben, bevor Sie das Fahrzeug verriegeln.

[9] Abhängig von länderspezifischer Verfügbarkeit.

[10] Einschränkungen: Die Audi Neuwagen-Reifengarantie gilt nicht für Taxi-Unternehmen (Ausnahme: Chauffeurlimousinen), Euromobil-Fahrzeuge, Autovermieter und Fahrzeuge, die auf die AUDI AG zugelassen sind.

[11] Bei der genannten Ausstattung handelt es sich um eine Sonderausstattung gegen Aufpreis.

[12] Die aktuelle Kompatibilität des iOS-/Android-Betriebssystems finden Sie in der Beschreibung der myAudi App im jeweiligen App Store. Vorherige Registrierung unter www.my.audi.com erforderlich.

[13] Dieses Assistenzsystem arbeitet nur innerhalb von Systemgrenzen und unterstützt andere Verkehrsteilnehmende. Nur in Verbindung mit Audi connect Navigation & Infotainment.

[14] Nur in Verbindung mit Parkassistent plus, Bestandteil von Assistenzpaket Fahren und Parken, Assistenzpaket Fahren und Parken mit Umgebungskamera sowie Assistenzpaket Fahren und Parken plus.

[15] Nähere Informationen zu Functions on Demand erhalten Sie bei Ihrem Audi Partner. Nach Auslieferung des Fahrzeugs können weitere Functions on Demand-Funktionen bei Bedarf über den myAudi Shop gebucht werden. Dazu besuchen Sie einfach den Online-Shop, den Sie über myAudi erreichen. Dort kann auch die passende Laufzeit gewählt werden.

[16] In Verbindung mit einem Fahrerassistenzsystem mit Rückfahrkamera ist bei der Anhängevorrichtung zusätzlich der Anhängerassistent enthalten.

[17] Stoff Argument wird anteilig aus Recyclingfasern hergestellt.

[18] Stoff Melange ist ein nachhaltiges Material, das unter Verwendung von Recyclingfasern hergestellt wird.

[19] Mikrofaser Dinamica ist ein Mikrofasermaterial, welches anteilig aus recycelten Polyesterfasern hergestellt wird.

[20] Technikgewebe ist ein innovatives, technisch anmutendes Polyester-Gewebe mit haptischer Struktur und in neuartiger Optik.

[21] Safelock wird nur über eine länderspezifische Codierung durch die Diebstahlwarnanlage aktiviert. Safelock allein ist keine Sonderausstattung und nicht separat wählbar.

[22] Der digitale Schlüssel basiert auf Services und Leistungen von Drittanbietern. Eine dauerhafte Verfügbarkeit kann nicht gewährleistet werden, sondern obliegt der Verantwortung der Drittanbieter. Es gelten die allgemeinen Bestell- und Nutzungsbedingungen für Audi connect-Produkte und Services.

[23] Informationen über kompatible Mobiltelefone und Smartwatches erhalten Sie bei Ihrem Audi Partner.

[24] Verifikation Ihres myAudi Accounts beim Audi Partner oder über den Support notwendig. Auf dem Smartphone muss zuvor die kostenlose myAudi App installiert werden.

[25] Die aktuelle Kompatibilität des Betriebssystems finden Sie in der Beschreibung der myAudi App im jeweiligen App Store. Vorherige Registrierung unter www.my.audi.com erforderlich.

[26] Informationen zur Kompatibilität und Programmierung Ihrer bestehenden Systeme erhalten Sie bei Ihrem Audi Partner, über www.homelink.com sowie beim HomeLink®-Support unter der Telefonnummer (0) 0800 046635465. Nicht kompatible Systeme können durch die Installation eines Universalempfängers empfangsbereit gemacht werden, welcher über Ihren Audi Partner oder die HomeLink®-Homepage bestellt werden kann.

[27] Der Dienst wird mit einer Lizenzlaufzeit von 36 Monaten aktiviert. Nach Ablauf kann die Fahrtenbuch-Applikation über den Audi Functions Store kostenpflichtig verlängert werden. Systemseitig ist der Export der aufgezeichneten und kategorisierten Fahrten im PDF-Format in der myAudi App bis auf Weiteres nur in deutscher Sprache möglich. Bitte beachten Sie, dass die Verfügbarkeit dieses Dienstes länderübergreifend variieren kann. Bei Störungen der Internetverbindung kann es außerdem zu einer eingeschränkten Nutzung des Dienstes kommen. Die Haftung für die Korrektheit und Vollständigkeit des Fahrtenbuchs verbleibt beim Nutzer. Eine lückenlose Eintragung aller Fahrtenbucheinträge kann nicht garantiert werden. Des Weiteren obliegt die Anerkennung des Online-Fahrtenbuchs in steuerrechtlicher Hinsicht Ihrem zuständigen Finanzamt. Die nachträgliche, zulässige Änderungsfrist innerhalb von 7 Tagen kann sich ändern. Darüber hinaus obliegt die Verantwortung des Exports der Fahrtenbücher sowie deren Aufbewahrung, insbesondere nach steuerrechtlichen Vorgaben, dem jeweiligen Nutzer. Die einzelnen Fahrtenbucheinträge werden jeweils spätestens 10 Jahre nach Eintragung im Fahrtenbuch bei der AUDI AG gelöscht. Die AUDI AG übernimmt keinerlei Haftung für die Inhalte des Online-Fahrtenbuchs. Die jeweils geltenden Aufbewahrungsfristen sind vom Nutzer zu berücksichtigen und einzuhalten.

[28] Die Nutzung des Head-up-Displays ist mit polarisierenden Sonnenbrillengläsern eingeschränkt.

[29] Rechtshinweise zu Audi connect Navigation & Infotainment (IT3) finden Sie auf Seite 140.

[30] Die initiale Laufzeit beträgt 3 Jahre kostenlos ab Neufahrzeugauslieferung an den Kunden. Danach kann die Funktion kostenpflichtig verlängert werden. Die Verfügbarkeit von In-Car Office ist länderabhängig. Es wird eine aktive Datenverbindung benötigt. Hierfür können Sie das inkludierte Datenpaket unseres Mobilfunkpartners nutzen. Es steht Ihnen kostenlos 3 Jahre ab Neufahrzeugauslieferung des Fahrzeugs zur Verfügung und kann anschließend bei Bedarf verlängert werden. Zusätzliche Datenpakete können jederzeit kostenpflichtig hinzugebucht werden. Für die Buchung ist eine separate Anmeldung und Authentifikation bei unserem Mobilfunkpartner notwendig. Hierfür kommt ein separater Vertrag zwischen dem Mobilfunkpartner und Ihnen zustande. Im angegebenen Zeitraum bekommen Sie kostenlos 3 GB monatliches Datenvolumen. Die Verfügbarkeit des Datenpakets ist länderabhängig. Alternativ haben Sie auch die Möglichkeit, über „Wifi Tethering“ eine Datenverbindung über Ihr Smartphone aufzubauen. Dabei können, abhängig vom Mobilfunkvertrag, zusätzliche Kosten anfallen. Informationen über kompatible Mobiltelefone erhalten Sie bei Ihrem Audi Partner oder unter www.audi.de/bluetooth. Nutzungshinweise: Es wird eine aktive Datenverbindung benötigt. Dabei können Zusatzkosten beim Mobilfunkanbieter entstehen. Zur Nutzung des Diensts wird ein myAudi Account benötigt, der mit dem Fahrzeug verbunden ist. Um einen E-Mail-Account oder den Smartphone-Kalender anzubinden, den Anweisungen im MMI folgen. Die Anbindung des Accounts über Benutzername und Passwort ist zunächst nur mit be-

stimmten Providern (Outlook, Live, Hotmail, Office 365, Gmail) möglich. Die Anbindung des Kalenders kann alternativ über Bluetooth erfolgen. In-Car Office greift in diesem Fall auf die Kalenderapplikation des Smartphones zu. Zur Nutzung von Geschäfts- bzw. Firmenaccounts bitte beachten, dass eventuell eine Freigabe des IT-Administrators des Firmennetzwerks benötigt wird.

[31] Abhängig von länderspezifischer Verfügbarkeit. Nähere Informationen zu Functions on Demand erhalten Sie bei Ihrem Audi Partner. Nach Auslieferung des Fahrzeugs können weitere Functions on Demand-Funktionen bei Bedarf über den myAudi Shop gebucht werden. Dazu besuchen Sie einfach den Online-Shop, den Sie über myAudi erreichen. Dort kann auch die passende Laufzeit gewählt werden.

[32] Es handelt sich zum Teil um Sonderausstattungen gegen Aufpreis.

[33] Für einige Teilfunktionen (z. B. Anzeige von Cover Arts und Lyrics) wird eine aktive Datenverbindung benötigt. Hierfür können Sie das inkludierte Datenpaket unseres Mobilfunkpartners nutzen. Es steht Ihnen kostenlos drei Jahre ab Neufahrzeugauslieferung des Fahrzeugs zur Verfügung und kann anschließend bei Bedarf verlängert werden. Zusätzliche Datenpakete können jederzeit kostenpflichtig hinzugebucht werden. Für die Buchung ist eine separate Anmeldung und Authentifikation bei unserem Mobilfunkpartner notwendig. Hierfür kommt ein separater Vertrag zwischen dem Mobilfunkpartner und Ihnen zustande. Im angegebenen Zeitraum bekommen Sie kostenlos 3 GB monatliches Datenvolumen. Die Verfügbarkeit des Datenpakets ist länderabhängig. Alternativ haben Sie auch die Möglichkeit, über „Wifi Tethering“ eine Datenverbindung über Ihr Smartphone aufzubauen. Dabei können, abhängig vom Mobilfunkvertrag, zusätzliche Kosten anfallen. Informationen über kompatible Mobiltelefone erhalten Sie bei Ihrem Audi Partner oder unterwww.audi.de/bluetooth.

[34] Bei Fahrt nur im MMI Beifahrerdisplay, bei geparktem Fahrzeug zusätzlich auch im MMI touch-Display.

[35] Das Powernap-Szenario ist ausschließlich bei geparktem Fahrzeug verfügbar.

[36] Für die Nutzung der Apps werden ein myAudi Account und eine Datenverbindung benötigt. Abhängig von länderspezifischer Verfügbarkeit.

[37] Die Sprachenverfügbarkeit ist länderabhängig. Über die Länder- und Sprachenverfügbarkeiten informieren Sie sich bitte bei Ihrem Audi Partner.

[38] Der verfügbare Funktionsumfang kann zwischen den verschiedenen Ländern variieren.

[39] Google und das Google-Logo sind eingetragene Marken von Google Inc.

[40] Ist in ausgewählten Städten verfügbar.

[41] Ist für ausgewählte Straßenzüge verfügbar.

[42] Über die länderspezifische Städteanbindung des Dienstes informieren Sie sich bitte bei Ihrem Audi Partner. In den angebundenen Städten steht der Dienst an ausgewählten Ampeln zur Verfügung.

[43] Empfang ist abhängig von digitaler Netzverfügbarkeit.

[44] Inhalt und Umfang der Zusatzinformationen sind abhängig von Bereitstellung durch den jeweiligen Radiosender.

[45] USB Type-C® und USB-C® sind eingetragene Marken des USB Implementers Forum, Inc. Die Höhe der Ladeleistung und die damit verbundene Geschwindigkeit des Ladevorgangs hängen vom angeschlossenen Endgerät und den Umgebungsbedingungen ab und können variieren. Die maximale Leistung kann nur unter idealen Bedingungen zur Verfügung gestellt werden. Sie kann durch äußere Einflüsse wie Temperatur und Sonneneinstrahlung beeinflusst werden. Beim Erreichen der maximalen Betriebstemperatur reduziert das USB Power-Ladegerät seine Ladeleistung automatisch. Außerdem ist die maximale Ladeleistung vom Endgerät und dem verwendeten Ladeprofil abhängig.

[46] Rechtshinweise zu Audi connect Notruf & Service mit Audi connect Remote & Control (IW3) finden Sie auf Seite 142.

[47] Vorherige Registrierung und Verifizierung als Hauptnutzer unter www.my.audi.com erforderlich.

[48] Bitte beachten Sie: Für die Kontrolle der in der Betriebsanleitung definierten wartungsrelevanten Verschleißteile und Fahrzeugzustände ist der Fahrer vollumfänglich verantwortlich. Dazu sind die Warnsymbole in den Displays zu beachten. Die vorgeschriebenen Wartungs- und Serviceintervalle sind unbedingt einzuhalten.

[49] Dieser Dienst verwendet personenbezogene Daten. Nähere Informationen über die Verarbeitung personenbezogener Daten entnehmen Sie bitte dem Datenschutzhinweis zu Audi connect auf www.audi.de.

[50] Bitte beachten Sie: Die Systeme arbeiten nur innerhalb von Systemgrenzen.

[51] Eine nicht bestimmungsgemäße Nutzung der Anschlussbuchse für das On-Board-Diagnosesystem kann Funktionsstörungen verursachen.

[52] Übermittlung der im MMI eingestellten Sprache. Die Sprachenverfügbarkeit des Notrufs ist länderabhängig.

[53] Motorstart ohne Fahrzeugschlüssel nicht möglich.

[54] Nur in Verbindung mit der optionalen Diebstahlwarnanlage. Nur, wenn Push-Mitteilungen erlaubt worden sind, um Benachrichtigungen zu erhalten.

[55] Apple CarPlay und Android Auto liegen in der Verantwortung von Apple und Google. Da Audi keinen Einfluss auf die länderspezifische Verfügbarkeit von Apple CarPlay und Android Auto hat, kann die Verfügbarkeit je nach Land variieren. Länderspezifische Verfügbarkeiten und Informationen zur Kompatibilität Ihres Smartphones finden Sie unter www.apple.com/ios/carplay/und www.android.com/intl/en_en/auto/. Apple CarPlay ist eine Marke von Apple Inc. Android und Android Auto sind Marken von Google LLC. Es ist ein kompatibles Android-Smartphone mit aktivem Datentarif erforderlich.

[56] Audi hat keinen Einfluss darauf, welche Smartphone-Applikationen über das Smartphone-Interface im Fahrzeug angezeigt werden können. Für die innerhalb der Applikationen angezeigten Inhalte und Funktionen sind die jeweiligen Anbieter verantwortlich.

[57] Das Herstellen einer kabellosen Verbindung zwischen Ihrem Smartphone und dem Fahrzeugerfordert eine 5-GHz-WLAN-Unterstützung im jeweiligen Verkaufsland des Fahrzeugs. Zusätzlich setzt die Nutzung der Funkfunktion das Ausstattungspaket Audi connect Notruf & Service mit Audi connect Remote & Control und/oder die Ausstattung MMI Navigation plus mit MMI touch voraus. Informationen zu den Bedingungen in Ihrem Land erhalten Sie bei Ihrem Audi Partner.

[58] Eine Vielzahl gängiger Bluetooth-basierter Gamecontroller wird unterstützt. Die konkrete Nutzung durch von Drittanbietern bereitgestellte Apps obliegt diesen und kann durch Audi nicht sichergestellt werden.

[59] Bei der genannten Ausstattung handelt es sich um eine Sonderausstattung gegen Aufpreis. Die Sichtbarkeit des auf dem MMI Beifahrerdisplay angezeigten Inhalts wird während des Fahrens auf den Beifahrer begrenzt, sobald dies aus Sicherheitsgründen und zur Vermeidung von Ablenkungen des Fahrers erforderlich ist.

[60] Amazon, Alexa und alle zugehörigen Logos sind Marken oder eingetragene Marken von Amazon.com, Inc. oder eines damit verbundenen Unternehmens. Die Amazon Alexa-App ist ausschließlich in folgenden Ländern verfügbar: Deutschland, Österreich, Großbritannien, Frankreich, Spanien, Italien, USA, Kanada, Mexiko, Australien, Neuseeland und Japan. Für die Nutzung ist ein Amazon-Account notwendig. Die Verantwortung für die Funktionen und Inhalte von Amazon Alexa liegt bei Amazon. Bestimmte Alexa-Funktionen sind von Smart-Home-Technologie abhängig. Die Systemsprache der MMI Navigation plus mit MMI touch muss auf eine von der Amazon Alexa-Integration unterstützte Sprache eingestellt sein. Weitere Informationen zur Verfügbarkeit erhalten Sie bei Ihrem Audi Partner. Die Bereitstellung des Zugangs zu Amazon Alexa obliegt Amazon und kann maximal für 3 Jahre ab Fahrzeugkauf sichergestellt werden.

[61] Für die Buchung ist eine separate Anmeldung und Authentifikation bei unserem Mobilfunkpartner notwendig. Hierfür kommt ein separater Vertrag zwischen dem Mobilfunkpartner und Ihnen zustande. Im angegebenen Zeitraum bekommen Sie kostenlos 3 GB monatliches Datenvolumen. Die Verfügbarkeit des Datenpakets ist länderabhängig.

[62] Informationen über kompatible Mobiltelefone erhalten Sie bei Ihrem Audi Partner.

[63] Funktionsverfügbarkeit und Funktionsinhalte können je nach Land und Fahrzeugkonfiguration abweichen.

[64] Nur in Verbindung mit werkseitig verbauter Anhängevorrichtung.

Erläuterungen

[65] Funktionsinhalte können je nach Länderverfügbarkeit und Fahrzeugkonfiguration abweichen.
[66] Informationen über kompatible Mobiltelefone erhalten Sie bei Ihrem Audi Partner oder unter www.audi.de/bluetooth.
[67] Nutzer der Dashcam sind für den Einsatz der Dashcam datenschutzrechtlich verantwortlich und müssen sicherstellen, dass der Einsatz der Dashcam im Einklang mit den geltenden Datenschutzvorschriften erfolgt.
[68] Nicht im Lieferumfang enthalten. Unterstützt werden microSD-Karten mit einer Speicherkapazität von 64 bis 512 GB sowie einer Schreibgeschwindigkeit von mindestens 30 MB/s (UHS-Geschwindigkeitsklasse von mindestens U3 oder Video-Geschwindigkeitsklasse von mindestens V30).
[69] Audi empfiehlt für das Laden mit Wechselstrom, die Hochvoltbatterie an Industriesteckdosen, an Ladestationen oder an einer Wallbox zu laden. Dadurch wird eine höhere Effizienz und eine wesentlich geringere Ladedauer gegenüber dem Laden an einer Haushaltssteckdose erreicht. Mit dem mobilen e-tron Ladesystem kompakt soll das Fahrzeug im Regelbetrieb nicht an Haushaltssteckdosen geladen werden, wenn eine Lademöglichkeit an einer Industriesteckdose mit Wechselstrom (AC) oder einer öffentlichen AC- oder DC-Ladestation zur Verfügung steht. Die Ladeleistung ist abhängig von der Art des verwendeten Netzanschlusssteckers, der landesspezifischen Spannung und der Anzahl der zur Verfügung stehenden Phasen des Stromnetzes sowie von der kundenspezifischen Hausinstallation. Sie kann daher individuell geringer ausfallen.
[70] Die Ladedauer der Batterie und die maximale DC-Ladeleistung an HPC-Ladesäulen (High Power Charging) wurden nach DIN 70080 ermittelt und können in Abhängigkeit von verschiedenen Faktoren wie z. B. der Umgebungs- und Batterietemperatur, der Verwendung anderer landesspezifischer Stecker, der Nutzung der Innenraumkonditionierung (z. B. einer ferngesteuerten Klimatisierung des Fahrzeugs), der Vorkonditionierungsfunktion, um die Antriebsbatterie auf eine zum Laden/Fahren geeignete Temperatur zu bringen, der Leistungsverfügbarkeit an der Ladesäule, vom Ladezustand und von der Batteriealterung variieren. Die Ladeleistung nimmt mit steigendem Ladezustand ab. Die Ladeverluste sind berücksichtigt. Die Ladeleistung ist abhängig von der Art des verwendeten Netzanschlusssteckers, der landesspezifischen Spannung und der Anzahl zur Verfügung stehender Phasen des Stromnetzes und der kundenspezifischen Hausinstallation. Sie kann daher individuell geringer ausfallen. Das Netzanschlusskabel mit Industriestecker und die Bedieneinheit des Ladesystems sind aufeinander abgestimmt und ermöglichen eine bestimmte Ladeleistung. Ein späterer Wechsel des Netzanschlusskabels zu einem anderen Industriestecker ist zwar technisch möglich, führt aber gegebenenfalls zu einer geringeren Ladeleistung.
[71] Die Ladeleistung ist abhängig von der Art des verwendeten Netzanschlusssteckers, der landesspezifischen Spannung und der Anzahl der zur Verfügung stehenden Phasen des Stromnetzes sowie von der kundenspezifischen Hausinstallation. Sie kann daher individuell geringer ausfallen. Das Netzanschlusskabel mit Industriestecker und die Bedieneinheit des Ladesystems sind aufeinander abgestimmt. Ein nachträglicher Wechsel des Netzanschlusskabels auf einen anderen Steckertyp kann die verfügbare Ladeleistung des Gesamtsystems reduzieren.
[72] Über kompatible Industriesteckdosen informieren Sie sich bitte bei Ihrem Audi Partner.
[73] Das Netzanschlusskabel mit Industriestecker und die Bedieneinheit des Ladesystems sind aufeinander abgestimmt. Ein nachträglicher Wechsel des Netzanschlusskabels auf einen anderen Steckertyp kann die verfügbare Ladeleistung des Gesamtsystems reduzieren. Das e-tron Ladesystem kompakt hat ein Fahrzeuganschlusskabel mit einer Länge von 4,5 m. Die Ladeleistung ist abhängig vom mitgelieferten Stecker und von marktspezifischen Stromnetzeigenschaften und kann bis zu 11 kW betragen. Die Ladeleistung ist abhängig von der Art des verwendeten Netzanschlusssteckers, der landesspezifischen Spannung und der Anzahl der zur Verfügung stehenden Phasen des Stromnetzes sowie von der kundenspezifischen Hausinstallation. Sie kann daher individuell geringer ausfallen. Ab Werk kann maximal ein Anschlusskabel mit Industriestecker ausgewählt werden.
[74] Markt ECE: Verfügbarkeit in allen Ländern, wo ein Audi charging-Vertrag abgeschlossen werden kann.
[75] Je nach Mobilfunkvertrag können zusätzliche Kosten entstehen. Die aktuelle Werbeaktion der AUDI AG wird Ihnen bei Vertragsabschluss über die myAudi App mit Hauptnutzerverbindung angezeigt. Plug-in-Hybridfahrzeuge sind von diesem Angebot ausgenommen. Die gezeigten Ladetarife sowie die Ladekarte sind ein Angebot der Elli Mobility GmbH, Karl-Liebknecht-Str. 32, 10178 Berlin. Voraussetzung für den Abschluss dieser Tarife sind ein myAudi Account und die myAudi App. In der myAudi App müssen das Audi Modell (anhand der Fahrgestellnummer) und ein Hauptnutzer angelegt worden sein. Der Vertrag hat eine Laufzeit von einem Monat und verlängert sich automatisch jeweils um einen weiteren Monat, sofern nicht innerhalb von 14 Tagen zum Ende der individuellen Vertragslaufzeit gekündigt wird. Ein außerordentliches Sonderkündigungsrecht, z. B. im Fall einer Preisanpassung, bleibt davon unberührt. Im Fall einer Grundgebührbefreiung hat der Vertrag eine feste Laufzeit von 12 Monaten und endet nach dieser Zeit automatisch. Eine ordentliche Kündigung ist innerhalb dieses Zeitraums ausgeschlossen. Die Anzahl von nutzbaren Ladepunkten hängt u. a. von der im Fahrzeug verbauten Ladetechnik ab. Die Anzahl der angebotenen Ladepunkte wird kontinuierlich weiterentwickelt, ist aber länderspezifisch und abhängig vom Ausbaugrad der zur Verfügung stehenden Infrastruktur. Es besteht kein Anspruch darauf, an jedem Ladepunkt in einem Land Zugang zu erhalten. Die AUDI AG übernimmt keine Gewährleistung für den Betrieb, die Verfügbarkeit, die Ladeleistung und sonstige Eigenschaften der Ladeinfrastruktur. Die Standortinformation über die Anzahl der Ladepunkte wird regelmäßig aktualisiert, ein Anspruch auf Vollständigkeit besteht nicht. Die Authentifizierung mittels myAudi App (QR-Code auf dem Ladepunkt) erfordert eine aktive Funk- und Internetverbindung. Nicht jede Authentifizierungsmethode steht an allen Ladepunkten zur Verfügung. Preise innerhalb einzelner europäischer Länder sind vereinheitlicht, können aber vom Preis in Deutschland abweichen. Audi charging ist in einer Vielzahl von Märkten verfügbar, die aktuelle Länderliste finden Sie unter: https://www.audi.de/de/elektromobilitaet/laden/unterwegs/
[76] Die Nutzung von Plug & Charge setzt einen Plug & Charge-fähigen Tarif sowie ein Plug & Charge-fähiges Fahrzeug voraus. Je nach Mobilfunkvertrag können zusätzliche Kosten entstehen.
[77] Der Name „OpenAI“ und die Marke ChatGPT sind Eigentum von OpenAI.
[78] Microsoft, Azure und ihre Logos sind eingetragene Markenzeichen der Microsoft Corporation in den Vereinigten Staaten von Amerika und/oder anderen Ländern.
[79] Der Audi assistant greift ab Juli 2024 für Deutsch, Englisch_GB, Englisch_US neben anderen Quellen auch auf GPT-3.5 zu. Auch für bereits ausgelieferte Fahrzeuge folgt die Integration von GPT-3.5 für weitere Sprachen im Verlaufe des Jahres. Die Verfügbarkeit der Integration von GPT-3.5 als zusätzliche Quelle für den Audi assistant beschränkt sich auf folgende Märkte und Systemsprachen: europäische Länder mit Verfügbarkeit Audi connect Navigation & Infotainment (IT3) (Englisch_UK, Deutsch, Französisch, Italienisch, Spanisch, Portugiesisch, Schwedisch, Niederländisch, Polnisch, Tschechisch, Norwegisch), Japan (Japanisch), Korea (Koreanisch) und USA/Kanada/Mexiko (Englisch_US, Französisch_Kanada, Spanisch_Mexiko). Ausführliche Informationen zu Audi connect und den jeweiligen Nutzungsbedingungen finden Sie unter www.audi.de/connect. Technologiebedingt kann bei KI-Systemen eine fehlerhafte Informationswiedergabe nicht vollständig ausgeschlossen werden. Konsultieren Sie bei fahrzeugbezogenen Fragen im Zweifelsfall immer das Bordbuch.
[80] Verfügbar in folgenden Sprachen: Niederländisch, Englisch (UK), Englisch (US), Französisch (FR), Französisch (CA), Italienisch, Deutsch, Japanisch, Koreanisch (Süd), Chinesisch (Mandarin), Russisch und Spanisch (ESP).
[81] Abhängig von der im Fahrzeug vorhandenen Sonderausstattung.
[82] Nur in Verbindung mit Audi Application Store und Smartphone-Interface. Die Sichtbarkeit des auf dem MMI Beifahrerdisplay angezeigten Inhalts wird während des Fahrens auf den Beifahrer begrenzt, sobald dies aus Sicherheitsgründen und zur Vermeidung von Ablenkungen des Fahrers erforderlich ist.
[83] Nur in Verbindung mit MMI experience plus mit Bang & Olufsen Premium Soundsystem.
[84] Versicherungsleistungen werden durch den Audi VersicherungsService, Zweigniederlassung der Volkswagen Versicherungsdienst GmbH, Gifhorner Str. 57, 38112 Braunschweig, vermittelt und von der Volkswagen Autoversicherung AG,

Gifhorner Str. 57, 38112 Braunschweig, als Risikoträger erbracht. Gültig für Privatkunden und gewerbliche Einzelabnehmer, die einen Pkw (ohne Vermietung) zulassen. In Kombination mit Leasing nur für Privatkunden erhältlich. Maßgeblich sind die Versicherungsbedingungen und Zusatzvereinbarungen der Volkswagen Autoversicherung AG.

[85] Fahrerassistenzsysteme können bei Konzernfahrzeugen der Marken VW, VW Nutzfahrzeuge mit Pkw-Zulassung, Audi, SEAT, ŠKODA und CUPRA mit einer Erstzulassung ab 2017 als zusätzliches Tarifmerkmal den Versicherungsbeitrag der Kfz-Haftpflichtversicherung senken.

[86] Ein Angebot der Audi Leasing, Zweigniederlassung der Volkswagen Leasing GmbH, Gifhorner Str. 57, 38112 Braunschweig, für Privatkunden und gewerbliche Einzelabnehmer. Gültig für alle Audi Pkw. Diese Leistungen werden nur dann einkalkuliert und erbracht, wenn sie am individuellen Fahrzeug bezüglich Antriebsart und Ausstattung auch erforderlich sind. Gilt nicht für Verschleißteile.

[87] Ein Angebot der Audi Leasing, Zweigniederlassung der Volkswagen Leasing GmbH, Gifhorner Str. 57, 38112 Braunschweig. Leistungen sind gebunden an die Vertragslaufzeit des Leasingvertrags bzw. Service-Management-Vertrags mit der Audi Leasing. Diese Leistungen werden nur dann einkalkuliert und erbracht, wenn sie am individuellen Fahrzeug bezüglich Antriebsart und Ausstattung auch erforderlich sind. Der Leistungsanspruch endet mit Erreichen der vertraglich vereinbarten Gesamtfahrleistung, es sei denn, die vereinbarte Vertragslaufzeit ist bereits vorher abgelaufen. Nicht für Großkunden. Beim teilnehmenden Audi Partner.

[88] Die Ersatzmobilität umfasst den Anspruch auf eine begrenzte Übernahme der Kosten bis zu 35 Euro zzgl. USt. für Ersatzmobilität (z. B. Mietwagen). Der Audi Partner entscheidet über die Art der Ersatzmobilität. Die Ersatzmobilität gilt nur in Zusammenhang mit Leistungen, die durch die Dienstleistung abgedeckt werden.

[89] Diese Leistung umfasst den Anspruch auf eine begrenzte Übernahme der Kosten für Ersatzmobilität (z. B. Mietwagen). Der Audi Partner entscheidet über die Art der Ersatzmobilität. Die Ersatzmobilität gilt nur im Zusammenhang mit Leistungen, die durch die Dienstleistung WartungPlus abgedeckt werden. Sie wird in Abhängigkeit von der vertraglich vereinbarten Gesamtfahrleistung für bis zu drei Tage je Vertragsjahr gewährt.

[90] Fahrzeugleergewicht mit fahrender Person (75 kg), ermittelt nach der VO (EU) 1230/2012 in der gegenwärtig geltenden Fassung. Durch Sonderausstattungen können sich das Leergewicht und der Luftwiderstandsbeiwert des Fahrzeugs erhöhen, wodurch die mögliche Nutzlast bzw. Höchstgeschwindigkeit entsprechend verringert wird.

Hinweis: Sonderausstattung ersetzt in der Regel die entsprechende Serienausstattung.

Audi Vorsprung durch Technik

AUDI AG
85045 Ingolstadt
www.audi.de
Stand: 29. Januar 2026

Die Angaben zu Preisen, Lieferumfang, Kraftstoff-/Stromverbrauch, CO_2-Emissionen, Leistung und zu sonstigen technischen Daten entsprechen den zum Zeitpunkt der Drucklegung vorhandenen Kenntnissen. Irrtümer, Druckfehler und Änderungen bleiben vorbehalten. Der jeweils aktuelle Datenstand kann unter www.audi.de abgerufen werden. Nachdruck, auch auszugsweise, nur mit schriftlicher Genehmigung der AUDI AG.
Alle Angaben basieren auf den Merkmalen des deutschen Marktes. Marktindividuell kann es zu Abweichungen kommen.